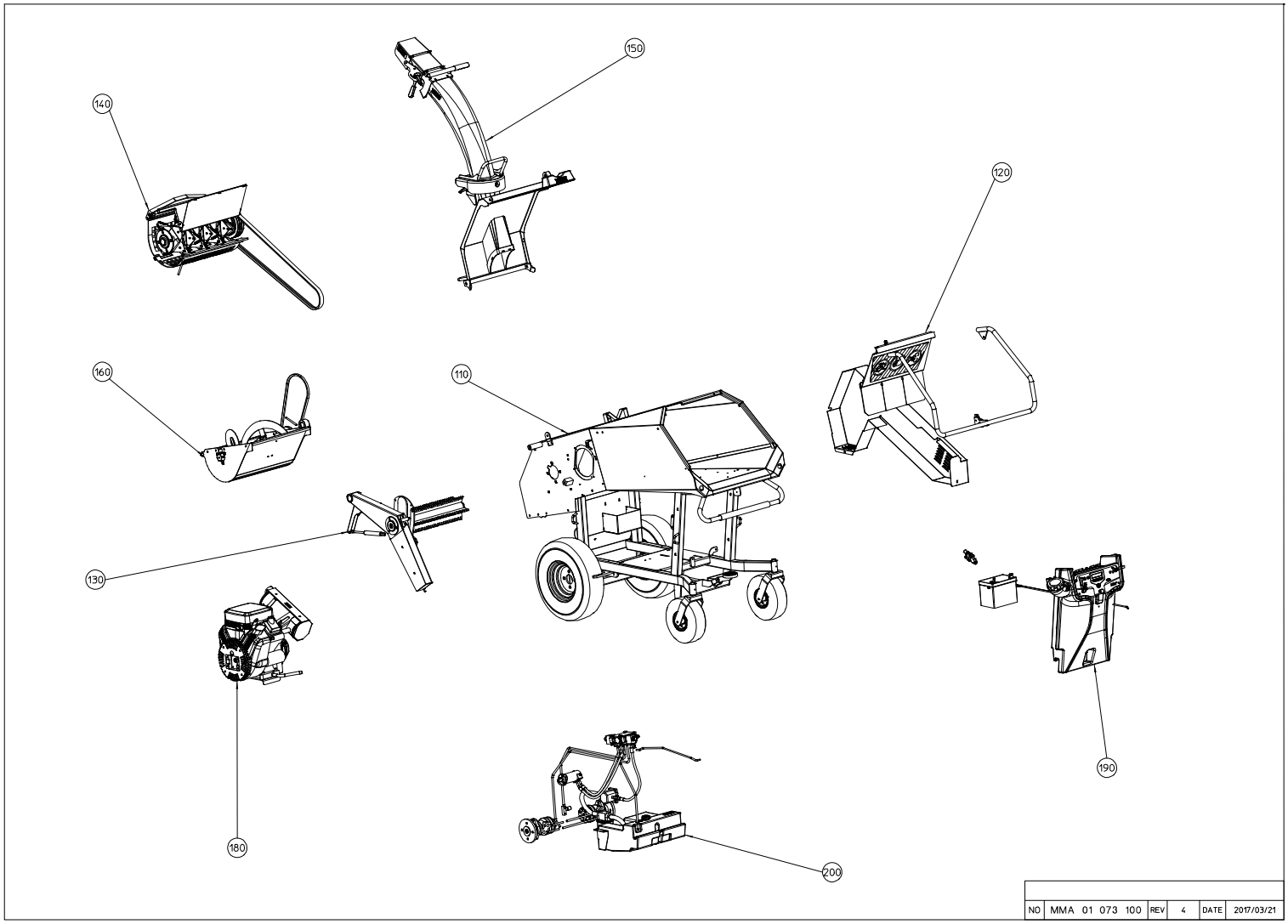

NO	MMA 01 073 100	REV	4	DATE	2017/03/21

#	Bestelnummer	Omschrijving	Aantal
120	MMA 01 073 120	bediening en beveiliging	1
130	MMA 01 073 130	intrekrol	1
140	MMA 01 073 140	rotor	1
150	MMA 01 073 150	uitwerpbuis	1
160	MMA 01 073 160	ejectiebak	1
170	MMA 01 073 170	bedieningspaneel + reservoir	1
180	MMA 01 073 180	motor	1
190	MMA 01 073 190	electrisch	1
250	MMA 01 073 250	aanhangwagen	1

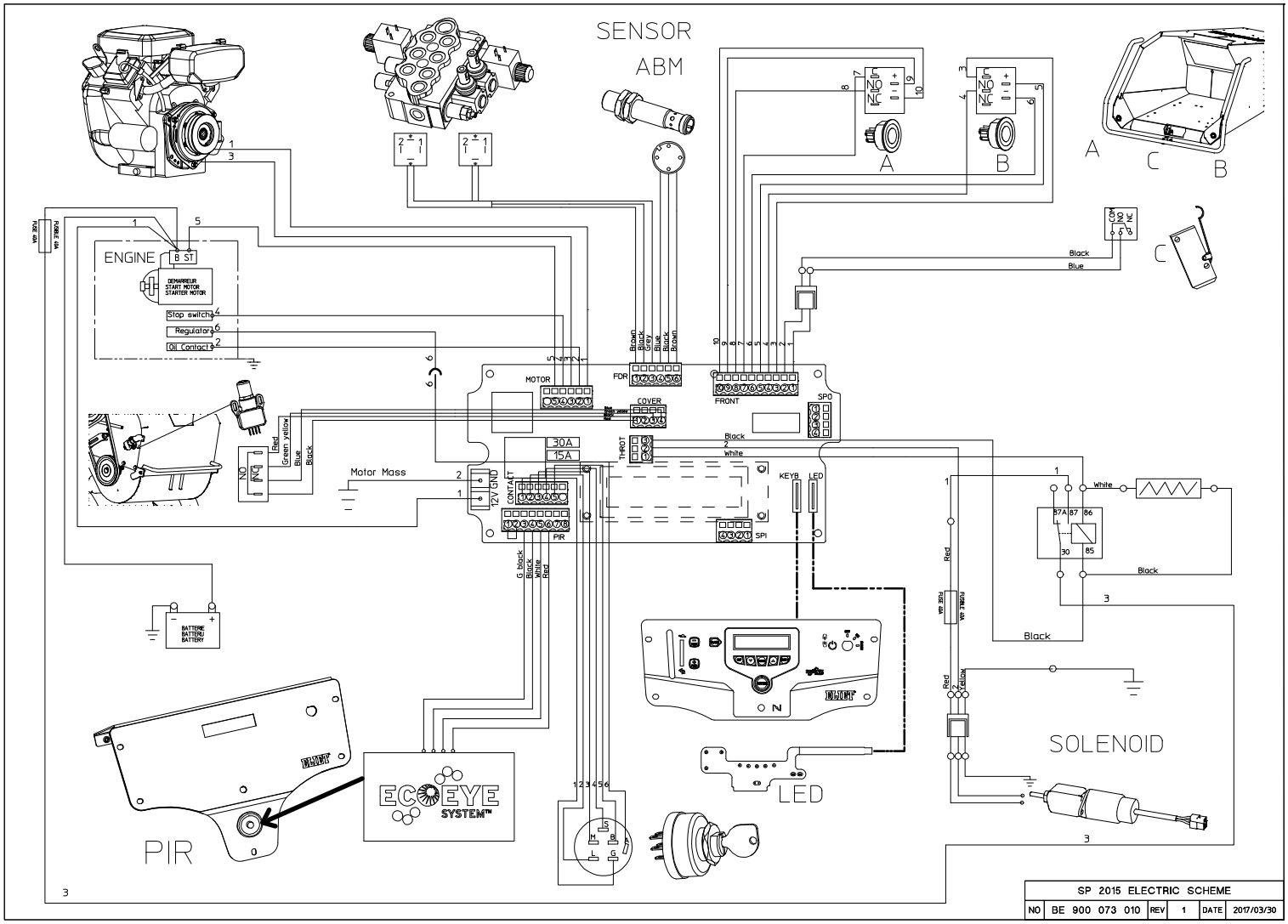
SENSOR
ABM
ENGINE
B ST
DEMARREUR
START MOTOR
STARTER MOTOR
Stop switch
Regulator
Oil Contact
FUSE 40A
MOTOR
FDR
COVER
FRONT
SPO
THROT
30A
15A
Motor Mass
12V GND
CONTACT
PIR
SPI
KEYB
LED
Black
Blue
White
Red
Green yellow
Brown
Grey
G black
BATTERIE
BATTERU
BATTERY
ECOEYE
SYSTEM™
PIR
LED
SOLENOID
A
B
C
SP 2015 ELECTRIC SCHEME
NO
BE 900 073 010
REV
1
DATE
2017/03/30

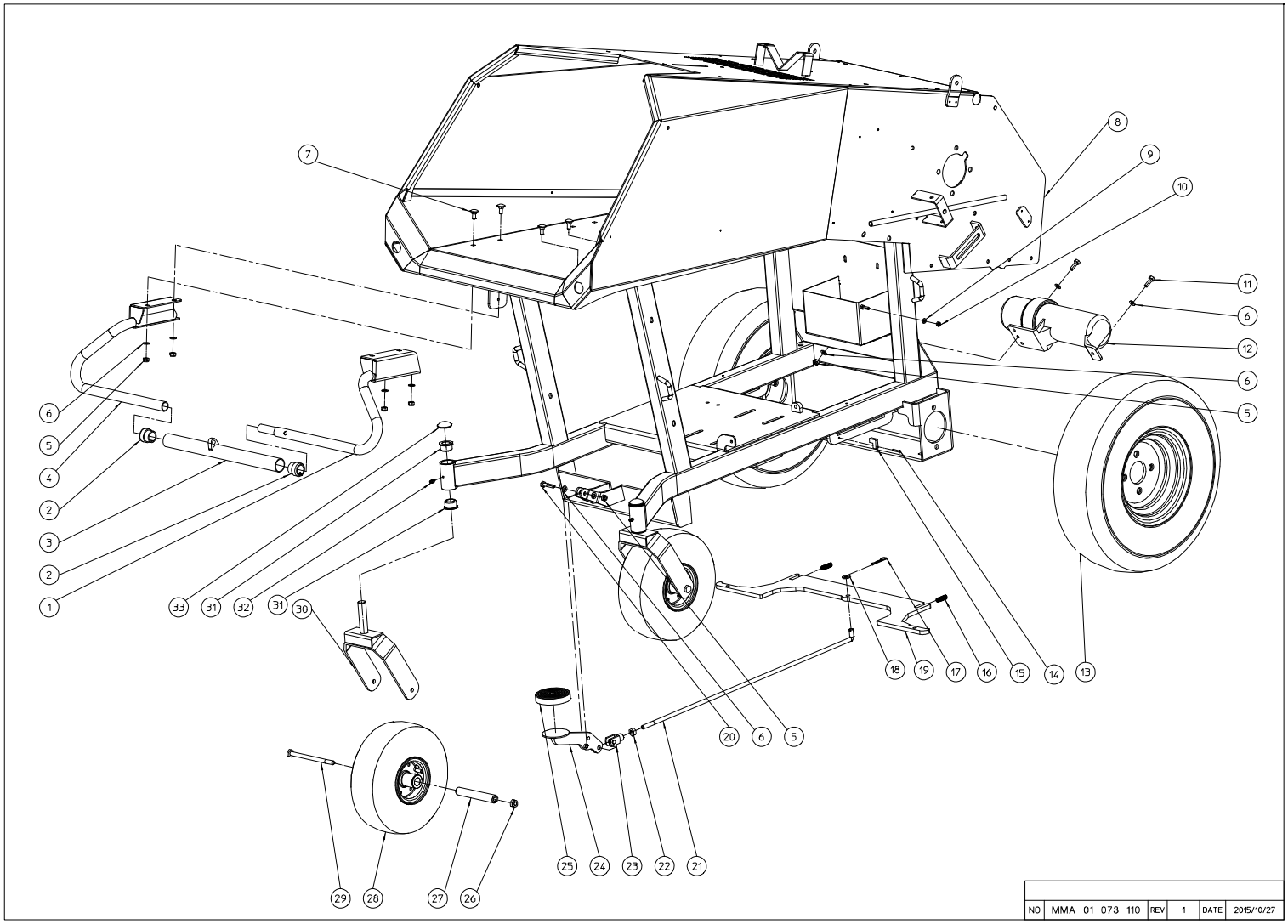

NO	MMA 01 073 110	REV	1	DATE	2015/10/27

#	Bestelnummer	Omschrijving	Aantal
1	MPA 01 073 410	rechts stuur	1
2	BR 910 000 010	nylon bus met kraag (25/30/34x30/15)	2
3	MPA 01 073 430	bedieningsbuis	1
4	MPA 01 073 420	links stuur	1
5	BS 502 000 800	borgmoer met nylonring m8 din 985	7
6	BS 531 000 800	rondsel m8 din 125	10
7	BS 554 100 820	bout m8x20 din 603	4
8	MPA 01 073 100	gestel sp 2015	1
9	BS 531 000 600	rondsel m6 din 125	1
10	BS 502 000 600	borgmoer met nylonring m6 din 985	1
11	BS 512 000 825	bout m8x25 din 933	2
12	BQ 790 010 020	documenthouder 320mm	1
13	BW 054 060 000	achter wiel 6.00-9 6pr	2
14	BB 221 004 250	klinknagel stalen 3.9x25 din 7337 a	2
15	BR 910 000 050	nylon stootblok	2
16	BV 907 000 020	veer 10x1x60	2
17	BB 040 102 040	betaspeld 2mm din 11024	1
18	BS 531 001 000	rondsel m10 din 125	1
19	MPA 01 073 540	remplaat	1
20	BS 511 000 835	bout m8x35 din 931	1
21	MPA 01 073 220	staaf rem	1
22	BS 501 001 000	moer m10 din 934	1
23	BS 556 001 000	stelgaffel m10x20 din 71752	1
24	MPA 01 070 130	rempedaal	1
25	BR 900 000 110	laddervoet dia 90x18mm	1
26	BS 502 001 000	borgmoer met nylonring m10 din 985	2
27	MPA 01 070 390	as voorwiel	2
28	BW 029 020 100	voorwiel 4.00-4	2
29	BS 511 001 055	bout m10x150 din 931	2
30	MPA 01 073 210	wielvork	2
31	BR 112 201 910	nylon bus met kraag (20.5/30/35x19/2.5)	4
32	BY 100 106 100	smeernippel m6 din 71412	2
33	BB 011 000 200	starlock 20mm	2

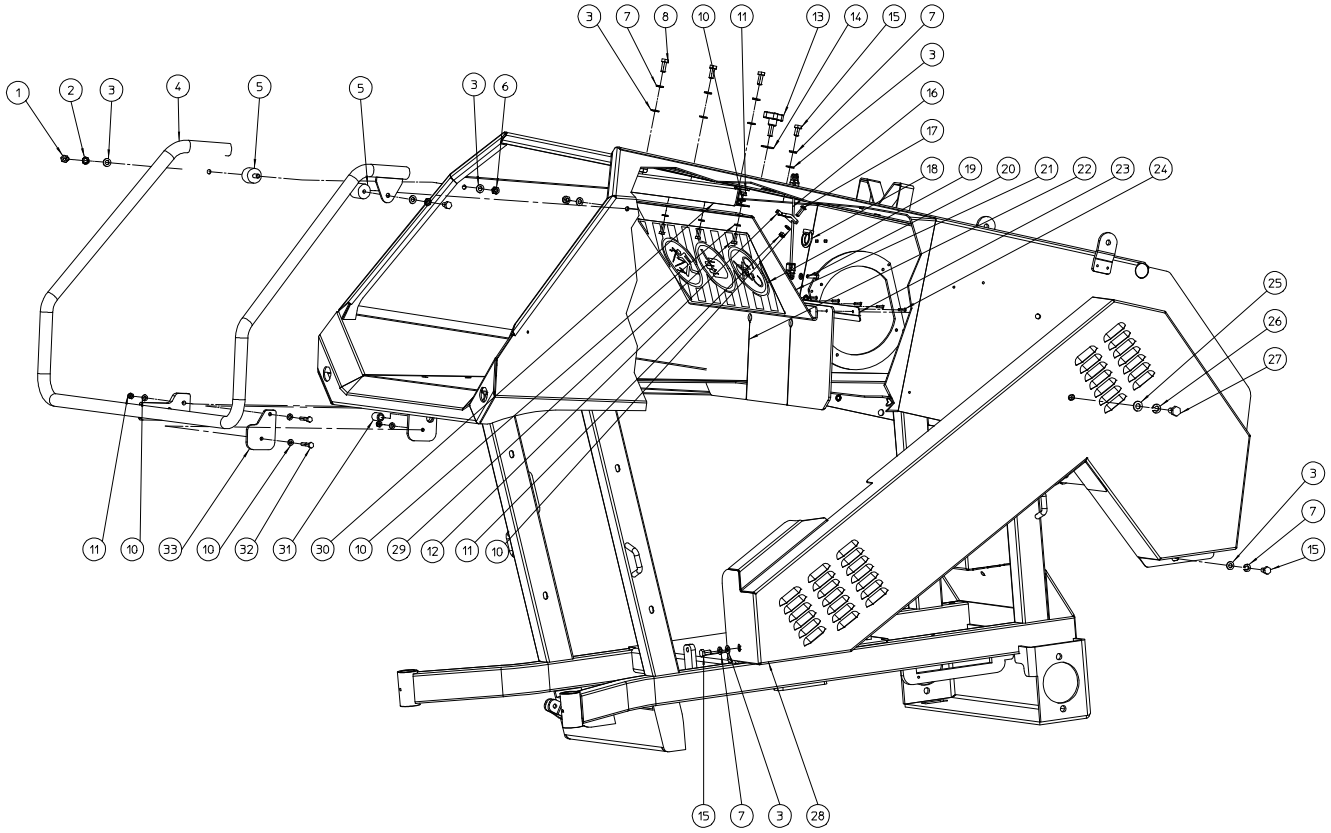

NO	MMA 01 073 120	REV	1	DATE	2015/10/28

#	Bestelnummer	Omschrijving	Aantal
1	BS 512 000 812	bout m8x12 din 933	2
2	BS 534 000 800	borgrondsel m8 din 6798a	2
3	BS 531 000 800	rondsel m8 din 125	10
4	MPA 01 073 180	veiligheidsbeugel	1
5	BR 600 130 301	rubber trillingsdemper 30x30b m8x16	2
6	BS 502 000 800	borgmoer met nylonring m8 din 985	2
7	BS 533 000 800	borgrondsel m8 din 127b	6
8	BS 512 000 820	bout m8x20 din 933	3
10	BS 531 000 600	rondsel m6 din 125	15
11	BS 502 000 600	borgmoer met nylonring m6 din 985	8
12	MPA 01 073 810	bevestiging regeling klep	1
13	BN 630 208 200	sterknopmoer m8x20	1
14	BS 532 008 253	rondsel m8x25x1.5	1
15	BS 512 000 816	bout m8x16 din 933	3
16	BK 152 250 201	kabel support anti-projectieplaat	1
17	BS 522 500 620	schroef m6x20 iso 7380	1
18	BS 507 000 008	oogmoer m8 din 582	1
19	BQ 505 010 100	veiligheidssticker 465x200 (schild)	1
20	BS 512 000 620	bout m6x20 din 933	1
21	MPA 01 073 510	anti-projectieplaat	1
22	BR 900 001 670	rubber anti-retour 510 x 210	1
23	MPA 01 073 590	support rubber anti-retour	1
24	BB 221 104 140	klinknagel alu 3.9x14 din 7337 a	6
25	BS 531 001 000	rondsel m10 din 125	1
26	BS 533 001 000	borgrondsel m10 din 127b	1
27	BS 512 001 020	bout m10x20 din 933	1
28	MPA 01 073 200	riemkap	1
29	BS 512 000 616	bout m6x16 din 933	4
30	MPA 01 073 300	winkelhaak support anti-retour	1
31	BS 351 601 624	verend drukstuk m16x24	1
32	BS 511 000 635	bout m6x35 din 931	2
33	MPA 01 073 650	plaatje veiligheidscontact beugel	1

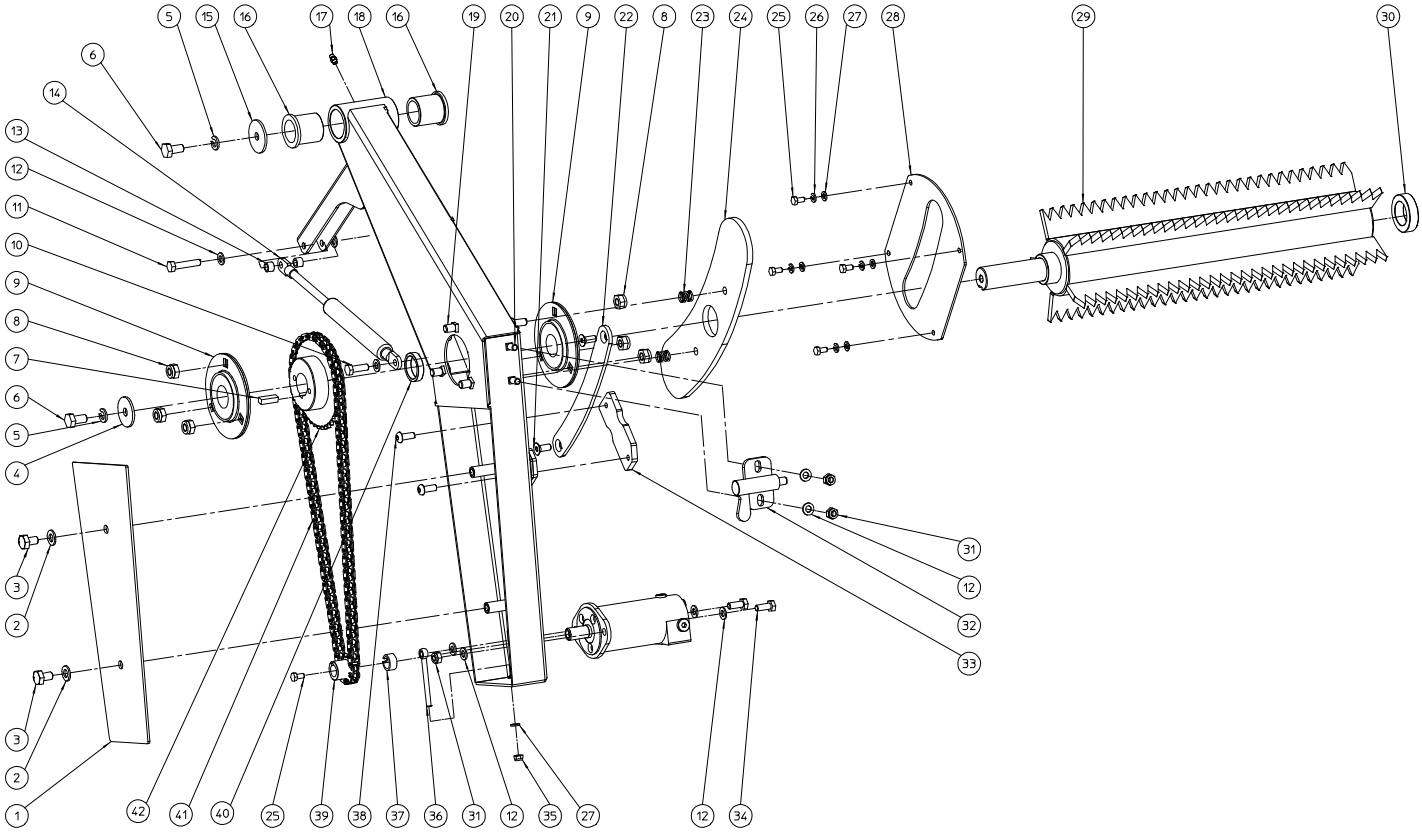

NO	MMA 01 073 130	REV	1	DATE	2016/03/02

#	Bestelnummer	Omschrijving	Aantal
1	MPA 01 073 550	bescherming ketting intrekrol	1
2	BS 531 001 000	rondsel m10 din 125	2
3	BS 512 001 016	bout m10x16 din 933	2
4	BS 532 010 406	rondsel m10x40x3	1
5	BS 533 001 000	borgrondsel m10 din 127b	2
6	BS 512 001 020	bout m10x20 din 933	2
7	BB 341 080 725	spie 8x7x25 din 6880	1
8	BS 502 001 000	borgmoer met nylonring m10 din 985	6
9	BL 801 503 000	lager + flenzen aspf 206	2
10	BS 512 000 825	bout m8x25 din 933	1
11	BS 512 000 840	bout m8x40 din 933	1
12	BS 531 000 800	rondsel m8 din 125	9
13	MPA 01 070 420	bus	2
14	BV 521 010 001	gasveer 500n x 100mm	1
15	MPA 01 073 870	rondsel 44x10x3	1
16	BR 112 304 090	nylon bus met kraag	2
17	BY 100 106 100	smeernippel m6 din 71412	1
18	MPA 01 073 130	arm intrekrol	1
19	BS 554 101 020	bout m10x20 din603	6
20	BS 554 100 820	bout m8x20 din 603	2
21	BS 522 100 820	schroef m8x20 din 7991	2
22	MPA 01 073 790	geleider arm intrekrol	1
23	BV 911 000 010	veer 14x2x16	2
24	BR 910 000 810	nylon dekplaat sp2015	1
25	BS 512 000 612	bout m6x12 din 933	5
26	BS 533 000 600	borgrondsel m6 din 127b	4
27	BS 531 000 600	rondsel m6 din 125	5
28	MPA 01 073 560	sluiting kant intrekrol	1
29	MPA 01 073 110	intrekrol	1
30	BR 111 321 310	nylon bus (32/50x13)	1
31	BS 502 000 800	borgmoer met nylonring m8 din 985	4
32	MPA 01 073 290	vergrendeling 10 mm	1
33	MPA 01 073 780	stootplaat arm intrekrol	1
34	BS 512 000 820	bout m8x20 din 933	2
35	BS 502 000 600	borgmoer met nylonring m6 din 985	1
36	BS 551 100 646	oogbout m6x70 din 444	1
37	MPA 01 070 430	tussenring	1
38	BS 522 500 820	schroef m8x20 iso 7380	2
39	BA 161 012 162	kettingwiel simplex 3/8"x7/32" 12t	1
40	MPA 01 073 680	tussenstuk intrekrol	1
41	BA 101 104 020	ketting simplex 3/8"x7/32" 104s	1
42	BA 161 040 301	kettingwiel 40z 3/8"x7/32" simplex	1

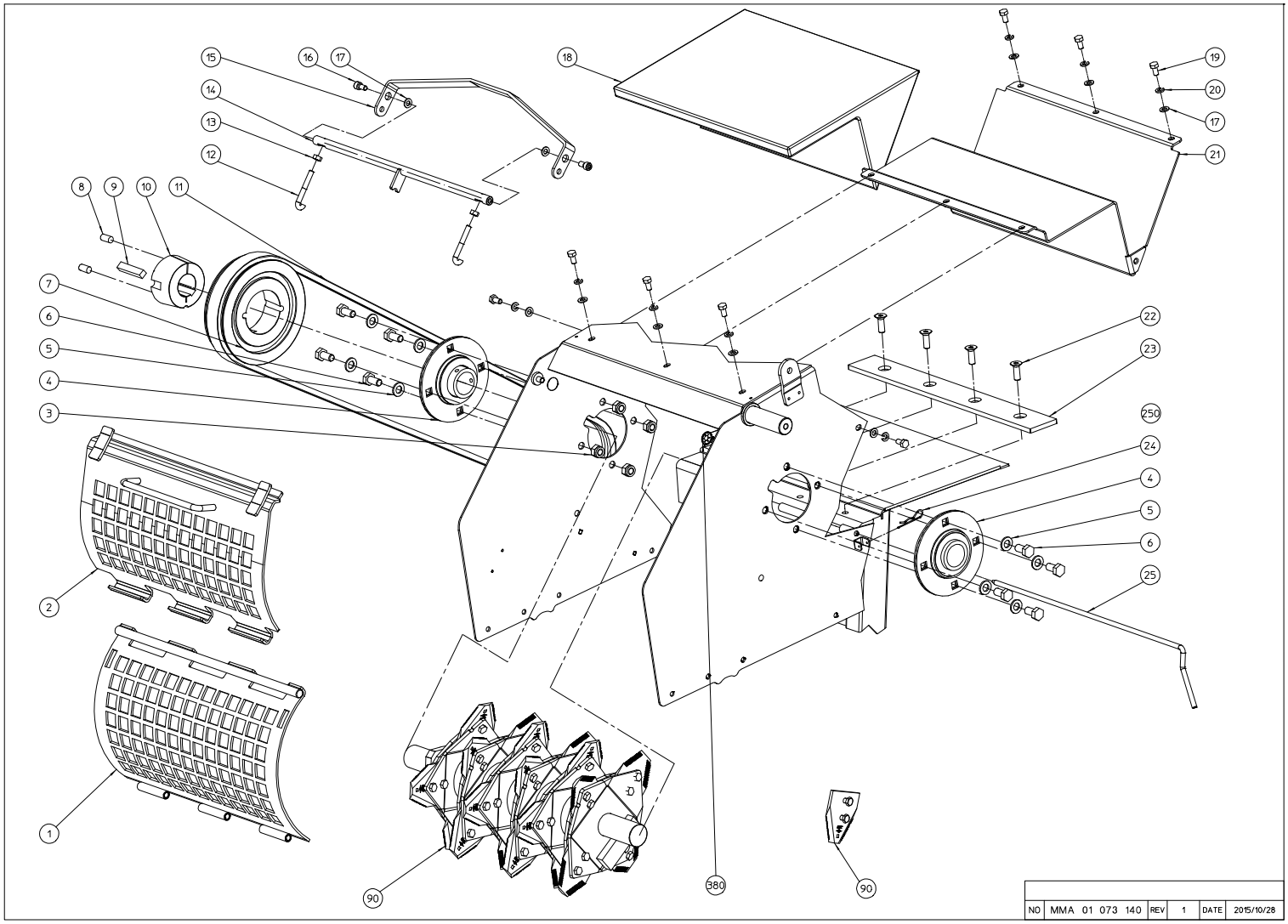

NO	MMA 01 073 140	REV	1	DATE	2015/10/28

#	Bestelnummer	Omschrijving	Aantal
1	MPA 01 073 150	onderste calibratiezeef	1
2	MPA 01 073 160	bovenste calibratiezeef	1
3	BS 502 001 200	borgmoer met nylonring m12 din 985	8
4	BL 801 604 001	kit lager ucpf 208 compleet	2
5	BS 531 001 200	rondsel m12 din 125	8
6	BS 512 001 225	bout m12x25 din 933	8
7	BA 562 718 030	riemschijf 3 spa 180 tl2517	1
8	BB 501 311 220	klembusschroef 7/16"x7/8"	2
9	BB 341 121 060	spie 12x10x60 din 6880	1
10	BB 501 164 000	klembus tl 2517-40	1
11	BA 552 221 200	xpa 2120/2 powerband multibrins	1
12	MPA 01 070 400	snelspanhaken	2
13	BS 501 000 800	moer m8 din 934	2
14	MPA 01 073 380	as sluiting rooster	1
15	MPA 01 073 570	sluithendel rooster	1
16	BS 521 100 816	schroef m8x16 din 912	2
17	BS 531 000 800	rondsel m8 din 125	10
18	BQ 158 010 150	isolatie rotor	1
19	BS 512 000 816	bout m8x16 din 933	8
20	BS 533 000 800	borgrondsel m8 din 127b	8
21	MPA 01 073 310	anti-retour rotor	1
22	BS 022 101 030	bout m8x18 din 7991 10,9	4
23	MPA 01 070 180	bevestigingslat	1
24	BB 040 102 040	betaspeld 2mm din 11024	1
25	MPA 01 070 210	as rooster	1
90	BU 401 300 202	set messen (24)	1
250	BS 531 001 000	rondsel m10 din 125	48
380	BB 011 000 090	starlock 9mm	1

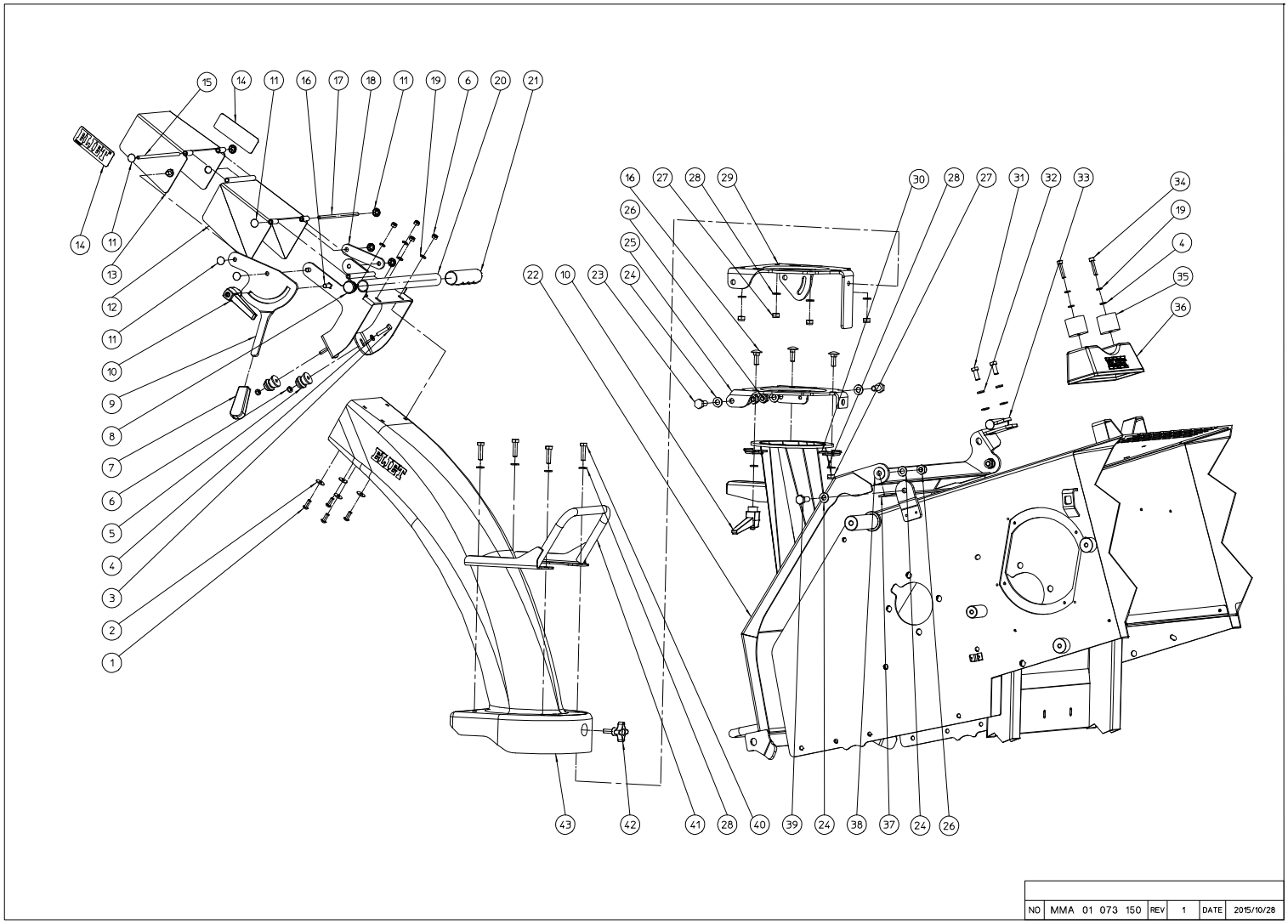

NO	MMA 01 073 150	REV	1	DATE	2015/10/28

#	Bestelnummer	Omschrijving	Aantal
1	BS 522 500 616	schroef m6x16 iso 7380	4
2	BS 532 006 183	rondsel m6x18x1.5	4
3	BS 512 000 630	bout m6x30 din 933	2
4	BS 531 000 600	rondsel m6 din 125	4
5	BO 530 600 001	weerhaak	2
6	BS 502 000 600	borgmoer met nylonring m6 din 985	6
7	BN 230 100 202	handgreep 15x5x6 pvc	1
8	BR 020 501 250	meubeldop Ø 25mm	1
9	MPA 01 073 610	hendel regeling kap	1
10	BN 530 108 800	klemhefbomen	2
11	BB 011 000 080	starlock 8mm	8
12	MPA 01 073 270	klep uitwerpbuis	1
13	MPA 01 310 540	richtingskleppen uitblaaspijp onder	1
14	BQ 501 010 090	sticker eliet 100x35	2
15	MPA 01 311 080	as klep - boven	1
16	BS 554 100 825	bout m8x25 din 603	4
17	MPA 01 311 090	as klep - onder	1
18	MPA 01 073 600	stang klep uiitwerpbuis	1
19	BS 533 000 600	borgrondsel m6 din 127b	6
20	MPA 01 073 260	support klep uitpwerpbuis	1
21	BN 230 100 408	plastic handgreep 1"	1
22	MPA 01 073 250	achterkap	1
23	BS 512 001 025	bout m10x25 din933	2
24	BS 531 001 000	rondsel m10 din 125	8
25	MPA 01 073 630	flens rotatie buis	1
26	BS 502 001 000	borgmoer met nylonring m10 din 985	4
27	BS 502 000 800	borgmoer met nylonring m8 din 985	6
28	BS 531 000 800	rondsel m8 din 125	13
29	MPA 01 073 620	flens scharnier buis	1
30	MPA 01 073 520	buisbevestiging	3
31	BS 512 000 820	bout m8x20 din 933	2
32	BS 533 000 800	borgrondsel m8 din 127b	2
33	MPA 01 073 290	vergrendeling 10 mm	1
34	BS 521 100 630	schroef m6x30 din 912	2
35	BO 530 600 002	houder	2
36	BR 930 070 020	support uitwerpkanaal	1
37	BR 001 512 031	epdm celrubber zelfklevend 3 x 12 x 480 mm	1
38	BR 112 100 600	nylon bus met kraag (10/13.5/25x6/2.5)	2
39	BS 512 001 030	bout m10x30 din 933	2
40	BS 512 000 830	bout m8x30 din 933	4
41	MPA 01 073 280	handvat uitwerpbuis	1
42	BN 630 208 200	sterknopmoer m8x20	1
43	BR 930 070 010	uitwerpkanaal	1

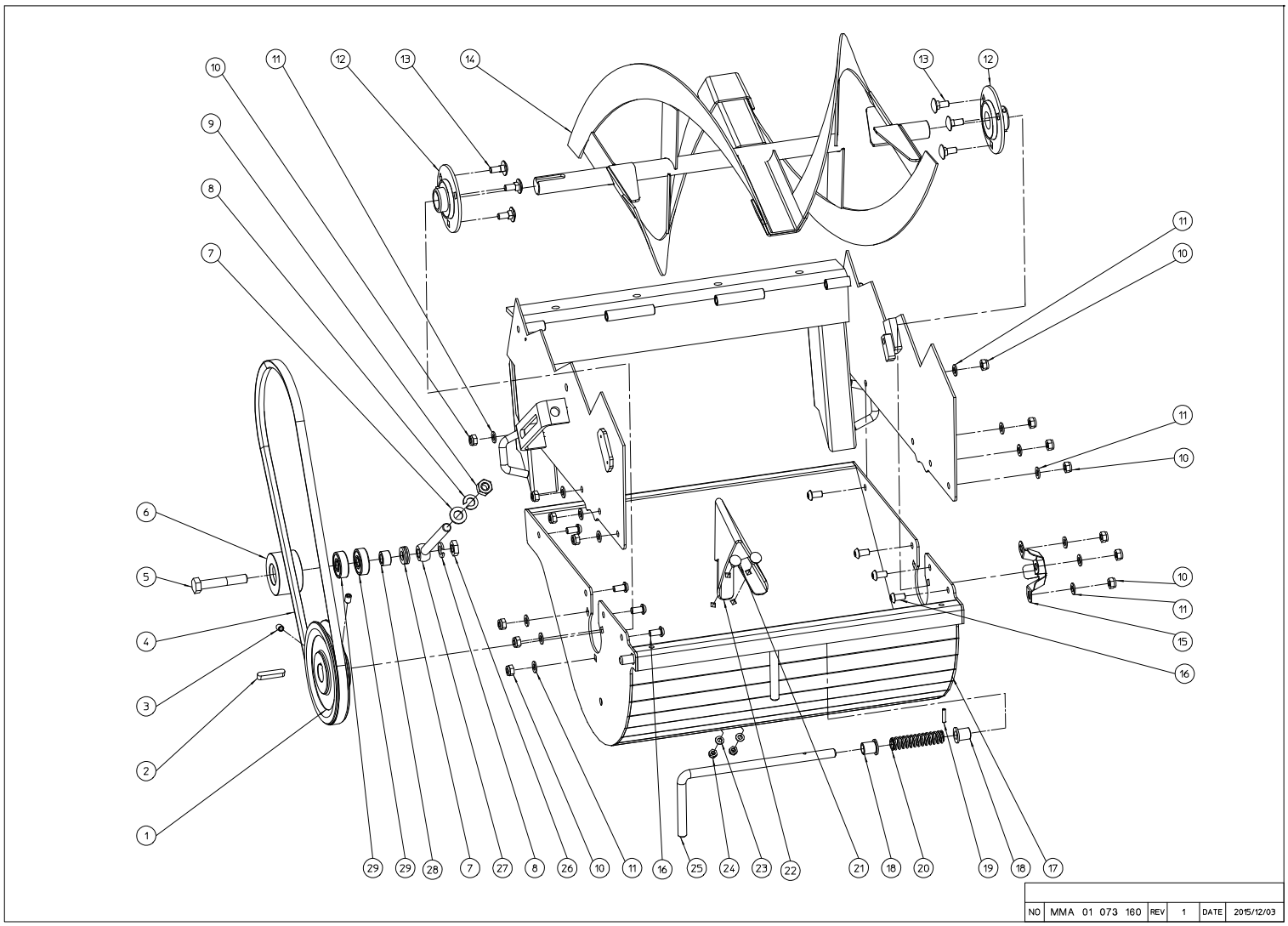

NO	MMA 01 073 160	REV	1	DATE	2015/12/03

#	Bestelnummer	Omschrijving	Aantal
1	BA 565 714 001	riemschijf spa 140x25x8	1
2	BB 351 080 740	spie 8x7x40 din 6885a	1
3	BS 023 000 812	stelschroef m8x12 din 916	2
4	BA 521 212 070	xpa 1207 quad-power iii	1
5	BS 511 001 246	bout m12x70 din 931	1
6	BA 599 006 101	riemspanrol Ø60	1
7	BS 531 001 200	rondsel m12 din 125	4
8	BS 533 001 200	borgrondsel m12 din 127b	2
9	BS 501 001 200	moer m12 din 934	1
10	BS 502 000 800	borgmoer met nylonring m8 din 985	14
11	BS 531 000 800	rondsel m8 din 125	14
12	BL 801 502 502	lager + flenzen ucpf 205	2
13	BS 554 100 820	bout m8x20 din 603	6
14	MPA 01 073 320	uitwerper	1
15	MPA 01 041 260	lagerafscherming pf205 + as	1
16	BS 522 500 816	schroef m8x16 iso 7380	8
17	MPA 01 073 170	ejectiebak	1
18	BR 112 201 290	nylon bus met kraag (12x16x20)	4
19	BB 120 040 200	borgpen 4x20 din 1481	2
20	BV 907 000 030	drukveer Ø:14 l:75 Ø dr:2 p:5,7	2
21	BS 554 100 616	bout m6x16 din 603	2
22	MPA 01 073 700	deflecteur ejector	1
23	BS 531 000 600	rondsel m6 din 125	2
24	BS 502 000 600	borgmoer met nylonring m6 din 985	2
25	MPA 01 073 670	vergrendeling kap rotor	2
26	BS 501 901 200	moer m12 din 439	1
27	BS 551 001 254	oogbout m12x140 din 444	1
28	MPA 01 330 810	tussenstuk spanner poulie	1
29	BL 001 203 703	lager 6301 2rz	2

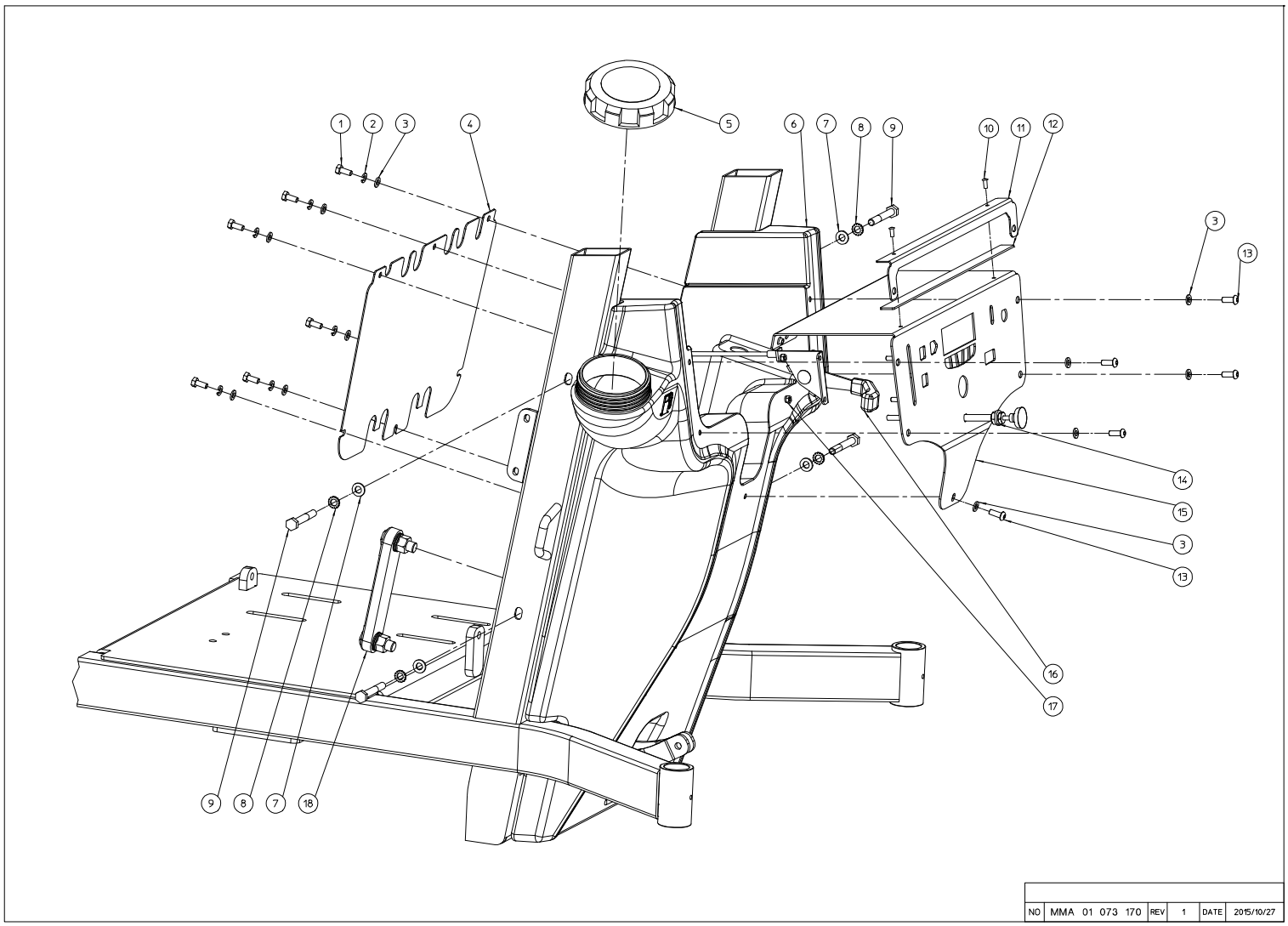

NO	MMA 01 073 170	REV	1	DATE	2015/10/27

#	Bestelnummer	Omschrijving	Aantal
1	BS 512 000 614	bout m6x14 din 933	6
2	BS 533 000 600	borgrondsel m6 din 127b	6
3	BS 531 000 600	rondsel m6 din 125	11
4	MPA 01 073 800	sluiting bedieningspaneel	1
5	BH 720 505 885	deksel voor tank	1
6	BY 717 212 020	kunststoftank zwart 20l	1
7	BS 531 000 800	rondsel m8 din 125	4
8	BS 534 000 800	borgrondsel m8 din 6798a	4
9	BS 511 000 844	bout m8x60 din 931	4
10	BB 221 104 100	klinknagel alu 3.9x10 din 7337 a	2
11	MPA 01 073 880	winkelhaak bedieningsbord	1
12	BR 900 001 700	externe isolatie	1
13	BS 522 500 616	schroef m6x16 iso 7380	5
14	BK 181 151 060	smoorklep trekker	1
15	MPA 01 073 370	bedieningspaneel	1
16	BK 164 310 900	gashendel + kabel	1
17	BS 502 000 500	borgmoer met nylonring m5 din 985	2
18	BH 730 404 005	olieniveau oog 127mm	1

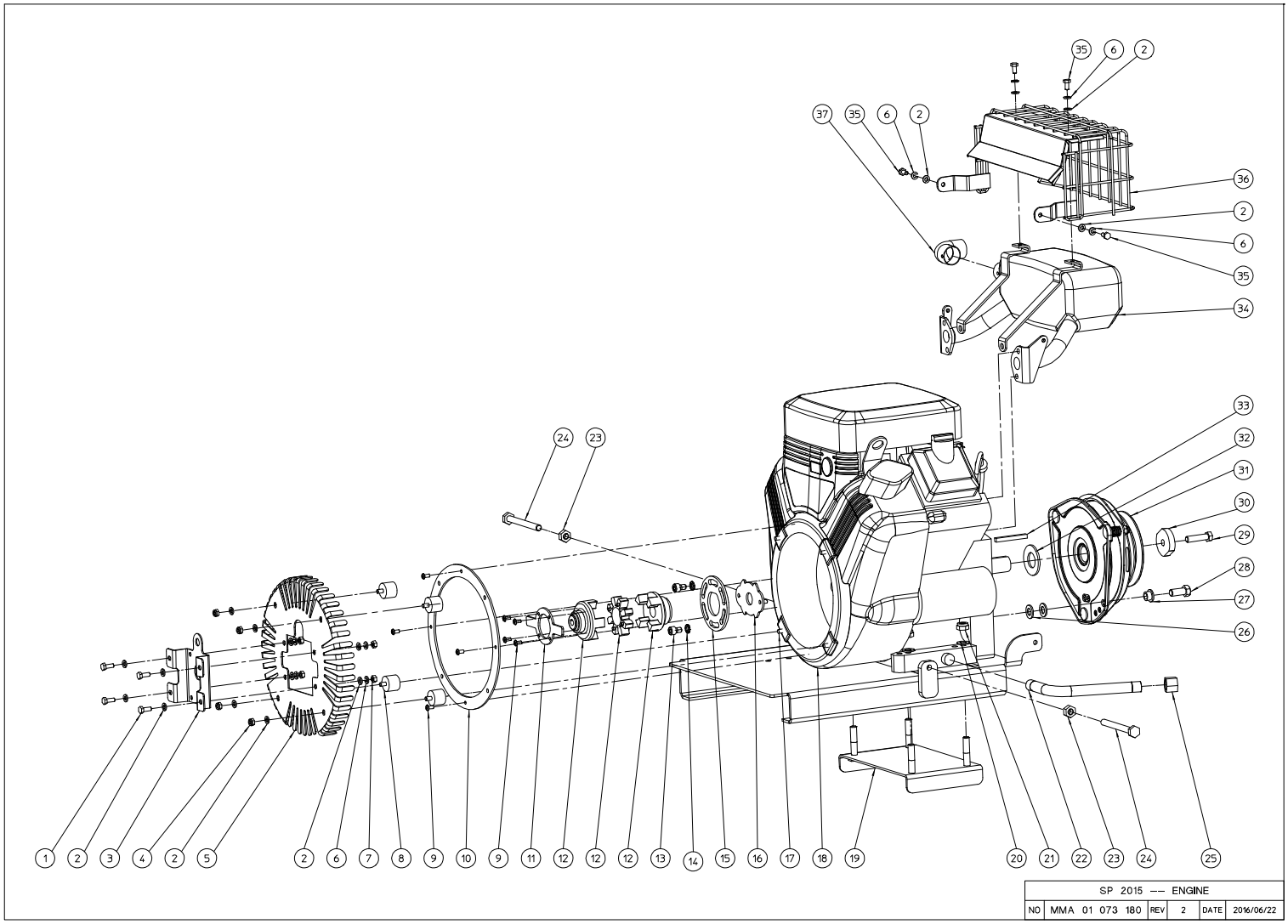

SP 2015 —— ENGINE					
NO	MMA 01 073 180	REV	2	DATE	2016/06/22

#	Bestelnummer	Omschrijving	Aantal
1	BS 512 000 616	bout m6x16 din 933	4
2	BS 531 000 600	rondsel m6 din 125	16
3	MPA 01 073 820	support pomp sensor	1
4	BS 502 000 600	borgmoer met nylonring m6 din 985	4
5	MPA 01 073 390	support pomphouder	1
6	BS 533 000 600	borgrondsel m6 din 127b	8
7	BS 501 000 600	moer m6 din 934	4
8	BR 600 225 201	rubber trillingsdemper 25x20b m6x10	4
9	BB 221 005 100	klinknagel stalen 4.8x10 din 7337 a	8
10	MPA 01 070 670	motorhuis versterkingsring	1
11	MPA 01 073 720	rotatieverkenner	1
12	BA 201 210 100	elastische koppeling m20x1,5	1
13	BS 521 100 812	schroef m8x12 din 912	2
14	BS 534 000 800	borgrondsel m8 din 6798a	2
15	MPA 01 070 680	verbindingschijf elast. koppeling	1
16	MPA 01 070 690	centrering koppeling	1
17	MPA 01 071 050	bevestigingsplaat versterkingsring	4
18	BM 201 318 001 073		1
19	MPA 01 070 230	motor bevestigingsplaat	1
20	BS 531 001 000	rondsel m10 din 125	4
21	BS 502 001 000	borgmoer met nylonring m10 din 985	4
22	BM 261 300 400	olie aflaat pijp	1
23	BS 501 001 000	moer m10 din 934	2
24	BS 512 001 050	bout m10x100 din 933	2
25	BT 174 150 600	afstop moer 3/8"	1
26	BS 531 001 100	rondsel m11 din125	2
27	BR 112 101 011	nylon bus met kraag (10/14/20x7/16")	1
28	BS 512 951 125	zeskantkop verzinkt 7/16 x 1" unc	1
29	BS 511 041 040	bout unf 3/8"x1 1/2"	1
30	MPA 01 074 380	ring ontkoppeling sp 2015	1
31	BA 250 104 010	elektrische pto koppeling spa 118 ii	1
32	BS 033 525 501	schotelveer 50 x 25,4 x 3 mm	2
33	BB 342 060 657	spie 6.35x6.35x57 din 6880	1
34	BM 261 300 200	uitlaat	1
35	BS 512 000 612	bout m6x12 din 933	4
36	BM 261 300 100	uitlaat afscherming	1
37	BT 122 172 828	koper uitlaatgasdeflector 28mm	1

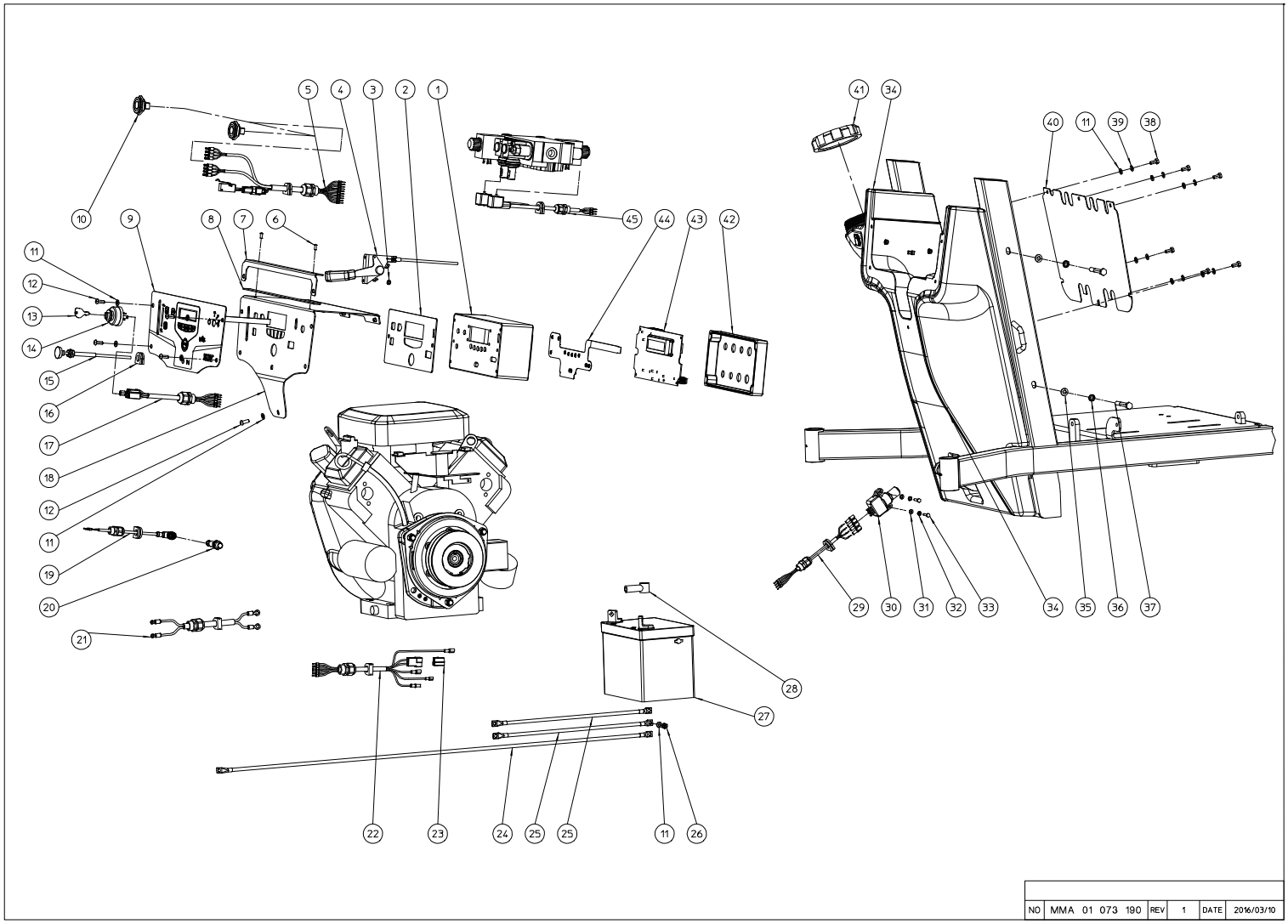

NO	MMA 01 073 190	REV	1	DATE	2016/03/10

#	Bestelnummer	Omschrijving	Aantal
1	BE 142 412 101	elektrische kast	1
2	BR 900 001 690	isolatie elektrische kast	1
3	BS 502 000 500	borgmoer met nylonring m5 din 985	4
4	BK 164 310 900	gashendel + kabel	1
5	BE 099 000 606	kabel bedieningsknoppen	1
6	BB 221 104 100	klinknagel alu 3.9x10 din 7337 a	2
7	MPA 01 073 880	winkelhaak bedieningsbord	1
8	BR 900 001 700	externe isolatie	1
9	BE 700 021 000	bedieningspaneel	1
10	BE 120 081 420	bedieningsknop	2
11	BS 531 000 600	rondsel m6 din 125	12
12	BS 522 500 616	schroef m6x16 iso 7380	5
13	BM 260 691 959	startsleutel	1
14	BM 260 692 318	startslot	1
15	BK 181 151 060	smoorklep trekker	1
16	BR 000 213 521	rubber draaddoorvoeren	1
17	BE 099 000 602	kabel contactsleutel	1
18	MPA 01 073 370	bedieningspaneel	1
19	BE 099 000 607	kabel sensor	1
20	BE 400 010 200	sensor	1
21	BE 099 000 609	voedingskabel	1
22	BE 099 000 601	motorkabel	1
23	BE 032 180 907	behuizing	1
24	BE 090 281 031	rode draad 16mm² - 1030mm	1
25	BE 090 180 371	zwarte draad 16mm² - 370mm	2
26	BS 502 000 600	borgmoer met nylonring m6 din 985	1
27	BE 240 120 300	batterij 12v 30ah	1
28	BR 701 010 150	klemafdekking	1
29	BE 099 000 605	kabel veiligheidscontact achteraan	1
30	BE 120 030 020	veiligheidschakelaar	1
31	BS 531 000 400	rondsel m4 din 125	2
32	BS 534 000 400	borgrondsel m4 din 6798a	2
33	BS 512 000 420	bout m4x20 din 933	2
34	BY 717 212 020	kunststoftank zwart 20l	1
35	BS 531 000 800	rondsel m8 din 125	4
36	BS 534 000 800	borgrondsel m8 din 6798a	4
37	BS 511 000 844	bout m8x60 din 931	4
38	BS 512 000 614	bout m6x14 din 933	6
39	BS 533 000 600	borgrondsel m6 din 127b	6
40	MPA 01 073 800	sluiting bedieningspaneel	1
41	BH 720 505 885	deksel voor tank	1
42	BE 142 412 102	deksel elektrische kast	1
43	BE 700 023 000	pcb sp2015	1
44	BE 700 022 000	print met ledlampen	1
45	BE 099 000 604	kabel elektromagnetisch ventiel	1

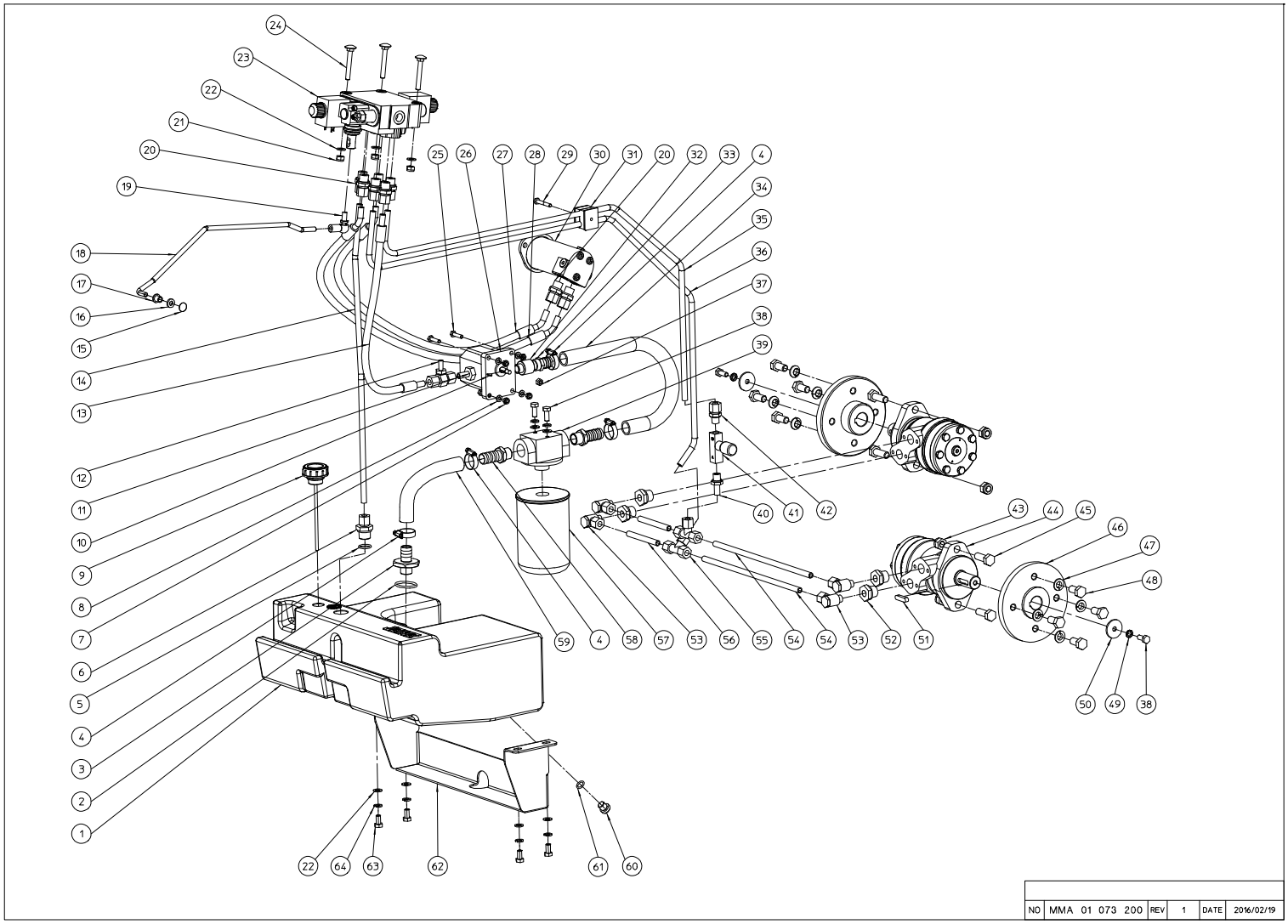

NO	MMA 01 073 200	REV	1	DATE	2016/02/19

#	Bestelnummer	Omschrijving	Aantal
1	BY 717 212 012	oliereservoir	1
2	BH 812 345 350	o-ring 34,52 x 3,53 mm viton	1
3	MPA 01 073 890	adapter Ø 20mm - 1/2"	1
4	BT 670 117 290	slangklem 17x29mm	4
5	BH 812 180 300	o-ring Ø 18 x 3 mm viton	1
6	BH 509 251 009	rechte inschroefkoppeling 10lx1/2" boring 10	1
7	BS 502 000 600	borgmoer met nylonring m6 din 985	4
8	BS 531 000 600	rondsel m6 din 125	4
9	BH 720 704 112	vuldop	1
10	BB 321 020 512	spie 2x5x12.65 din 6888	1
11	BH 512 671 006	rechte inschroefkoppeling 10sr3/8"	1
12	BH 563 000 100	koppelstuk voor manometer 10lxm16x2	1
13	BH 551 040 490	flexibele hydraulische slang 1/4"x490	1
14	MPA 01 074 150	hydraulische leiding (pomp uit)	1
15	BB 011 000 080	starlock 8mm	1
16	BR 111 080 300	nylon bus (8,2/16x3)	1
17	BR 112 081 300	nylon bus met kraag (8/11/16x13/2)	1
18	MPA 01 073 850	stang bediening tractie	1
19	BA 230 010 800	kogelgewricht m8	1
20	BH 509 211 006	rechte inschroefkoppeling 10lx3/8"	8
21	BS 502 000 800	borgmoer met nylonring m8 din 985	3
22	BS 531 000 800	rondsel m8 din 125	9
23	BH 400 401 210	hydr. verdeelventiel sd5-2	1
24	BS 554 100 844	bout m8x60 din603	3
25	BS 512 000 625	bout m6x25 din 933	4
26	BH 210 103 200	hydraulische pomp 3.2cc	1
27	BH 551 040 800	flexibele hydraulische slang 1/4"x800	1
28	BH 551 040 871	flexibele hydraulische slang 1/4"x870	1
29	BS 511 000 640	bout m6x40 din 931	1
30	BH 331 204 001	hydraulische motor mm f s 40 c - ll	1
31	BH 711 020 010	leidingklem b-10mm ass.	1
32	BT 134 280 608	messing 3/8x1/2	1
33	BT 136 260 820	inschroef bevestiging voor slang 20x1/2	1
34	BR 220 619 045	zuigslang met spiraalversterking Ø19x450mm	1
35	MPA 01 074 170	hydraulische leiding st2	1
36	MPA 01 074 160	hydraulische leiding st1	1
37	BS 501 000 700	moer m7 din 934	1
38	BS 512 000 820	bout m8x20 din 933	4
39	BH 280 612 120	houder hydraulische filter 3/4”	1
40	BH 512 611 004	rechte inschroefkoppeling 10lx1/4"	1
41	BH 430 110 400	smoorklep 1/4"	1
42	BH 509 211 004	rechte inschroefkoppeling 10lx1/4"	1
43	BS 502 001 200	borgmoer met nylonring m12 din 985	4
44	BH 331 510 000	hydraulische motor mr n 100 cd	2
45	BS 512 001 235	bout m12x35 din 933	4
46	BA 281 504 501	flensnaaf achterwiel m12x1.5	2
47	BS 535 301 210	borg inzet-rondsel m12 din 74361	8
48	BS 512 301 225	bout m12x1.5x25 din 961	8
49	BS 534 000 800	borgrondsel m8 din 6798a	2
50	BS 532 008 356	rondsel m8x35x3	2
51	BB 351 080 732	spie 8x7x32 din 6885a	2
52	BH 514 100 804	reductieadapter (m-v) 1/2"-1/4"	4

53	BH 513 111 004	banjo 10lx1/4"	4
54	MPA 01 073 960	hydraulische leiding st3	2
55	BH 510 011 000	gelijk t stuk 10l	2
56	MPA 01 073 950	hydraulische leiding st4	2
57	BH 280 212 000	olie filter (terugloop)	1
58	BT 136 261 219	adapter Ø 19mm - 3/4"	2
59	BR 220 619 018	zuigslang met spiraalversterking Ø19x18cm	1
60	BH 518 500 400	schroefdop 1/4"	1
61	BH 802 012 250	o-ring Ø 12 x 2,5 mm	1
62	MPA 01 073 230	support oliereservoir	1
63	BS 512 000 816	bout m8x16 din 933	4
64	BS 533 000 800	borgrondsel m8 din 127b	6