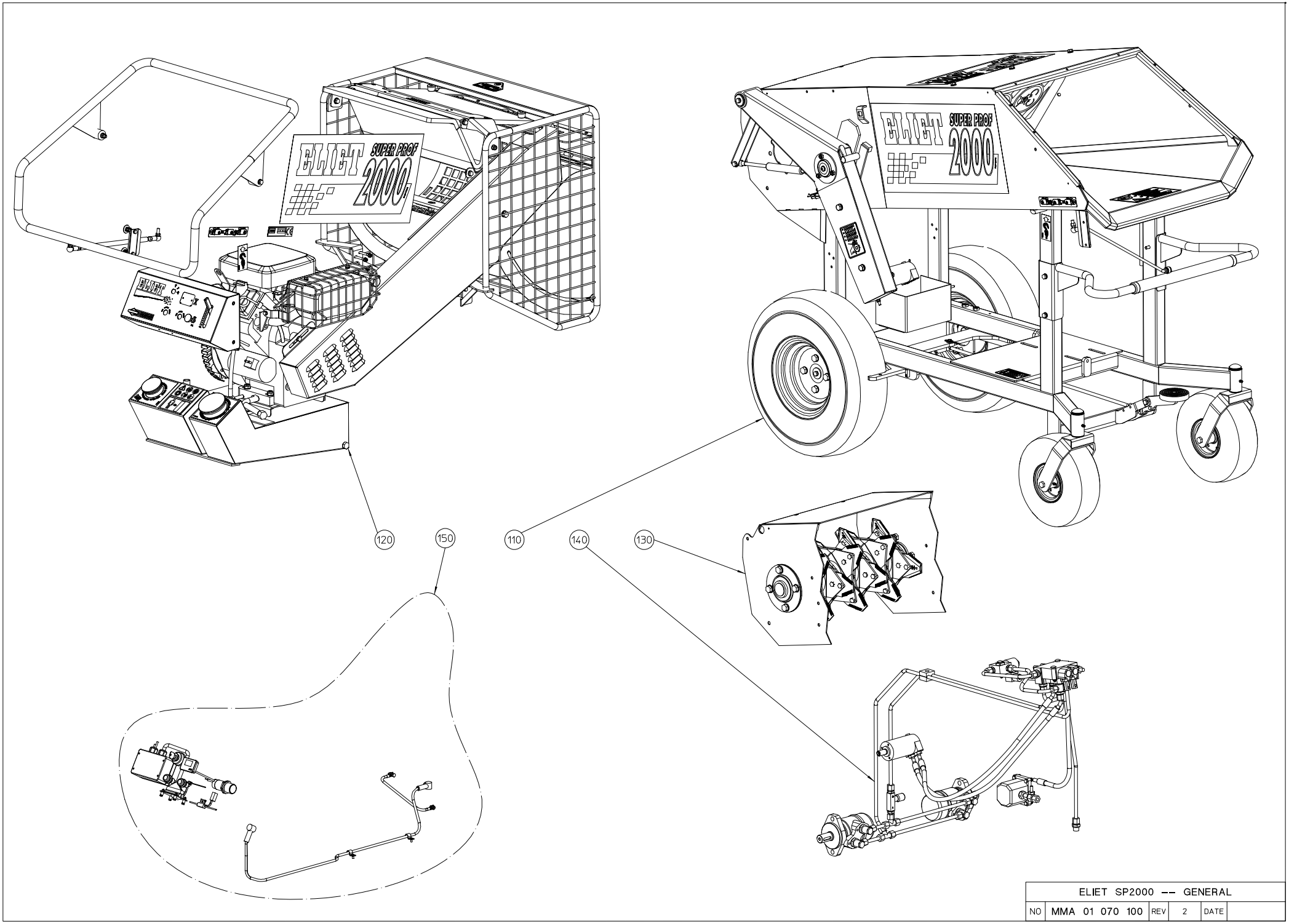

ELIET SP2000 -- GENERAL					
NO	MMA 01 070 100	REV	2	DATE	

#	Bestelnummer	Omschrijving	Aantal
0	BH 900 070 010	hydraulisch schema	0
110	MMA 01 070 110	machine linker kant	1
120	MMA 01 070 120	machine rechter kant	1
130	MMA 01 070 130	rotor	1
140	MMA 01 070 140	hydraulisch systeem	1
150	MMA 01 070 150	elektrisch systeem	1

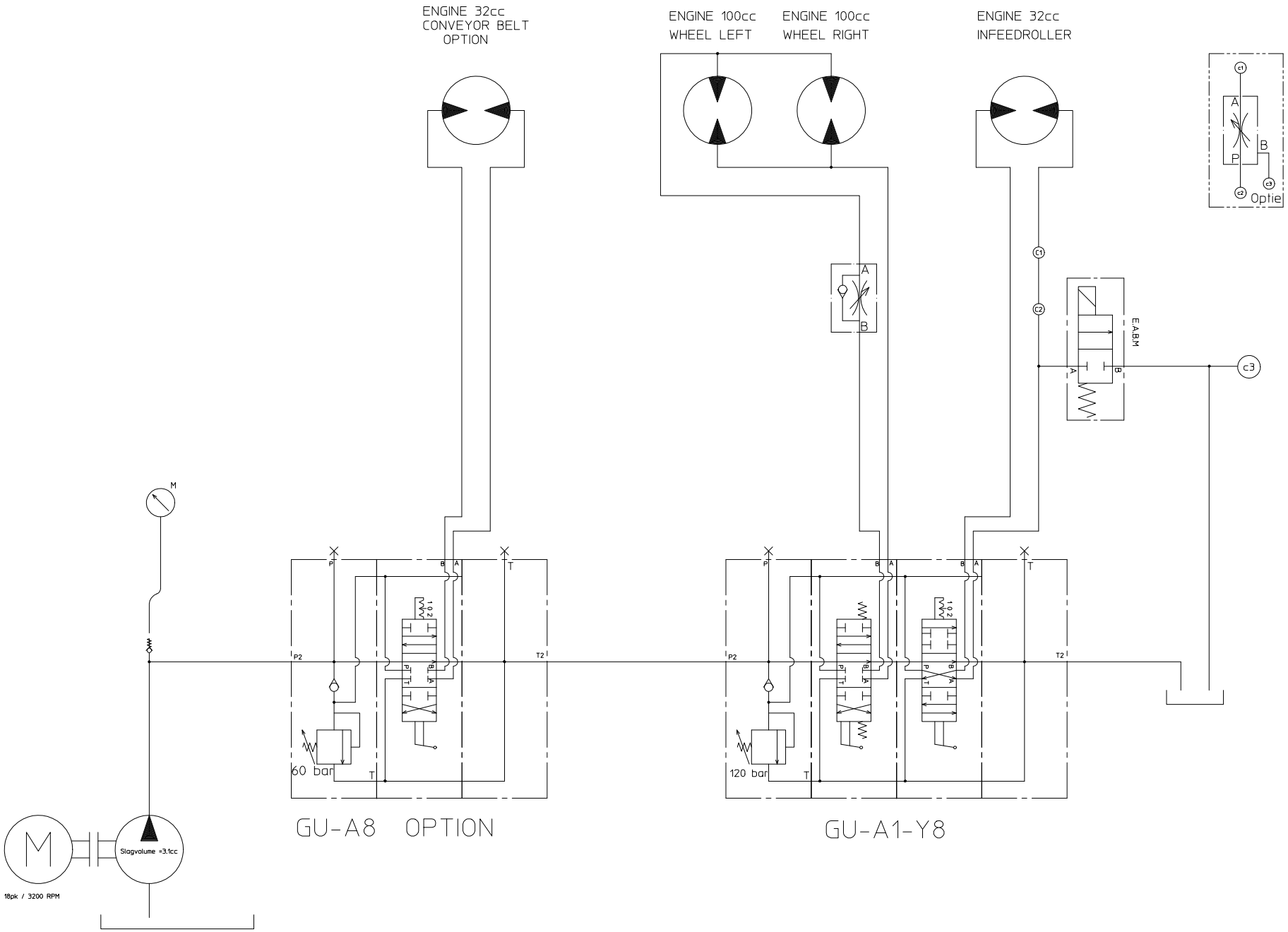

HYDRAULIC DRAW SUPER PROF 2000					
NO	BH 900 070 010	REV	1	DATE	2006/11/23

#	Bestelnummer	Omschrijving	Aantal
0	**BH 900 070 010**	**hydraulisch schema**	**0**

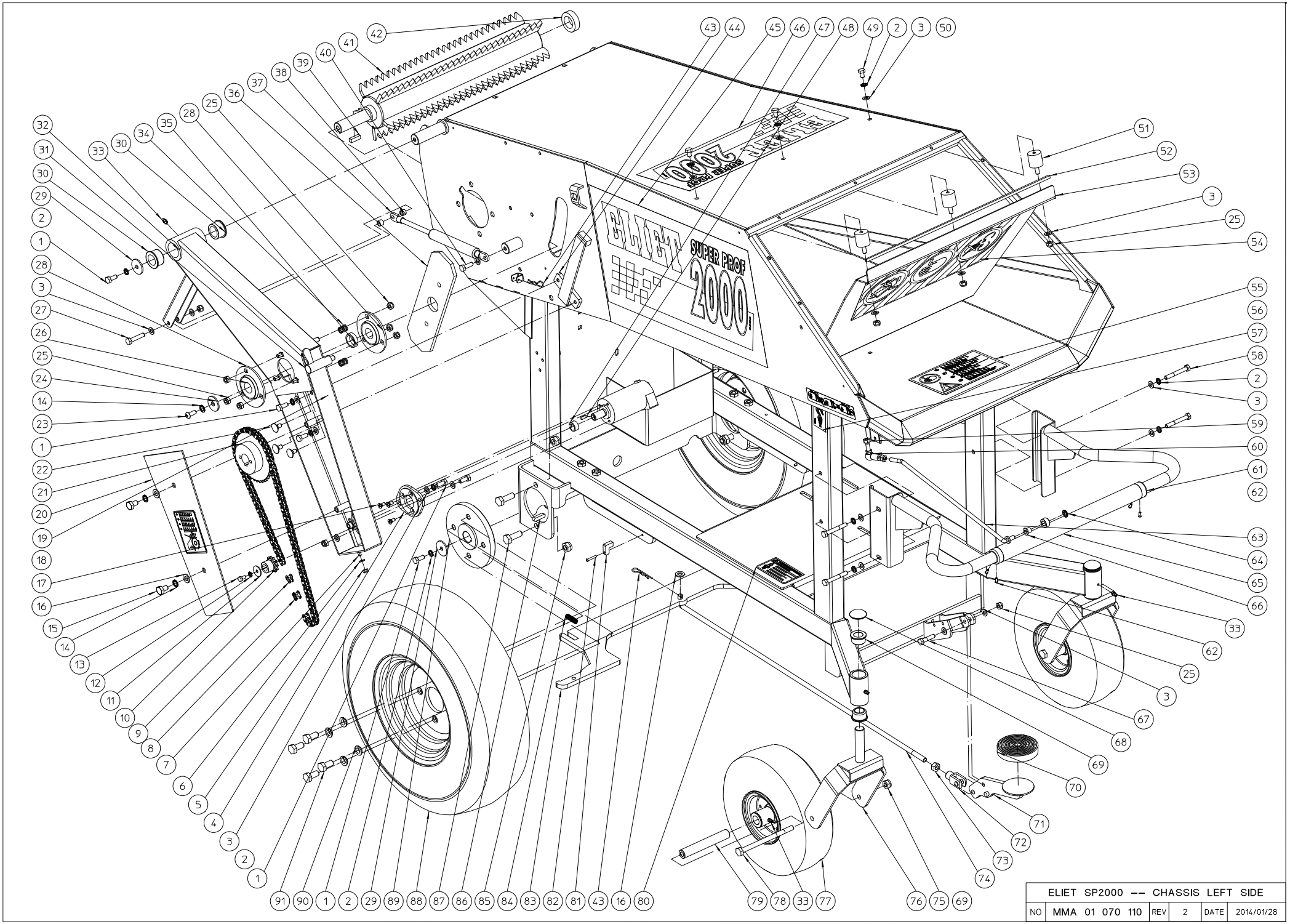

ELIET SP2000 -- CHASSIS LEFT SIDE					
NO	MMA 01 070 110	REV	2	DATE	2014/01/28

#	Bestelnummer	Omschrijving	Aantal
1	BS 512 000 820	bout m8x20 din 933	7
2	BS 534 000 800	borgrondsel m8 din 6798a	13
3	BS 531 000 800	rondsel m8 din 125	21
4	BH 330 600 000	flens voor hydraulische motor	1
5	BS 502 000 600	borgmoer met nylonring m6 din 985	3
6	BS 531 000 600	rondsel m6 din 125	3
7	BS 551 100 646	oogbout m6x70 din 444	1
8	BA 151 200 000	verbindingsschakel simplex 3/8"x7/32"	1
9	BA 151 400 000	verbindingsschakel simplex (1/2) 3/8"x7/32"	1
10	BA 161 011 163	kettingwiel simplex 3/8"x7/32" 11t	1
11	BS 532 006 253	rondsel m6x25x1.5	1
12	BS 534 000 600	borgrondsel m6 din 6798a	1
13	BS 512 000 612	bout m6x12 din 933	1
14	BS 534 001 000	borgrondsel m10 din 6798a	3
15	BS 512 001 016	bout m10x16 din 933	2
16	BS 531 001 000	rondsel m10 din 125	3
17	BS 044 600 810	bout m6x14 iso7046	3
18	BQ 505 010 130	veilgheidssticker 100x80 (riemafscherming)	1
19	BA 101 104 020	ketting simplex 3/8"x7/32" 104s	1
20	MPA 01 070 040	kettingafscherming	1
21	BA 161 040 251	kettingwiel simplex 3/8"x7/32" 40t	1
22	BS 554 100 816	bout m8x16 din 603	6
23	BS 522 500 820	schroef m8x20 iso 7380	1
24	BS 532 010 356	rondsel m10x35x3	1
25	BS 502 000 800	borgmoer met nylonring m8 din 985	12
26	BL 512 505 203	lager as 205	2
27	BS 512 000 840	bout m8x40 din 933	1
28	BL 711 502 500	flenzen pf 205	2
29	BS 532 008 356	rondsel m8x35x3	3
30	BR 112 262 110	nylon bus met kraag (26/35.5/40x21/2)	2
31	BO 100 010 100	trekgrendel met vleugelhandvat 10mm	0
32	MPA 01 070 120	arm invoerwals	1
33	BY 100 106 100	smeernippel m6 din 71412	5
34	BV 911 000 010	veer 14x2x16	2
35	MPA 01 070 440	tussenring	1
36	BR 910 000 040	nylon dekplaat sp2000	1
37	BV 521 010 001	gasveer 500n x 100mm	1
38	MPA 01 070 420	bus	2
39	BB 341 080 826	spie 8x8x26 din 6880	1
40	BS 512 000 825	bout m8x25 din 933	1
41	MPA 01 070 030	invoerwals	1
42	BR 111 291 310	nylon bus (28.5/44x13)	1
43	BB 040 102 040	betaspeld 2mm din 11024	2
44	MPA 01 070 250	geleidingsstuk	1
45	BQ 501 070 020	sticker eliet sp 2000 640x280	1
46	BQ 501 070 010	sticker eliet sp 2000 470x220	1
47	MPA 01 070 430	tussenring	1
48	BB 351 050 516	spie 5x5x16 din 6885a	1
49	BS 512 000 812	bout m8x12 din 933	3
50	MPA 01 070 010	chassis	1
51	BR 600 130 301	rubber trillingsdemper 30x30b m8x16	3
52	BR 000 910 530	rubber u-profiel 530mm	1

53	MPA 01 070 170	anti-projectie schild	1
54	BQ 505 010 100	veiligheidssticker 465x200 (schild)	1
55	BQ 505 010 110	veiligheidssticker 190x125 (invoer)	1
56	BQ 501 060 081	sticker bediening invoerwals sp2000 (l)	1
57	BQ 501 060 090	sticker bevestigingshaak	1
58	BS 511 000 844	bout m8x60 din 931	4
59	BS 501 000 800	moer m8 din 934	2
60	BA 230 010 800	kogelgewricht m8	1
61	BR 910 000 010	nylon bus met kraag (25/30/34x30/15)	2
62	BB 221 104 100	klinknagel alu 3.9x10 din 7337 a	4
63	MPA 01 070 380	stang bediening tractie	1
64	BB 011 000 080	starlock 8mm	1
65	MPA 01 070 060	stuurbeugel	1
66	BR 112 081 300	nylon bus met kraag (8/11/16x13/2)	1
67	BS 511 000 835	bout m8x35 din 931	1
68	BB 011 000 200	starlock 20mm	2
69	BR 112 201 910	nylon bus met kraag (20.5/30/35x19/2.5)	6
70	BR 900 000 110	laddervoet dia 90x18mm	1
71	MPA 01 070 130	rempedaal	1
72	BS 556 001 000	stelgaffel m10x20 din 71752	1
73	BS 501 001 000	moer m10 din 934	1
74	MPA 01 070 190	remstang	1
75	BS 502 001 000	borgmoer met nylonring m10 din 985	2
76	MPA 01 070 140	voorwielvork	2
77	BW 029 020 100	voorwiel 4.00-4	2
78	BS 511 001 055	bout m10x150 din 931	2
79	MPA 01 070 390	as voorwiel	2
80	BQ 505 010 040	veiligheidssticker 60x100 (bougie)	1
81	BR 910 000 050	nylon stootblok	2
82	BB 221 004 250	klinknagel stalen 3.9x25 din 7337 a	2
83	MPA 01 070 200	rem	1
84	BV 907 000 020	veer 10x1x60	2
85	BS 502 001 200	borgmoer met nylonring m12 din 985	4
86	BB 351 080 732	spie 8x7x32 din 6885a	2
87	BS 512 001 235	bout m12x35 din 933	4
88	BW 054 060 000	achter wiel 6.00-9 6pr	2
89	BA 281 504 501	flensnaaf achterwiel m12x1.5	2
90	BS 535 301 210	borg inzet-rondsel m12 din 74361	8
91	BS 512 301 225	bout m12x1.5x25 din 961	8

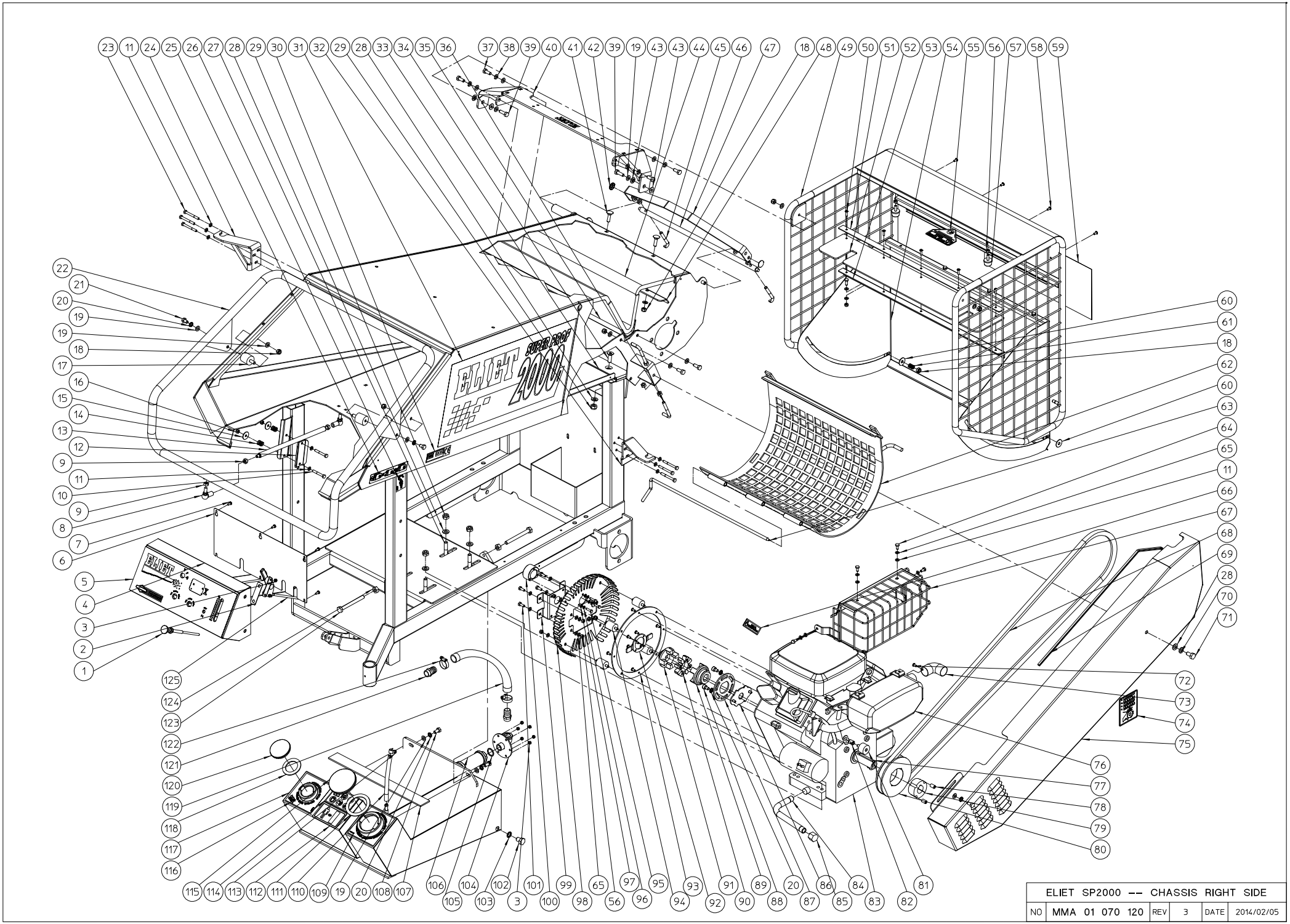

ELIET SP2000 -- CHASSIS RIGHT SIDE					
NO	MMA 01 070 120	REV	3	DATE	2014/02/05

#	Bestelnummer	Omschrijving	Aantal
1	BK 181 151 060	smoorklep trekker	1
2	MPA 01 070 280	dikteplaat	1
3	BS 502 000 500	borgmoer met nylonring m5 din 985	8
4	MPA 01 072 070	besturingspaneel	1
5	BQ 501 060 030	sticker instrumentenbord	1
6	MPA 01 070 050	dekplaat instrumentenbord	1
7	BS 549 014 813	schroef Ø4.8x13 din 7981	6
8	BA 230 010 800	kogelgewricht m8	2
9	BS 501 000 800	moer m8 din 934	9
10	BS 511 000 641	bout m6x45 din 931	2
11	BS 531 000 600	rondsel m6 din 125	38
12	MPA 01 070 310	stangklem	1
13	MPA 01 070 370	verbindingsstang	1
14	BV 911 000 010	veer 14x2x16	2
15	BS 532 006 253	rondsel m6x25x1.5	2
16	BS 502 000 600	borgmoer met nylonring m6 din 985	16
17	BR 600 130 301	rubber trillingsdemper 30x30b m8x16	2
18	BS 502 000 800	borgmoer met nylonring m8 din 985	12
19	BS 531 000 800	rondsel m8 din 125	25
20	BS 534 000 800	borgrondsel m8 din 6798a	7
21	BS 512 000 812	bout m8x12 din 933	2
22	MPA 01 070 150	bedieningshendel invoerwals	1
23	BS 511 000 643	bout m6x55 din 931	6
24	MPA 01 072 020	houder afschermnet rechts	1
25	BQ 501 060 080	sticker bediening invoerwals sp2000 (r)	1
26	BQ 501 060 090	sticker bevestigingshaak	1
27	MPA 01 070 230	motor bevestigingsplaat	1
28	BS 531 001 000	rondsel m10 din 125	11
29	BS 502 001 000	borgmoer met nylonring m10 din 985	8
30	BQ 505 010 010	identiteitsticker ce 120x30	1
31	BQ 501 070 020	sticker eliet sp 2000 640x280	1
32	MPA 01 072 030	houder afschermnet links	1
33	MPA 01 070 180	bevestigingslat	1
34	BS 522 101 030	schroef m10x30 din 7991	4
35	MPA 01 070 320	u - houder rubber	1
36	MPA 01 010 180	riemvanger	2
37	BS 512 000 820	bout m8x20 din 933	8
38	BS 533 000 800	borgrondsel m8 din 127b	4
39	BS 512 000 825	bout m8x25 din 933	2
40	MPA 01 072 010	drager achterafscherming	1
41	BS 554 100 830	bout m8x30 din 603	2
42	BB 011 000 090	starlock 9mm	2
43	BR 112 080 300	nylon bus met kraag (8.2/10.9/18x3.5/1.5)	4
44	BR 900 001 110	rubber geluidsdempingsplaat	1
45	MPA 01 070 400	snelspanhaken	2
46	MPA 01 070 220	as sluiten rooster	1
47	MPA 01 070 020	hendel sluiten rooster	1
48	MPA 01 070 330	houder rubber	1
49	MPA 01 072 060	afschermnet	1
50	BB 221 105 160	klinknagel alu 4.8x16 din 7337 a	5
51	MPA 01 070 710	bevestigingslat rubber	1
52	BR 900 001 320	rubber anti-projectie flap	1

53	MPA 01 070 700	bevestigingszwee rubber	1
54	MPA 01 070 090	anti-projectie schild	1
55	BQ 505 010 070	veiligheidssticker 100x80 (snijwonden)	1
56	BS 501 000 600	moer m6 din 934	6
57	BR 600 425 170	rubber trillingsdemper 25x17b m6x18	2
58	BB 221 105 100	klinknagel alu 4.8x10 din 7337 a	4
59	BQ 501 070 010	sticker eliet sp 2000 470x220	1
60	BS 532 008 253	rondsel m8x25x1.5	4
61	BV 907 000 010	veer 12x1.5x16	2
62	MPA 01 070 325	calibratie zeef ?25mm	1
63	MPA 01 070 210	as rooster	1
64	BS 512 000 612	bout m6x12 din 933	4
65	BS 533 000 600	borgrondsel m6 din 127b	8
66	BQ 505 010 030	sticker max 3200 t/min 90x25	1
67	BM 261 300 100	uitlaat afscherming	1
68	BA 521 323 600	riem xpb 2360	1
69	BR 000 911 120	rubber u-profiel 1120mm	1
70	BS 533 001 000	borgrondsel m10 din 127b	1
71	BS 512 001 020	bout m10x20 din 933	1
72	BB 221 005 100	klinknagel stalen 4.8x10 din 7337 a	9
73	BT 122 172 828	koper uitlaatgasdeflector 28mm	1
74	BQ 505 010 130	veilgheidssticker 100x80 (riemafscherming)	1
75	MPA 01 072 050	riemafscherming	1
76	BM 261 300 200	uitlaat	1
77	BB 342 060 657	spie 6.35x6.35x57 din 6880	1
78	BB 501 310 160	klembusschroef 3/8"x5/8"	2
79	BB 501 231 600	klembus tl 1610-1"	1
80	BA 563 712 501	riemschijf spb 125 voor taperlock tl1610	1
81	BR 600 130 201	rubber trillingsdemper 30x20b m8x20	1
82	BS 747 600 812	schroefdraadbussen type 300	1
83	BM 201 318 001	b&s vanguard twin 18 pk	1
84	BM 261 300 400	olie aflaat pijp	1
85	BT 174 150 600	afstop moer 3/8"	1
86	MPA 01 070 690	centrering koppeling	1
87	MPA 01 070 280	dikteplaat	1
88	BS 521 100 812	schroef m8x12 din 912	2
89	BA 201 232 000	flens voor elast. koppeling (motorkant)	1
90	BA 201 240 000	rubber flector elast. koppeling	1
91	BA 201 220 101	flens voor elast. koppeling (pompkant)	1
92	MPA 01 070 270	snelheidsmeter	1
93	MPA 01 070 670	motorhuis versterkingsring	1
94	BR 600 125 301	rubber trillingsdemper 25x30a m6x10	4
95	BS 512 000 520	bout m5x20 din 933	3
96	BS 533 000 500	borgrondsel m5 din 127b	3
97	BS 531 000 500	rondsel m5 din 125	3
98	MPA 01 070 661	houder hydraulische pomp	1
99	MPA 01 070 650	houder pomp	1
100	BR 910 000 060	sensorzitting	1
101	BS 512 000 616	bout m6x16 din 933	8
102	BS 512 001 216	bout m12x16 din 933	2
103	BH 809 012 100	dichting 12mm	2
104	MPA 01 070 240	houder voor hydraulische filter	1

105	BH 805 021 150	koper dichting 21x26x1.5	1
106	BH 280 108 000	hydraulische filter 1/2”	1
107	BR 900 001 240	rubber tussenlap	1
108	BS 512 000 816	bout m8x16 din 933	3
109	BQ 501 060 040	sticker benzinetank	1
110	BR 200 207 018	benzineleiding	1
111	BH 720 301 060	rubber dichtingsring tank d60	1
112	BQ 505 010 150	veiligheidssticker 60x100 (afstand)	1
113	BT 670 109 110	slangklem 9x11mm	1
114	BQ 505 010 050	veiligheidssticker 60x100 (pictogram)	1
115	BH 720 101 060	deksel voor tank b60	1
116	BQ 501 060 050	sticker hydraulische olietank	1
117	MPA 01 070 110	benzine en hydraulische olietank	1
118	BH 720 301 040	rubber dichtingsring tank d40	1
119	BR 200 219 038	aanzuigslang 19x380mm	1
120	BH 720 101 040	deksel voor tank b40	1
121	BT 136 260 820	inschroef bevestiging voor slang 20x1/2	2
122	BT 670 117 290	slangklem 17x29mm	2
123	BS 512 001 050	bout m10x100 din 933	2
124	BS 501 001 000	moer m10 din 934	2
125	BM 260 692 541	gashendel	1

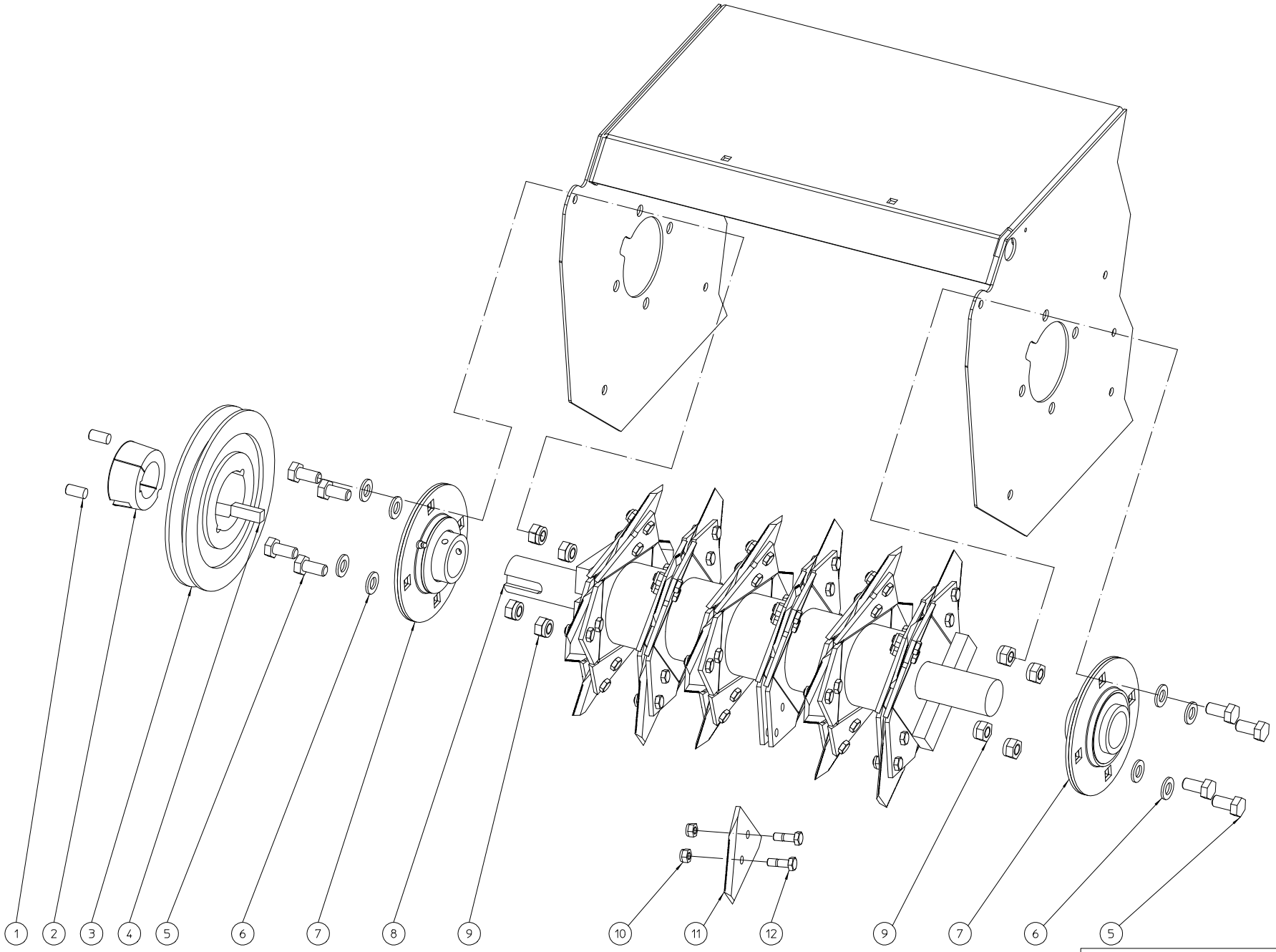

ELIET SP2000 -- ROTOR					
NO	MMA 01 070 130	REV	1	DATE	2006/06/15

#	Bestelnummer	Omschrijving	Aantal
1	BB 501 311 220	klembusschroef 7/16"x7/8"	2
2	BB 501 154 000	klembus tl 2012-40	1
3	BA 563 719 001	riemschijf spb 190 tl2012	1
4	BB 341 121 035	spie 12x10x35 din 6880	1
5	BS 512 001 225	bout m12x25 din 933	8
6	BS 531 001 200	rondsel m12 din 125	8
7	BL 801 604 001	kit lager ucpf 208 compleet	2
8	MPA 01 070 820	messenas	1
9	BS 502 001 200	borgmoer met nylonring m12 din 985	8
10	BS 502 000 811	borgmoer met nylonring m8x1 kl.10 din 985	0
11	BU 401 300 202	set messen (24)	1
12	BS 011 300 827	bout m8x1x27 kl.10 din 960	0

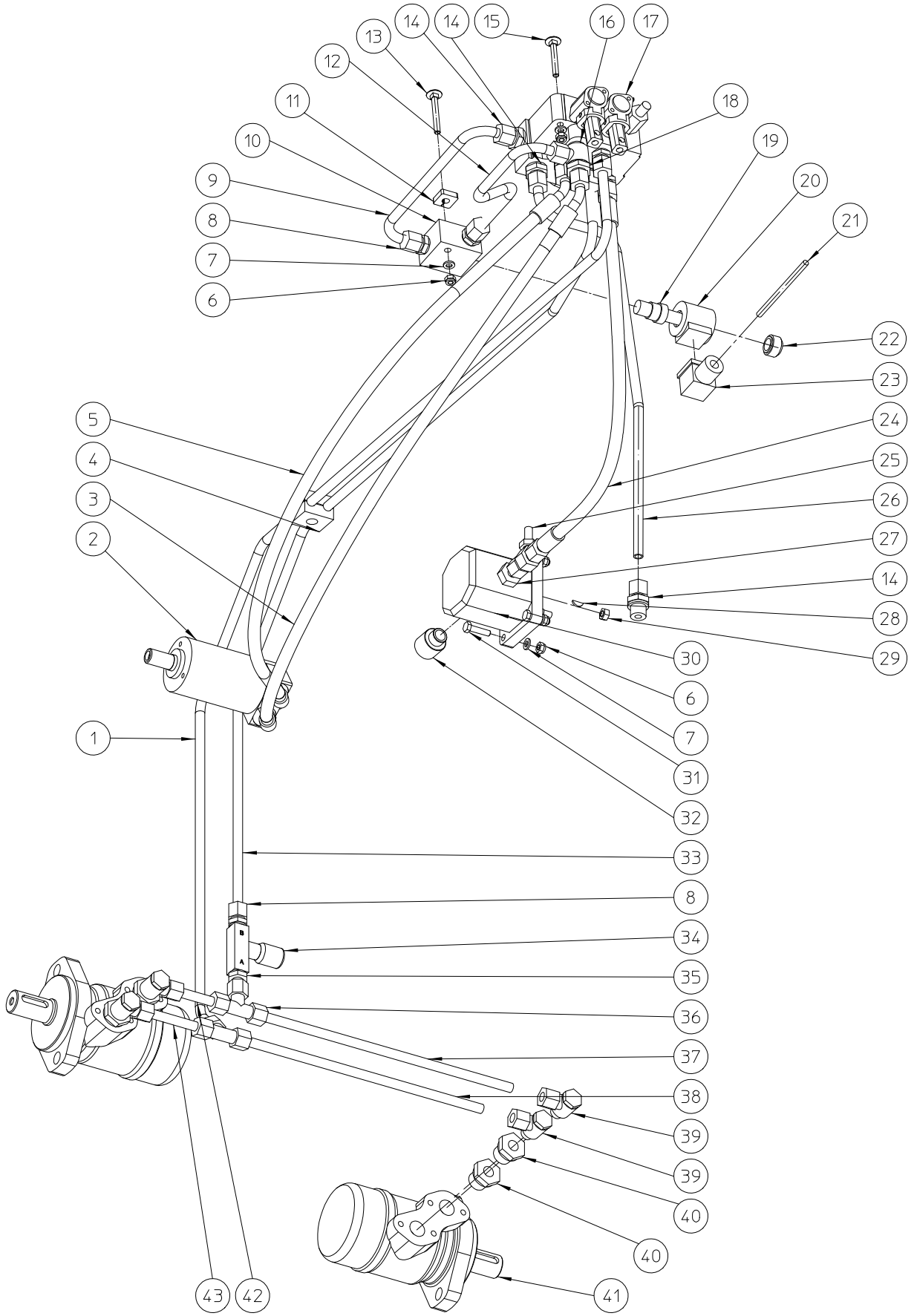

ELIET SP2000 -- HYDRAULIC SYSTEM					
NO	MMA 01 070 140	REV	2	DATE	2014/01/30

#	Bestelnummer	Omschrijving	Aantal
1	MPA 01 070 460	hydraulische leiding (achterwaartse tractie)	1
2	BH 331 203 210	hydraulische motor epmm 32cc	1
3	BH 551 040 890	flexibele hydraulische slang 1/4"x895	1
4	BH 711 020 100	leidingklem b-10mm	2
5	BH 551 040 870	flexibele hydraulische slang 1/4"x870	1
6	BS 502 000 600	borgmoer met nylonring m6 din 985	7
7	BS 531 000 600	rondsel m6 din 125	7
8	BH 509 211 004	rechte inschroefkoppeling 10lx1/4"	7
9	MPA 01 070 490	hydraulische leiding (elektromagnetisch ventiel uit)	1
10	BH 410 001 100	electro magnetisch ventiel 1/4"	1
11	MPA 01 070 350	tussenstuk	1
12	MPA 01 070 470	hydraulische leiding (elektromagnetisch ventiel in)	1
13	BS 554 100 642	bout m6x50 din 603	1
14	BH 509 211 006	rechte inschroefkoppeling 10lx3/8"	5
15	BS 554 100 641	bout m6x45 din 603	2
16	BH 513 011 004	banjo met inwendige zeskant 10lx1/4"	1
17	BH 400 006 000	hydr. verdeelventiel bm 20/2 1/4" a1 y8	1
18	BH 509 221 017	rechte inschroefkoppeling 10lxm18x1	1
19	BH 410 001 200	schuif electro magnetisch ventiel 1/4"	1
20	BH 410 001 300	soleno	1
21	BE 092 021 701	liyy draad 1mm	1
22	BN 760 120 220	moer electromagnetisch ventiel 1/4	1
23	BH 410 001 400	stekker	1
24	BH 551 040 440	flexibele hydraulische slang 1/4"x445	1
25	BH 563 000 100	koppelstuk voor manometer 10lxm16x2	1
26	MPA 01 070 480	hydraulische leiding (pomp uit)	1
27	BH 512 631 006	rechte inschroefkoppeling 10sx3/8"	1
28	BB 321 020 512	spie 2x5x12.65 din 6888	1
29	BS 501 000 700	moer m7 din 934	1
30	BH 210 103 200	hydraulische pomp 3.2cc	1
31	BS 512 000 625	bout m6x25 din 933	4
32	BT 134 280 608	messing 3/8x1/2	1
33	MPA 01 070 450	hydraulische leiding (voorwaartse tractie)	1
34	BH 430 110 400	smoorklep 1/4"	1
35	BH 512 611 004	rechte inschroefkoppeling 10lx1/4"	1
36	BH 510 011 000	gelijk t stuk 10l	2
37	MPA 01 070 530	hydraulische leiding 10x317	1
38	MPA 01 070 520	hydraulische leiding 10x301	1
39	BH 513 111 004	banjo 10lx1/4"	4
40	BH 514 100 804	reductieadapter (m-v) 1/2"-1/4"	4
41	BH 331 410 000	hydraulische motor epm n 100cc	2
42	MPA 01 070 500	hydraulische leiding 10x71	1
43	MPA 01 070 510	hydraulische leiding 10x87	1

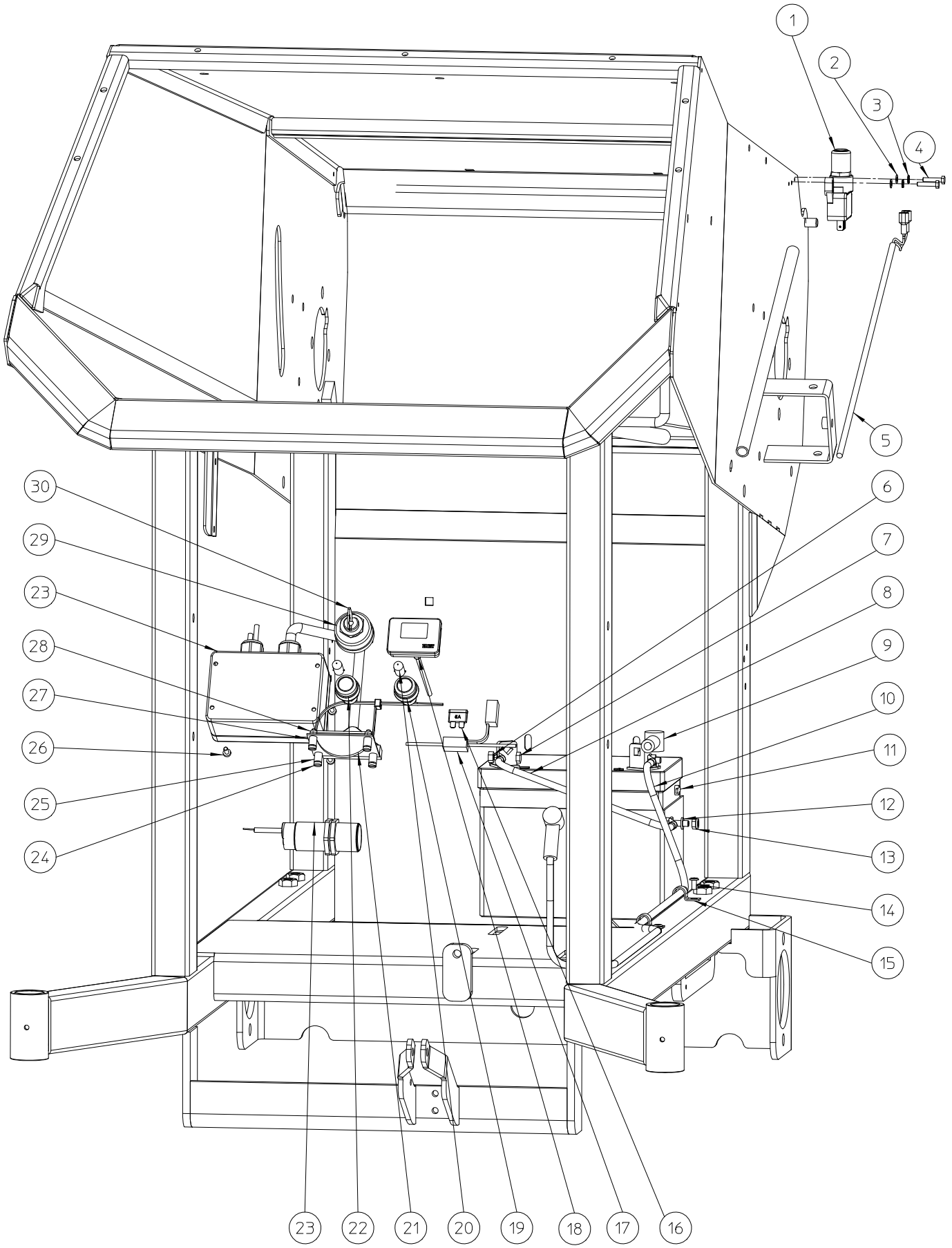

ELIET SP2000 -- ELECTRIC SYSTEM					
NO	MMA 01 070 150	REV	2	DATE	2014/01/24

#	Bestelnummer	Omschrijving	Aantal
1	BE 120 030 020	veiligheidschakelaar	1
2	BS 531 000 400	rondsel m4 din 125	2
3	BS 534 000 400	borgrondsel m4 din 6798a	2
4	BS 512 000 420	bout m4x20 din 933	2
5	BE 092 021 851	kabel veiligheidscontact	1
6	BS 501 000 600	moer m6 din 934	2
7	BS 512 000 620	bout m6x20 din 933	2
8	BE 090 180 331	zwarte draad 16mm	1
9	BR 701 010 150	klemafdekking	2
10	BE 090 281 031	rode draad 16mm	1
11	BE 240 120 300	batterij 12v 30ah	1
12	BS 531 000 600	rondsel m6 din 125	1
13	BS 502 000 600	borgmoer met nylonring m6 din 985	1
14	BB 221 005 100	klinknagel stalen 4.8x10 din 7337 a	2
15	BE 043 200 100	kabelklem	2
16	BE 100 700 500	midi-stekkerzekering 5a	1
17	BE 100 020 300	stekkerzekeringhouder fha 1c	1
18	BE 412 730 400	onderhoudsmeter	1
19	BE 530 040 120	groen licht	1
20	BE 510 110 120	lamp 12v 2w	2
21	BE 043 010 280	spanband 280x4.5	1
22	BE 530 030 120	rood licht	1
23	BE 700 010 000	abm veiligheidssysteem	1
24	BS 541 000 420	schroef m4x20 din 84	4
25	BR 111 041 000	nylon bus (4.2/8x10)	4
26	BS 541 000 410	schroef m4x10 din 84	4
27	BE 700 011 000	printplaat met stekker	1
28	BS 502 000 400	borgmoer met nylonring m4 din 985	4
29	BM 260 692 318	startslot	1
30	BM 260 691 959	startsleutel	1