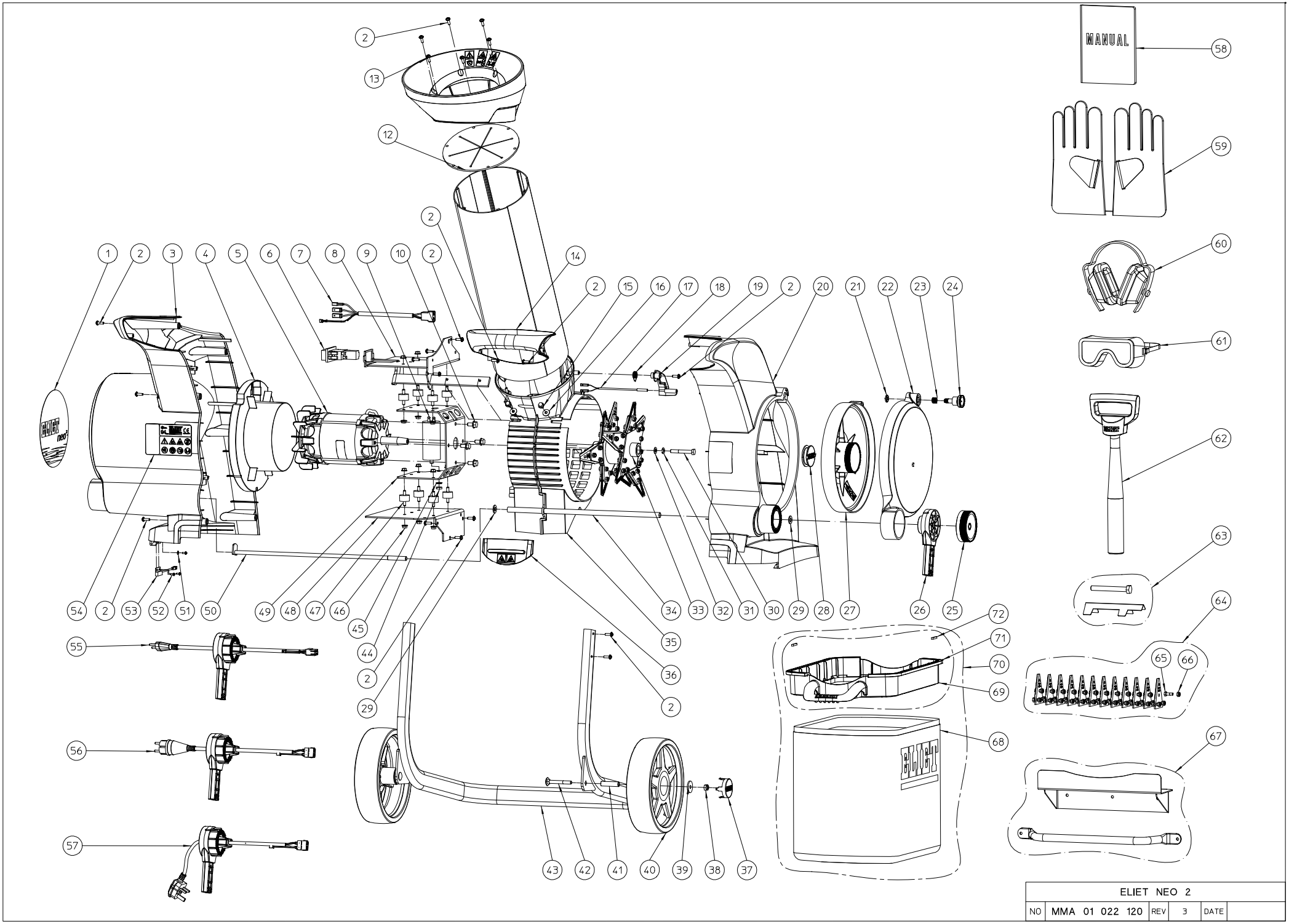
MANUAL
ELIET NEO 2
NO MMA 01 022 120 REV 3 DATE

#	Bestelnummer	Omschrijving	Aantal
1	BQ 501 220 020	sticker eliet neo 2	1
2	BS 540 100 516	torx zelfsnijdende schroef 5x16	32
3	BR 930 010 010	behuizing neo links	1
4	BR 930 010 090	bescherming motor neo	1
5	BM 101 204 001	electromotor 230v 3000w	1
6	BE 122 421 600	thermische contactor 16 amp	1
7	BE 099 000 201	bekabeling eenfasige motor	1
8	MPA 01 022 020	bovenplaat motor	1
9	BE 300 104 050	condensator 40	0
10	BS 511 400 816	zeskantflensbout m8x16 din 6921	4
12	BR 900 001 440	rubber afscherming trechter neo	1
13	BR 930 010 230	trechter neo (binnenkant + buitenkant)	1
14	BR 930 010 030	handvat neo	1
15	BS 511 400 610	zeskantflensbout m6x10 din 6921	2
16	BS 532 006 183	rondsel m6x18x1.5	2
17	BE 120 040 021	veiligheidscontact rotor neo	1
18	BV 902 030 020	veer veiligheidscontact	1
19	BR 930 010 080	veiligheidsklep rotor neo	1
20	BR 930 010 020	behuizing neo rechts	1
21	BB 010 000 100	starlock 10mm	1
22	BR 930 010 070	scharnierend deksel rotor neo	1
23	BV 902 030 010	drukveer Ø14x21x1	1
24	BR 930 010 200	veiligheidsschroef rotor	1
25	BR 930 010 160	bevestigingsmoer voet	1
26	BR 930 010 170	scharnier voetbevestiging	1
27	BR 930 010 050	deksel rotor neo	1
28	BR 930 010 060	dop elliet	1
29	BS 531 001 000	rondsel m10 din 125	2
30	BS 511 000 844	bout m8x60 din 931	1
31	BS 533 000 800	borgrondsel m8 din 127b	1
32	BS 531 000 800	rondsel m8 din 125	1
33	MPA 01 022 010	rotor	1
34	MPA 01 022 130	tussenbus	1
35	BR 930 010 040	hakselkamer	1
36	BR 930 010 100	afsluitklep opvangbak	1
37	BR 930 010 220	wieldop	2
38	BS 502 000 800	borgmoer met nylonring m8 din 985	2
39	BS 532 008 306	rondsel m8x30x3	2
40	BW 324 525 000	alu wiel Ø 240 met nylon bus	2
41	MPA 01 022 150	bus wielbevestiging	2
42	BS 554 000 845	bout m8x65 din 603	2
43	MPA 01 022 030	voet	1
44	BS 501 900 800	moer m8 din 439	0
45	BS 534 000 800	borgrondsel m8 din 6798a	0
46	BS 502 600 600	flensmoer m6 din 6923	16
47	BR 600 125 150	trillingsdemper type a 25x15 2x m6x12 70 shore	8
48	MPA 01 022 110	onderplaat motor	1
49	MPA 01 022 120	bevestiging motor	1
50	MPA 01 022 040	bevestigingsas voet	1
51	BS 532 003 091	rondsel m10x30x2.5 din 9021	1
52	BS 540 100 308	torx zelfsnijdende schroef 3x8	3
53	BE 120 040 011	veiligheidscontact bak neo	1

54	BQ 501 220 040	sticker serienummer	1
55	MA 001 001 044	assemblage zwitsers stopcontact neo	1
56	MA 001 001 043	assemblage europees stopcontact neo	1
57	MA 001 001 045	assemblage brits stopcontact neo	1
58	BZ 201 022 010	handleiding neo	1
59	BQ 710 050 000	handschoenen	1
60	BQ 700 050 000	gehoorbeschermers	1
61	BQ 720 050 000	veiligheidsbril	1
62	BR 930 010 210	stoter	1
63	MA 001 001 034	demontageset rotor	1
64	BU 401 100 102	set messen (12)	0
65	BS 011 000 618	bout m6x18 din 931 zwart	1
66	BS 502 000 600	borgmoer met nylonring m6 din 985	1
67	MA 001 001 033	bevestigingskit voor muur	0
68	BQ 348 022 010	opvangzak neo	1
69	BR 930 010 240	frame zak	1
70	MA 001 001 042	kit opvangzak neo eliet	1
71	MA 001 001 041	frame opvangzak neo + magneten	1
72	BE 120 040 060	magneet neo	1