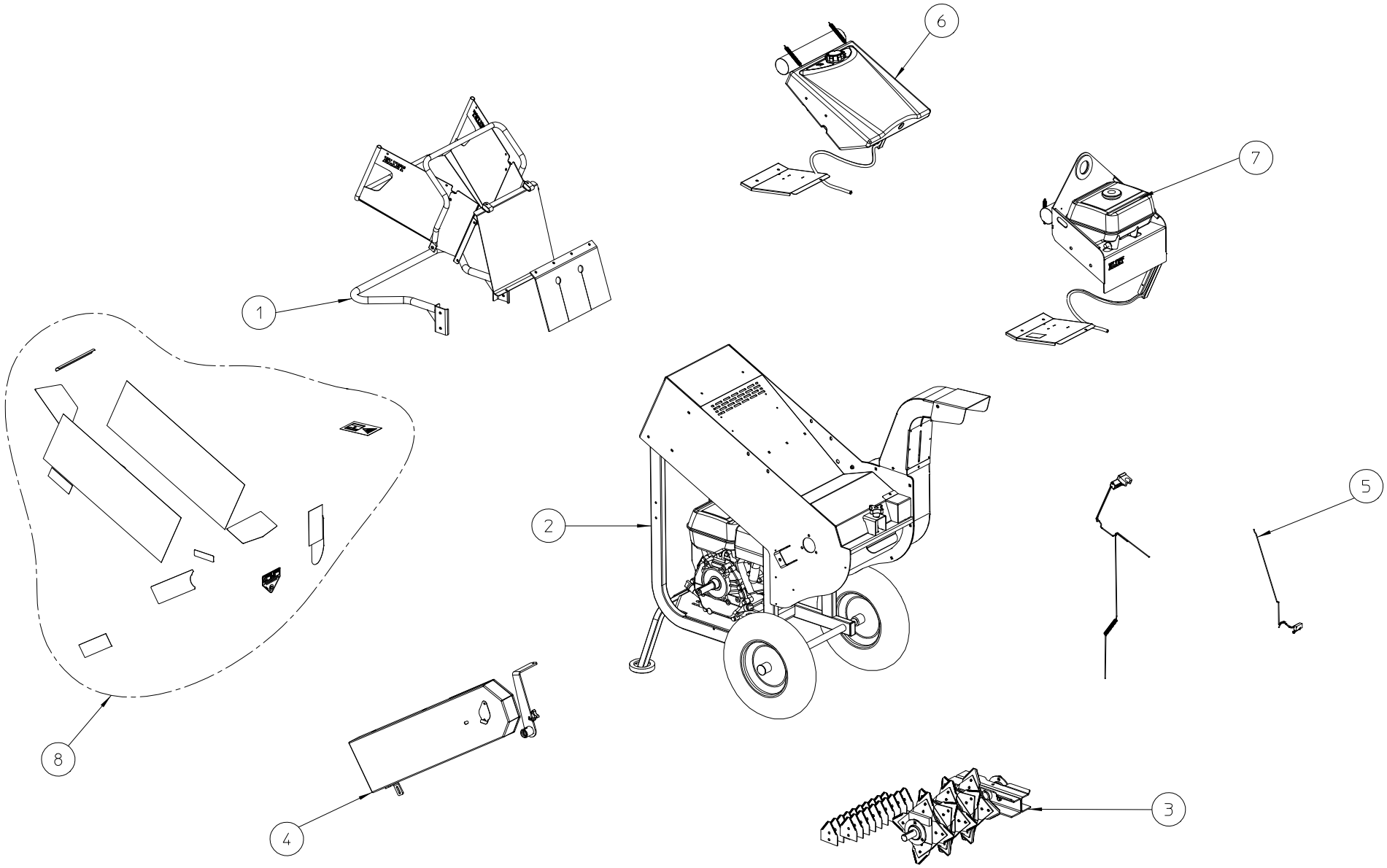

ELIET MAJOR 4S -- GENERAL					
NO	MMA 01 041 100	REV	3	DATE	2015/11/04

#	Bestelnummer	Omschrijving	Aantal
1	MMA 01 041 110	machine voorzijde	1
2	MMA 01 041 120	gestel	1
3	MMA 01 041 130	rotor	1
4	MMA 01 041 140	transmissie	1
5	MMA 01 041 150	elektrisch systeem	1
6	MMA 01 041 160	rental kit	1
7	MMA 01 041 170	metal tank rental kit	1
8	MMA 01 041 210	klevers eliet	1

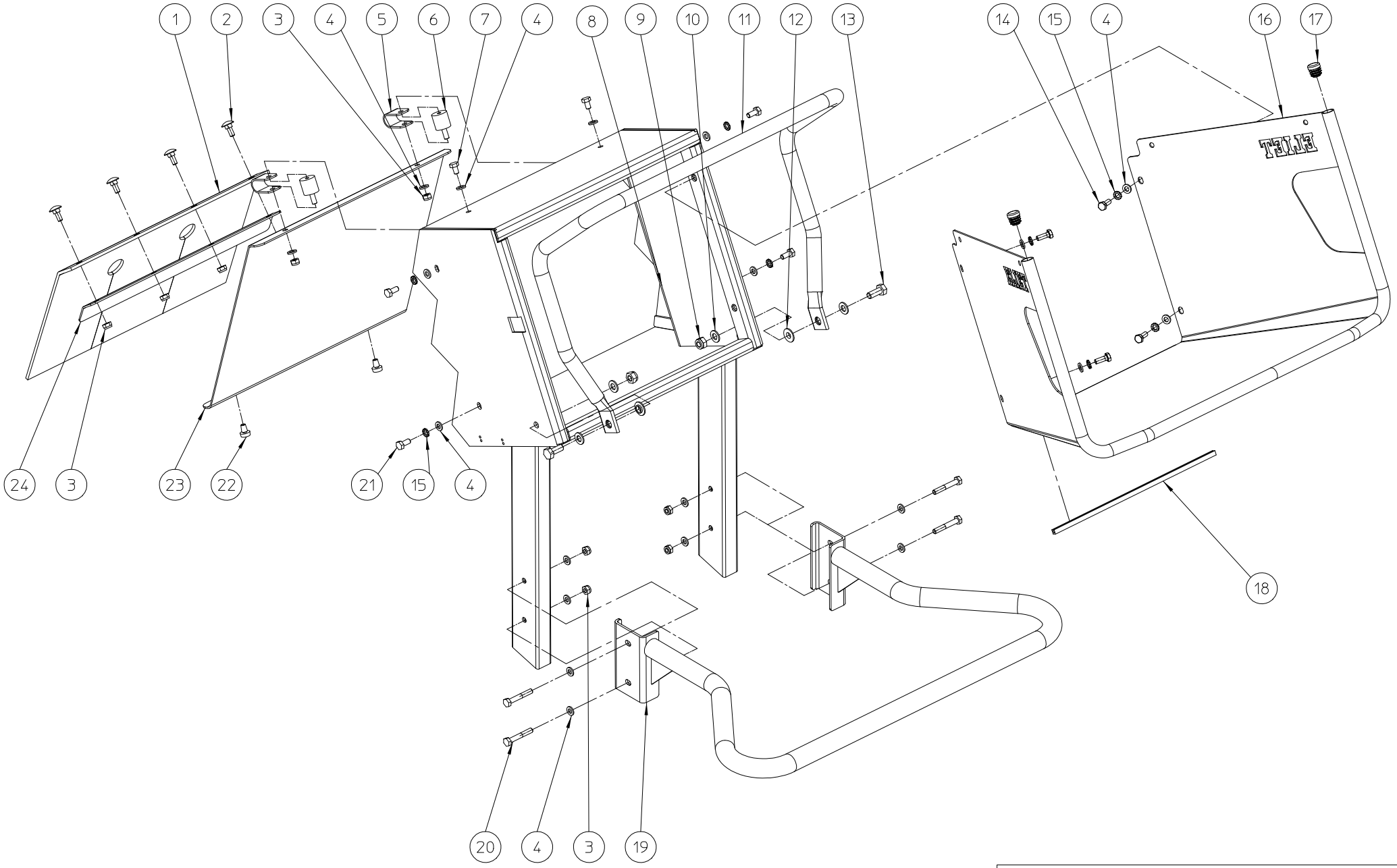

ELIET MAJOR 4S -- MACHINE FRONT SIDE					
NO	MMA 01 041 110	REV	2	DATE	2015/11/04

#	Bestelnummer	Omschrijving	Aantal
1	BR 900 001 220	rubber anti-projectie flap (binnen)	1
2	BS 554 100 616	bout m6x16 din 603	4
3	BS 502 000 600	borgmoer met nylonring m6 din 985	10
4	BS 531 000 600	rondsel m6 din 125	20
5	BR 910 000 020	nylon veiligheidshouder 80x20x2	2
6	BR 600 220 200	rubber trillingsdemper 20x20b m6x15	2
7	BS 512 000 610	bout m6x10 din 933	2
8	MPA 01 041 280	veiligheid plaat	2
9	BS 502 000 800	borgmoer met nylonring m8 din 985	2
10	BS 531 000 800	rondsel m8 din 125	4
11	MPA 01 040 040	veiligheidshendel	1
12	BR 112 080 300	nylon bus met kraag (8.2/10.9/18x3.5/1.5)	2
13	BS 512 000 820	bout m8x20 din 933	2
14	BS 512 000 616	bout m6x16 din 933	4
15	BS 534 000 600	borgrondsel m6 din 6798a	8
16	MPA 01 041 150	trechter major 4s	1
17	BR 020 501 160	lamellenstop rond 16mm	2
18	BR 000 910 280	rubber u-profiel 280mm	1
19	MPA 01 040 021	stuurbeugel - 2008	1
20	BS 511 000 640	bout m6x40 din 931	4
21	BS 512 000 614	bout m6x14 din 933	4
22	BR 602 006 151	rubber stootdopjes	2
23	MPA 01 041 220	anti-projectie schild major 4s	1
24	MPA 01 040 220	houder voor rubberflap	1

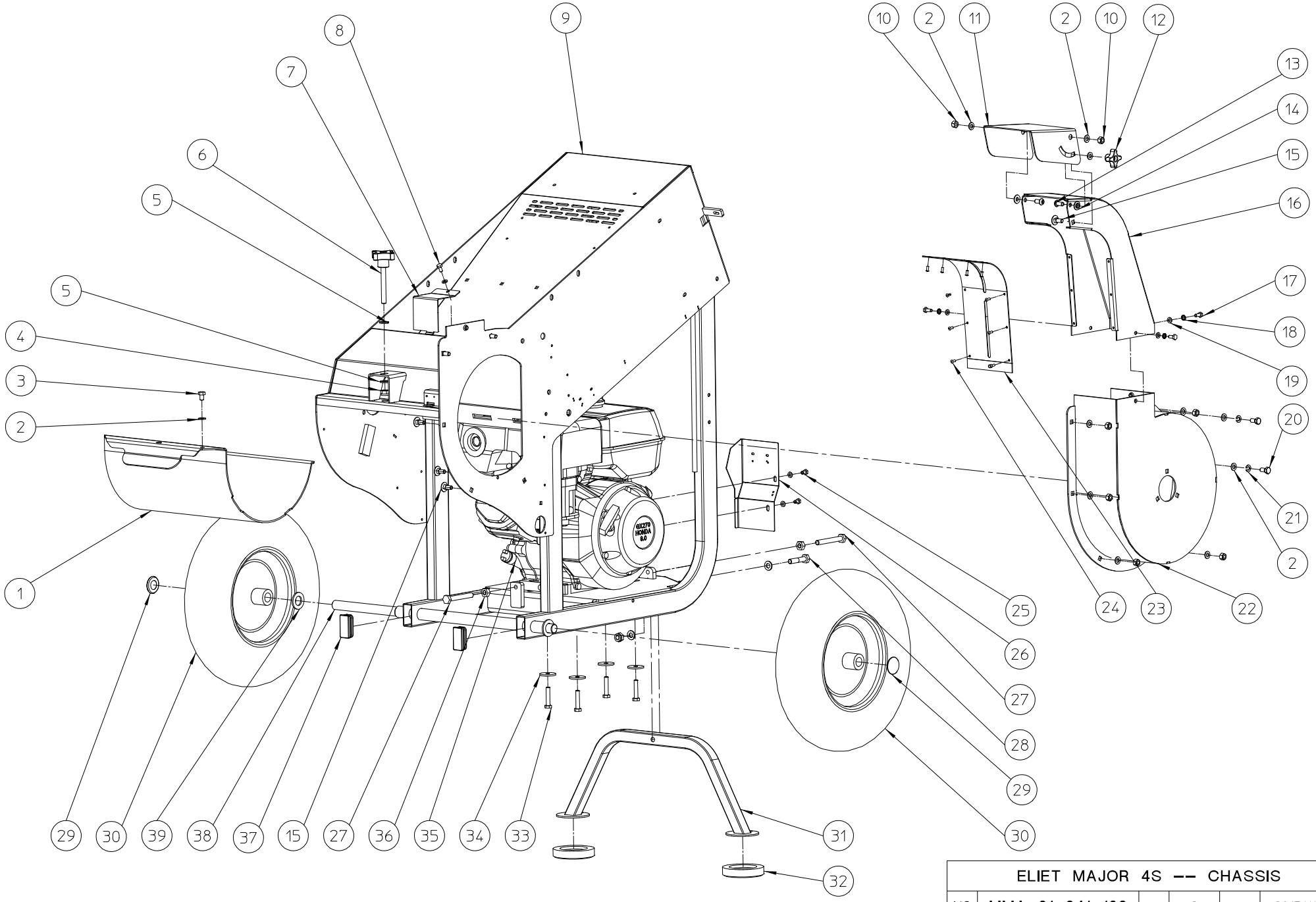

ELIET MAJOR 4S -- CHASSIS					
NO	MMA 01 041 120	REV	2	DATE	2015/11/04

#	Bestelnummer	Omschrijving	Aantal
1	MPA 01 041 090	sluitstuk rotor major 4s	1
2	BS 531 000 800	rondsel m8 din 125	15
3	BS 512 000 812	bout m8x12 din 933	1
4	BS 502 001 000	borgmoer met nylonring m10 din 985	2
5	BS 531 001 000	rondsel m10 din 125	4
6	BN 630 510 480	sterknop Ø60mm - m10x80	1
7	MPA 01 041 100	afscherming veiligheidschakelaar mi/ma 4s	1
8	BS 512 000 612	bout m6x12 din 933	1
9	MPA 01 041 030	chassis major 4s	1
10	BS 502 000 800	borgmoer met nylonring m8 din 985	11
11	MPA 01 041 240	richtingskleppen uitblaaspijp major 4s	1
12	BN 630 808 400	sterknopmoer 188-40 m8	1
13	BS 522 500 816	schroef m8x16 iso 7380	2
14	BR 112 080 300	nylon bus met kraag (8.2/10.9/18x3.5/1.5)	2
15	BS 554 100 820	bout m8x20 din 603	6
16	MPA 01 041 080	uitblaasbuis major 4s	1
17	BS 512 000 614	bout m6x14 din 933	3
18	BS 534 000 600	borgrondsel m6 din 6798a	3
19	BS 531 000 600	rondsel m6 din 125	6
20	BS 512 000 816	bout m8x16 din 933	2
21	BS 533 000 800	borgrondsel m8 din 127b	2
22	MPA 01 041 040	turbinehuis major 4s	1
23	MPA 01 041 230	uitblaaspijp bescherming major 4s	1
24	BB 221 104 100	klinknagel alu 3.9x10 din 7337 a	10
25	BS 512 000 610	bout m6x10 din 933	2
26	MPA 01 010 290	plaat vooraan gx270	1
27	BS 512 001 048	bout m10x80 din 933	2
28	BS 511 001 042	bout m10x50 din 931	1
29	BB 011 000 200	starlock 20mm	2
30	BW 040 020 000	wiel 4.80-4	2
31	MPA 01 041 050	voet major 4s	1
32	BR 900 000 110	laddervoet dia 90x18mm	2
33	BS 512 000 840	bout m8x40 din 933	4
34	BS 532 008 356	rondsel m8x35x3	4
35	BM 202 109 000	honda gx 270	1
36	BS 501 001 000	moer m10 din 934	2
37	BR 021 150 250	dop pvc zwart 50x25	2
38	MPA 01 041 250	wielas major 4s	1
39	BS 531 002 000	rondsel m20 din 125	2

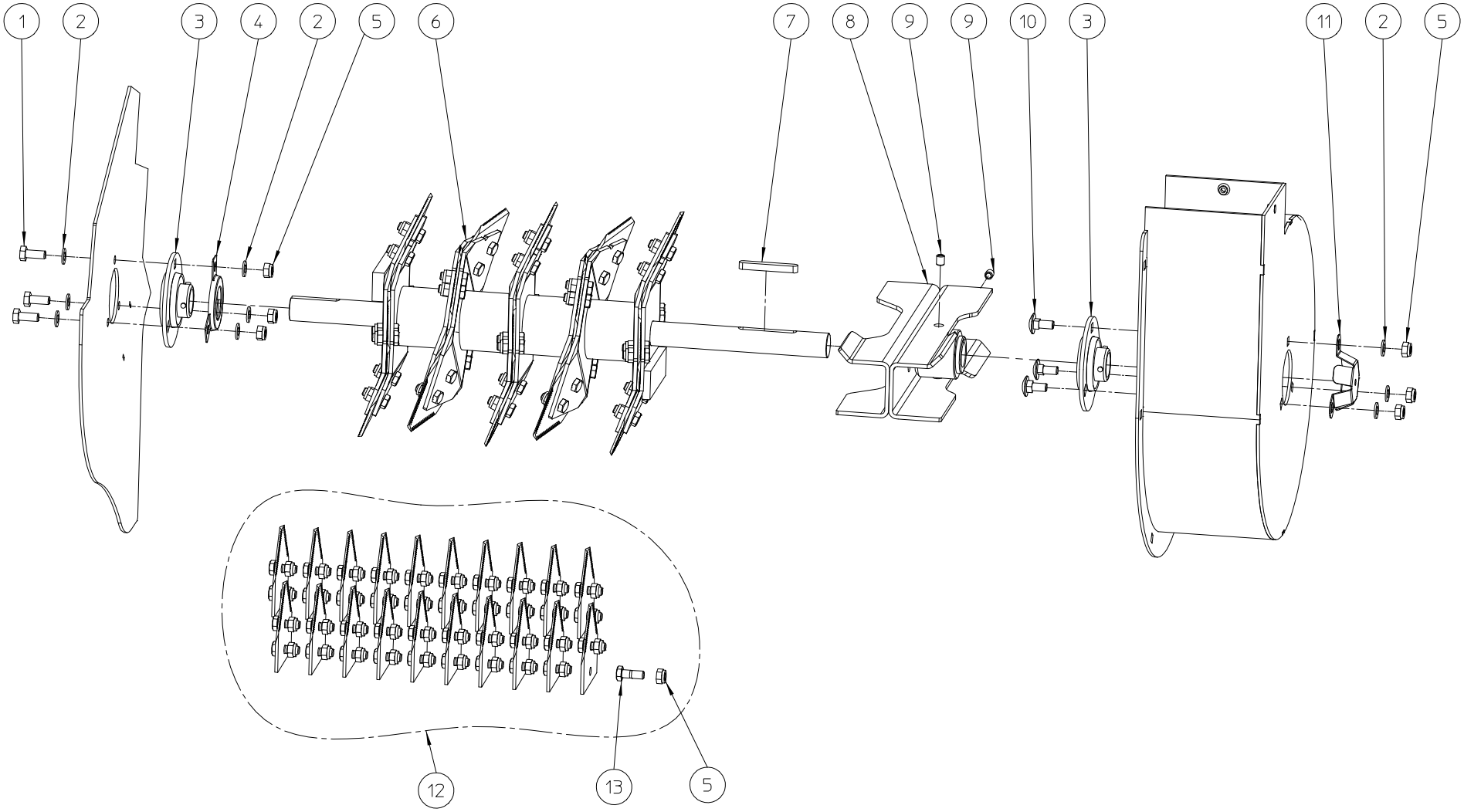

ELIET MAJOR 4S -- ROTOR					
NO	MMA 01 041 130	REV	1	DATE	2016/03/08

#	Bestelnummer	Omschrijving	Aantal
1	BS 512 000 820	bout m8x20 din 933	3
2	BS 531 000 800	rondsel m8 din 125	9
3	BL 801 502 500	lager + flenzen aspf 205	2
4	MPA 01 041 270	lagerafscherming pf205	1
5	BS 502 000 800	borgmoer met nylonring m8 din 985	6
6	MPA 01 041 060	rotor major 4s	1
7	BB 351 080 760	spie 8x7x60 din 6885a	1
8	MPA 01 041 070	schroef major 4s	1
9	BS 023 000 810	stelschroef m8x10 din 916	2
10	BS 554 100 820	bout m8x20 din 603	3
11	MPA 01 041 260	lagerafscherming pf205 + as	1
12	BU 401 200 302	set messen (20)	1
13	BS 011 000 822	bout m8x22 din 931	0

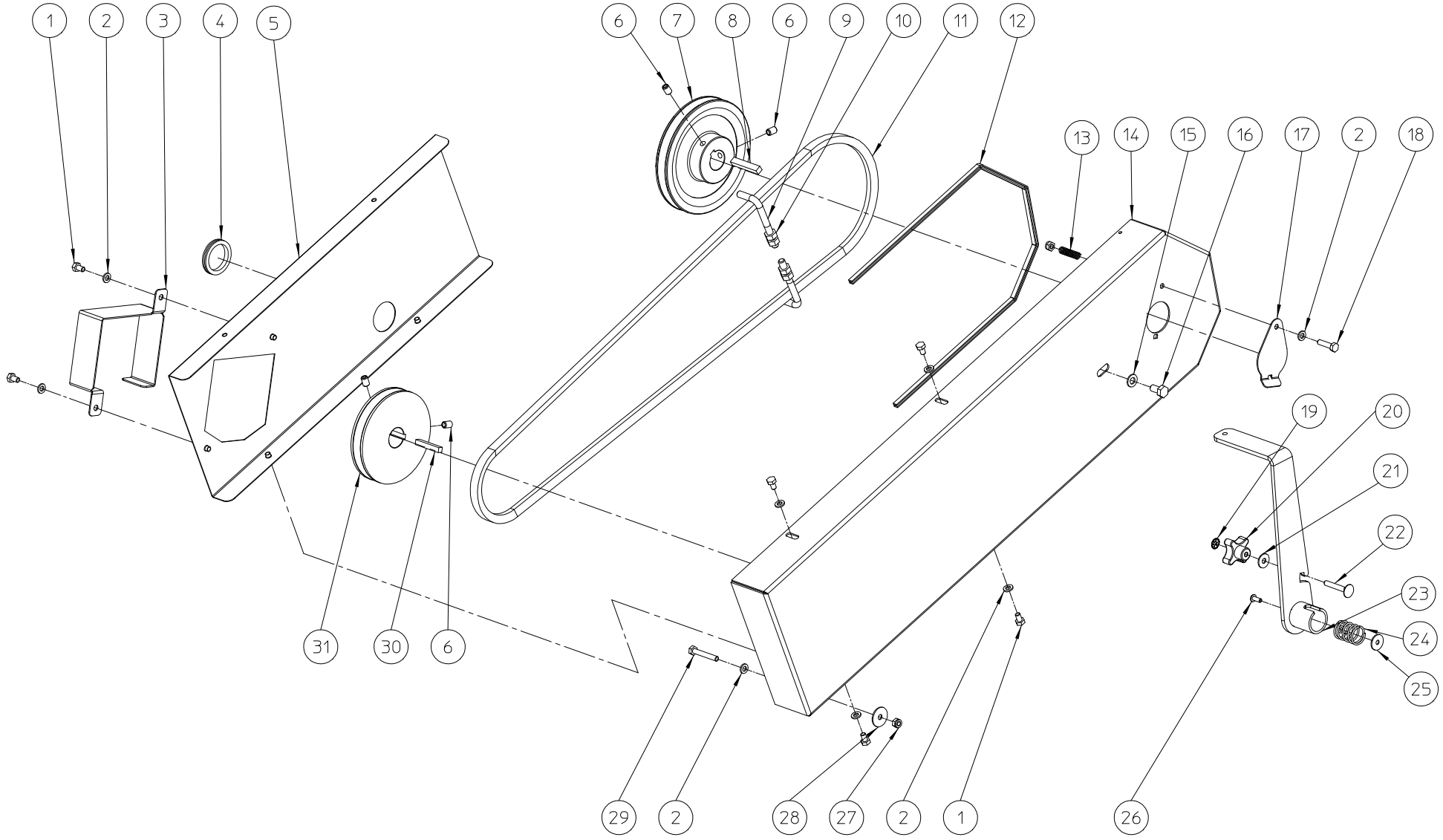

ELIET MAJOR 4S -- TRANSMISSION					
NO	MMA 01 041 140	REV	3	DATE	2015/11/04

#	Bestelnummer	Omschrijving	Aantal
1	BS 512 000 610	bout m6x10 din 933	6
2	BS 531 000 600	rondsel m6 din 125	8
3	MPA 01 010 170	bescherming as motor	1
4	BR 500 103 800	rubber dop 42x38x1.6	1
5	MPA 01 030 120	afscherming aandrijving (binnen)	1
6	BS 023 000 812	stelschroef m8x12 din 916	4
7	BA 565 714 001	riemschijf spa 140x25x8	1
8	BB 341 080 745	spie 8x7x45 din 6880	1
9	MPA 01 010 180	riemvanger	2
10	BS 501 000 800	moer m8 din 934	4
11	BA 521 216 000	riem xpa 1600	1
12	BR 000 910 600	rubber u-profiel 600mm	1
13	BV 904 000 010	drukveer Ø8.5x30mm fil Ø1mm	1
14	MPA 01 041 120	afscherming aandrijving mi/ma 4s	1
15	BS 531 000 800	rondsel m8 din 125	1
16	BS 512 000 816	bout m8x16 din 933	1
17	MPA 01 041 210	klep mi/ma 4s	1
18	BS 512 000 625	bout m6x25 din 933	1
19	BB 011 000 050	starlock 5mm	1
20	BN 630 206 000	sterknopmoer 188-40 m6	1
21	BS 532 006 183	rondsel m6x18x1.5	1
22	BS 554 100 640	bout m6x40 din 603	1
23	MPA 01 041 140	vrijmaak hefboom mi/ma 4s	1
24	BV 904 000 020	drukveer zwengel h.32 dia e.24 verzinktdraad nt.6	1
25	BS 532 005 202	rondsel m5x20x1.5	1
26	BB 221 005 120	klinknagel stalen 4.8x12 din 7337 a	1
27	BS 502 000 600	borgmoer met nylonring m6 din 985	2
28	BS 532 006 253	rondsel m6x25x1.5	1
29	BS 512 000 640	bout m6x40 din 933	1
30	BB 342 060 640	spie 6.35x6.35x40 din 6880	1
31	BA 565 711 201	riemschijf spa 112 (motor)	1

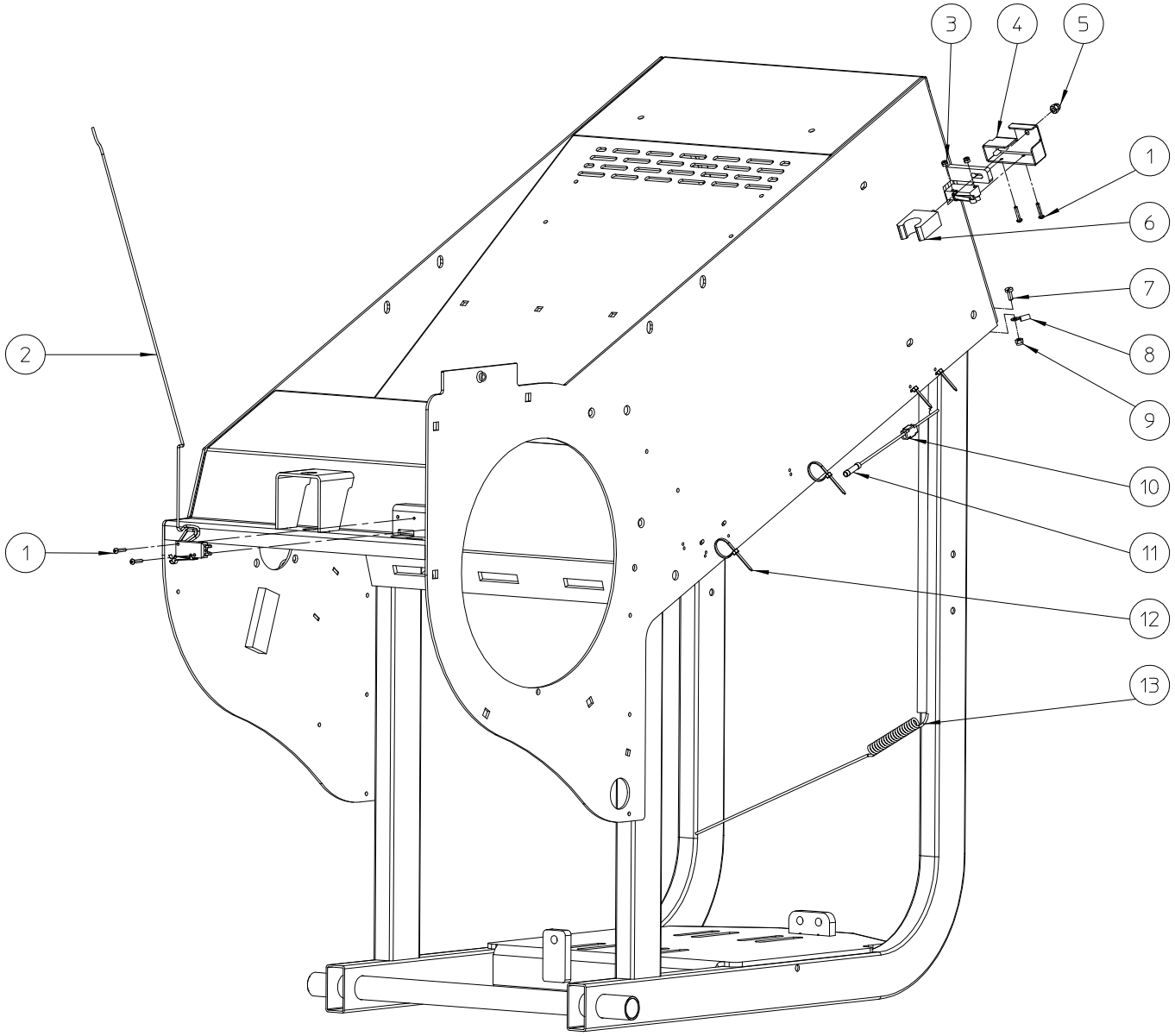

ELIET MAJOR 4S -- ELECTRICAL SYSTEM					
NO	MMA 01 041 150	REV	1	DATE	2014/01/24

#	Bestelnummer	Omschrijving	Aantal
1	BS 522 500 316	schroef m3x16 iso 7380	4
2	BE 120 010 500	veiligheidschakelaar	2
3	BS 502 000 300	borgmoer met nylonring m3 din 985	2
4	MPA 01 010 200	dekplaatje veiligheidschakelaar	1
5	BS 505 500 500	moer m5 din 1587	1
6	BT 654 001 901	buisklem 19mm	1
7	BS 541 000 410	schroef m4x10 din 84	1
8	BE 031 013 000	kabelklem met oog m4	1
9	BS 502 000 400	borgmoer met nylonring m4 din 985	1
10	BE 031 034 201	blauwe draadklem 2.5mm	1
11	BE 031 013 400	doorverbinding rood	1
12	BE 043 010 100	spanband 100x2.5	4
13	BE 090 231 141	rode draad 1.5 ce 114	1

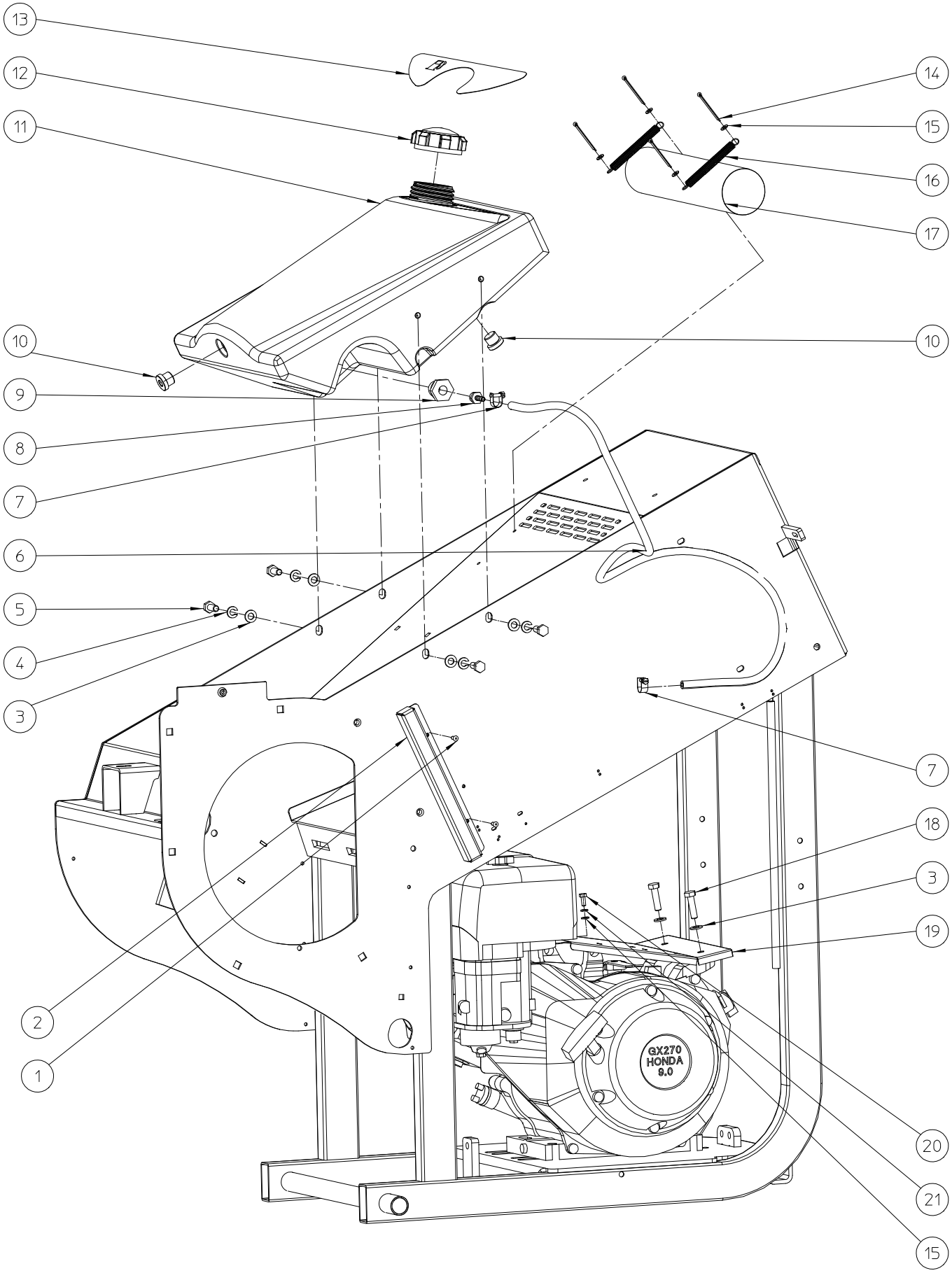

ELIET MAJOR 4S -- RENTAL KIT					
NO	MMA 01 041 160	REV	2	DATE	2014/02/25

#	Bestelnummer	Omschrijving	Aantal
1	BB 221 104 100	klinknagel alu 3.9x10 din 7337 a	2
2	MPA 01 041 290	bescherming benzine leiding	1
3	BS 531 000 800	rondsel m8 din 125	6
4	BS 533 000 800	borgrondsel m8 din 127b	4
5	BS 512 000 820	bout m8x20 din 933	4
6	BR 202 005 100	brandstofslang 5.5x1000mm	1
7	BT 670 109 110	slangklem 9x11mm	2
8	BT 136 260 406	aansluitstuk 1/4" - 6mm	1
9	BH 514 100 804	reductieadapter (m-v) 1/2"-1/4"	1
10	BH 518 500 600	schroefdop 3/8"	2
11	BY 717 210 014	kunststoftank	1
12	BH 720 505 585	deksel voor tank	1
13	BQ 501 300 020	klever benzinetank	1
14	BB 135 050 401	splitpen Ø 3,2x40 din 94	4
15	BS 531 000 500	rondsel m5 din 125	5
16	BV 011 010 010	veer 1.0x10x100	2
17	BQ 051 320 550	plastic koker 320mm	1
18	BS 512 000 830	bout m8x30 din 933	2
19	MPA 01 040 580	motorafschermplaat	1
20	BS 512 000 512	bout m5x12 din 933	1
21	BS 533 000 500	borgrondsel m5 din 127b	1

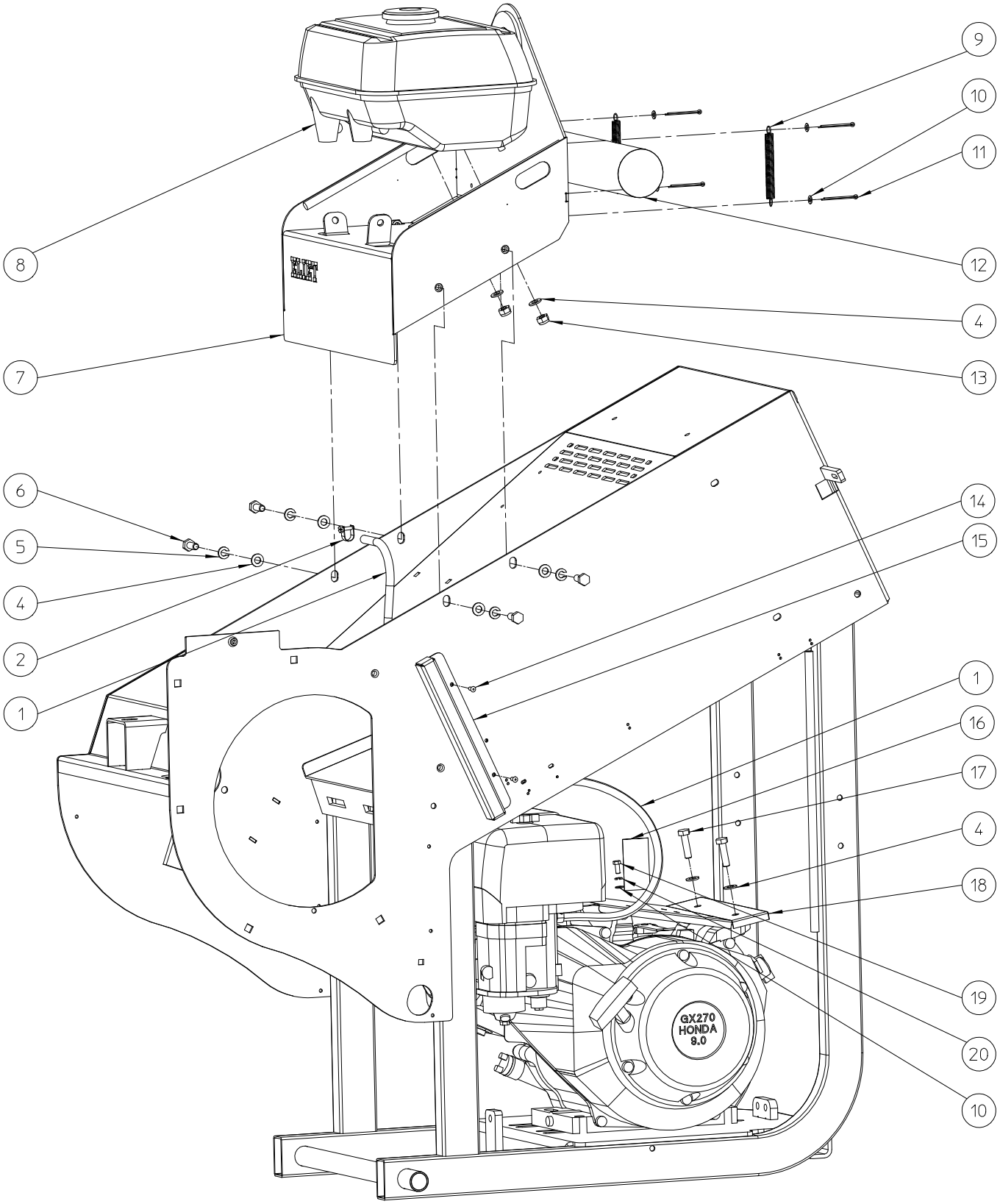

ELIET MAJOR 4S -- METAL TANK RENTAL KIT					
NO	MMA 01 041 170	REV	2	DATE	2014/01/24

#	Bestelnummer	Omschrijving	Aantal
1	BR 202 005 110	brandstofslang 5.5x1100mm	1
2	BT 670 109 110	slangklem 9x11mm	2
4	BS 531 000 800	rondsel m8 din 125	10
5	BS 533 000 800	borgrondsel m8 din 127b	4
6	BS 512 000 820	bout m8x20 din 933	4
7	MPA 01 041 200	drager benzinetank	1
8	BM 202 109 000	honda gx 270	1
9	BV 011 010 010	veer 1.0x10x100	2
10	BS 531 000 500	rondsel m5 din 125	5
11	BB 135 050 401	splitpen Ø 3,2x40 din 94	4
12	BQ 051 320 550	plastic koker 320mm	1
13	BS 502 000 800	borgmoer met nylonring m8 din 985	4
14	BB 221 104 100	klinknagel alu 3.9x10 din 7337 a	2
15	MPA 01 041 290	bescherming benzine leiding	1
16	BQ 505 010 391	klever stop veiligheid 135x75mm	1
17	BS 512 000 830	bout m8x30 din 933	2
18	MPA 01 040 580	motorafschermplaat	1
19	BS 512 000 512	bout m5x12 din 933	1
20	BS 533 000 500	borgrondsel m5 din 127b	1

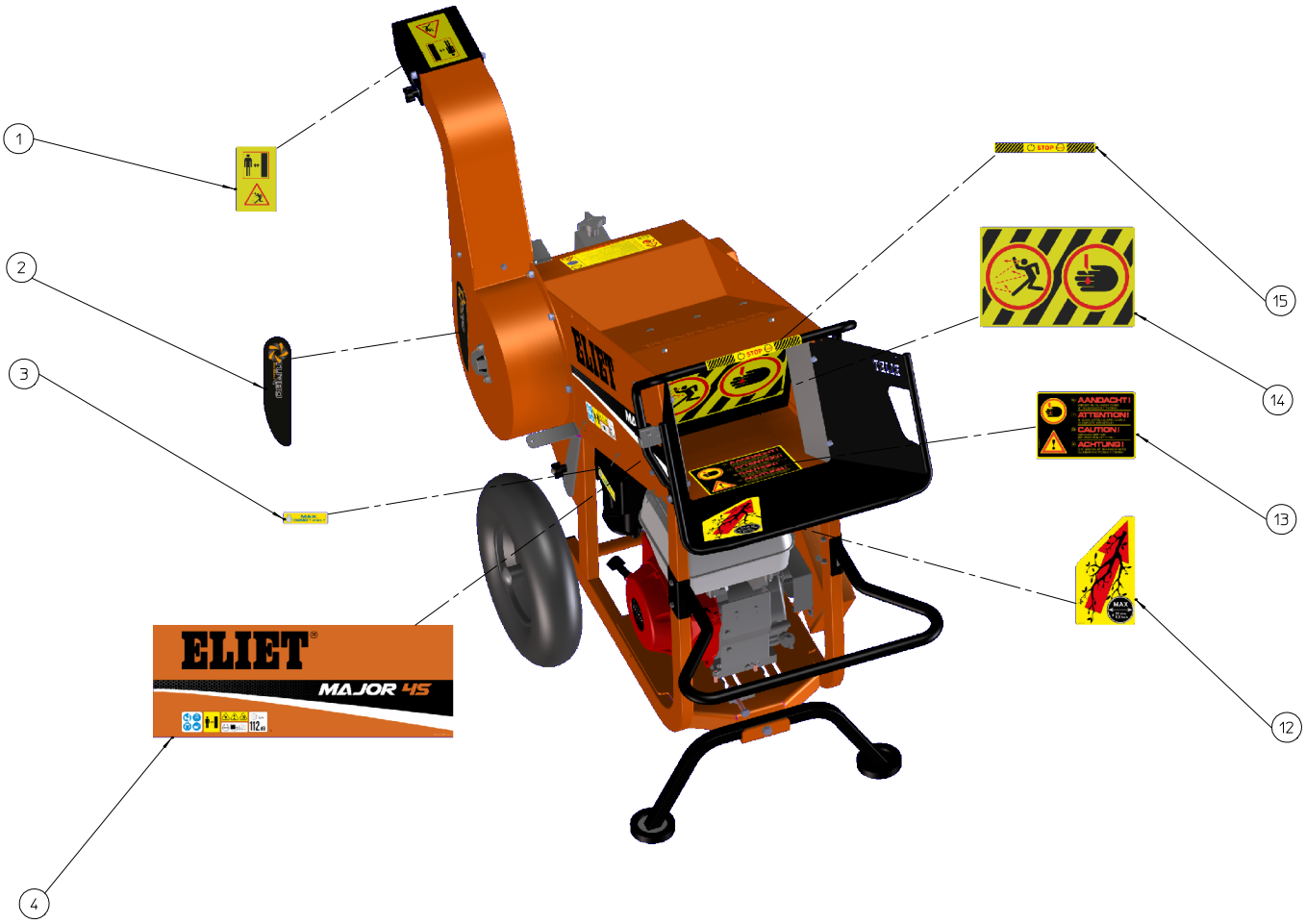

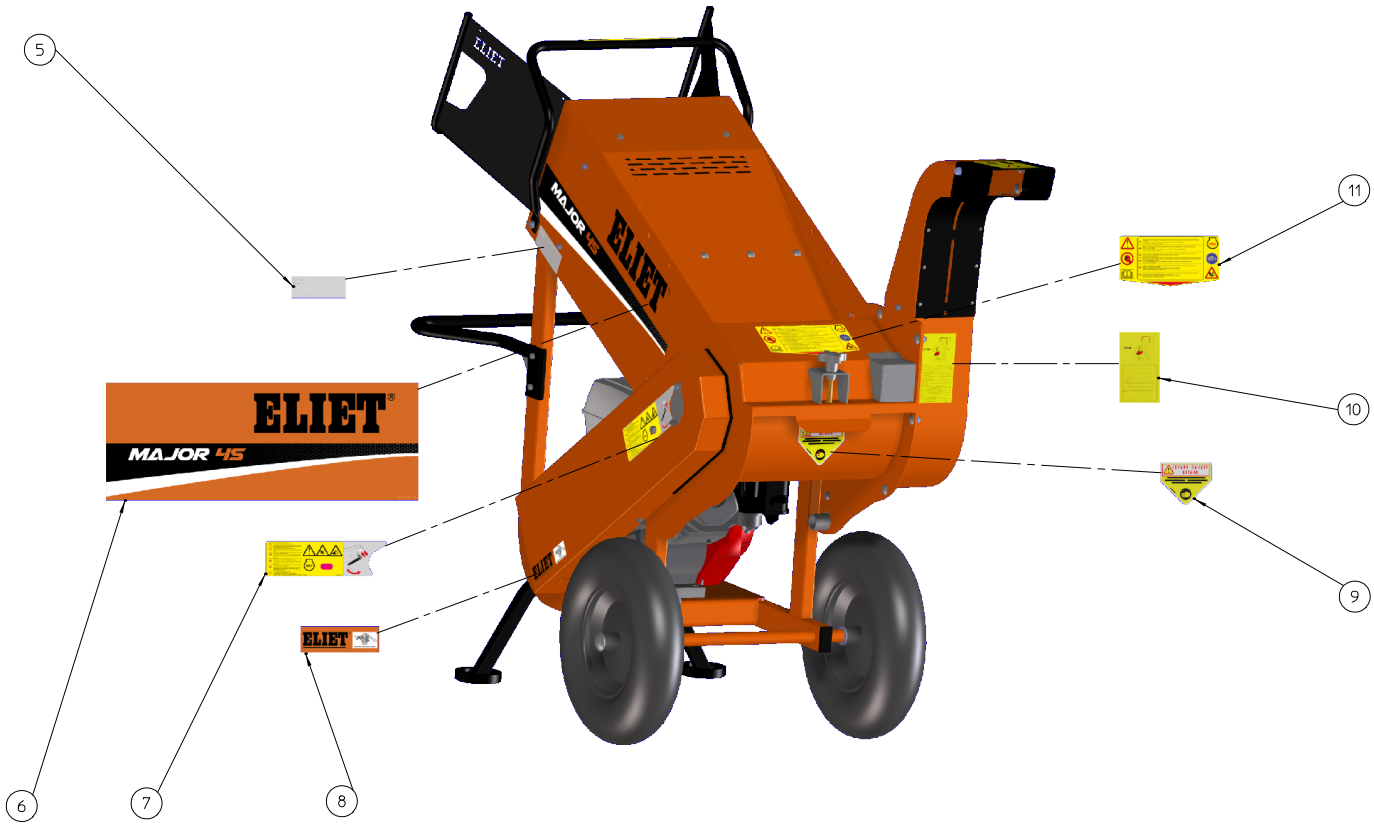

MAJOR 4S -- STICKERS ELIET					
NO	MMA 01 041 210	REV	1	DATE	2015/11/04

#	Bestelnummer	Omschrijving	Aantal
1	BQ 505 014 100	klever-veiligheidsklever uitwerp	1
2	BQ 501 010 110	sticker turbo afvoer 220x57	1
3	BQ 505 010 030	sticker max 3200 t/min 90x25	1
4	BQ 501 040 030	sticker eliet major 4s (l)	1
5	BQ 505 010 010	identiteitsticker ce 120x30	1
6	BQ 501 040 040	sticker eliet major 4s (r)	1
7	BQ 505 010 430	klever veiligheid afschermkap 231 x 65	1
8	BQ 501 010 120	klever eliet patented shredding system	1
9	BQ 505 010 070	veiligheidssticker 100x80 (snijwonden)	1
10	BQ 505 010 391	klever stop veiligheid 135x75mm	1
11	BQ 505 010 420	klever mesbouten controleren 200 x 86	1
12	BQ 501 040 050	klever richting invoer major	1
13	BQ 505 010 110	veiligheidssticker 190x125 (invoer)	1
14	BQ 505 010 090	veiligheidssticker 310x200	1
15	BQ 505 010 440	klever veiligheidsbeugel minor 4s / major 4s 200 x 25	1