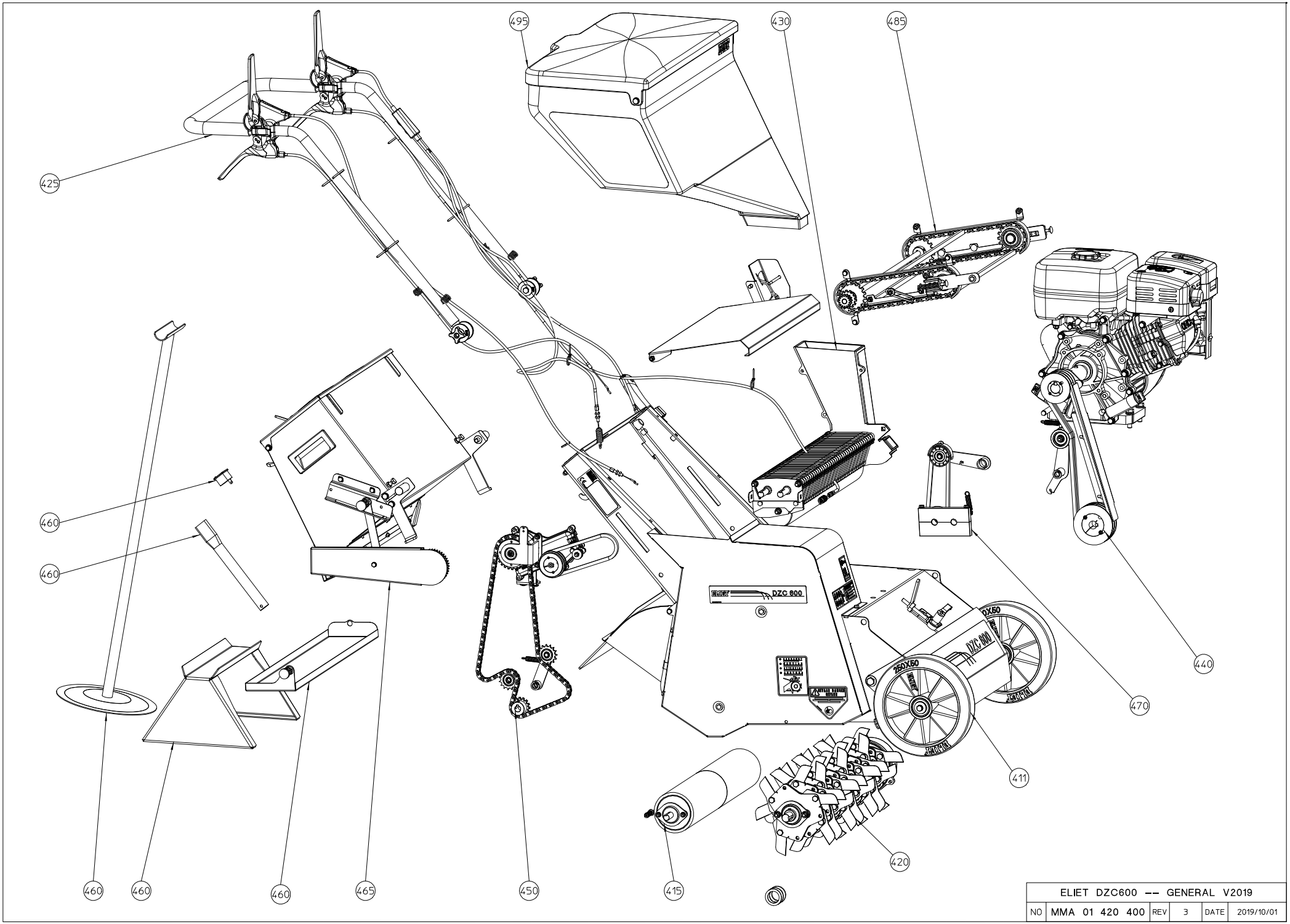

ELIET DZC600 -- GENERAL V2019					
NO	MMA 01 420 400	REV	3	DATE	2019/10/01

#	Bestelnummer	Omschrijving	Aantal
411	MMA 01 420 411	gestel	1
415	MMA 01 420 415	tractierol met differentieel	1
420	MMA 01 420 420	messenas	1
425	MMA 01 420 425	stuur	1
430	MMA 01 420 430	zaai-unit dzc-600	1
440	MMA 01 420 440	aandrijving messenas	1
450	MMA 01 420 450	aandrijving tractierol	1
460	MMA 01 420 460	opties-dzc600	1
465	MMA 01 420 465	meststofstrooier	1
470	MMA 01 420 470	aandrijving archimedesschroef	1
485	MMA 01 420 485	afsleper beschermplaat doseerunit	1
495	MMA 01 420 495	debietregeling zaad	1

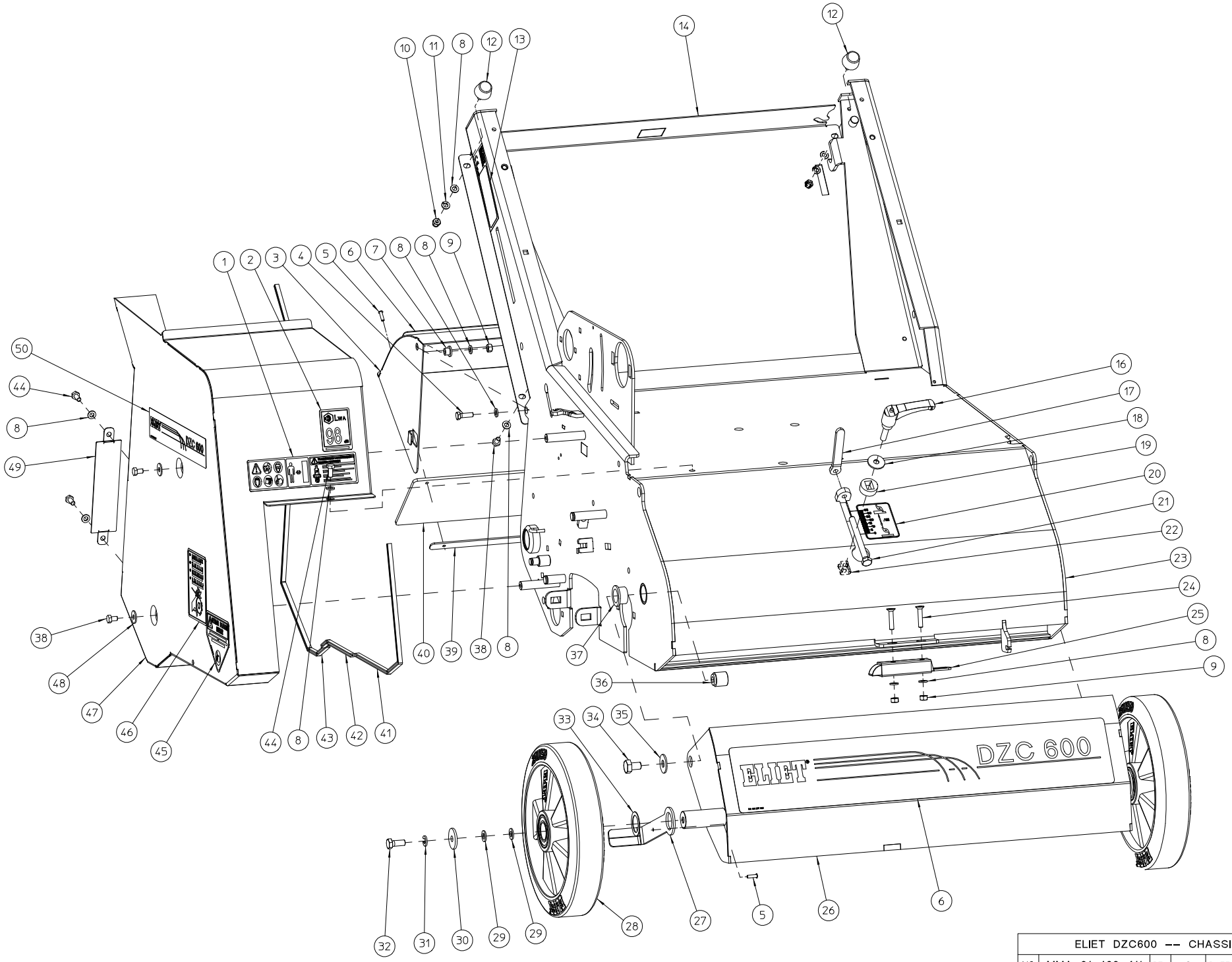

ELIET DZC600 -- CHASSIS					
NO	MMA 01 420 411	REV	2	DATE	2019/10/01

#	Bestelnummer	Omschrijving	Aantal
1	BQ 505 010 171	veiligheidssticker 70x115 (pictogram)	1
2	BQ 505 112 098	sticker geluidsniveau 98 db	1
3	MPA 01 420 115	afschermschelp achter	1
4	BS 512 000 620	bout m6x20 din 933	2
5	BB 221 104 140	klinknagel alu 3.9x14 din 7337 a	6
6	BQ 501 251 020	label-dzc600 250x44	2
7	BR 112 060 800	nylon bus met kraag (6/10/15x8.5/2)	2
8	BS 531 000 600	rondsel m6 din 125	13
9	BS 502 000 600	borgmoer met nylonring m6 din 985	4
10	BS 505 500 600	moer m6 din 1587	2
11	BS 533 000 600	borgrondsel m6 din 127b	2
12	BR 600 425 170	rubber trillingsdemper 25x17b m6x18	2
13	BQ 505 010 010	identiteitsticker ce 120x30	1
14	MPA 01 420 865	afsluitplaat gestel	1
16	BN 530 108 305	klemhefboom	1
17	MPA 01 420 535	klemhendel hoogteregeling	1
18	BS 532 008 254	rondsel m8x25x2	1
19	MPA 01 420 585	aanslag diepteregeling	1
20	BQ 501 251 080	label 50x65 diepteregeling messen	1
21	BS 512 000 848	bout m8x80 din 933	1
22	BS 007 100 800	moer m8 din 508	1
23	MPA 01 420 810	gestel	1
24	BS 522 100 630	schroef m6x30 din 7991	2
25	BO 360 505 180	trekgrendel 0°	1
26	MPA 01 420 460	scharnierschelp wielen	1
27	MPA 01 420 100	wielschraper	2
28	BW 325 025 000	achterwiel alu 250/50-60 (e 501 pro)	2
29	BS 531 000 800	rondsel m8 din 125	4
30	BS 532 008 306	rondsel m8x30x3	2
31	BS 533 000 800	borgrondsel m8 din 127b	2
32	BS 512 000 820	bout m8x20 din 933	2
33	BS 036 002 510	pasring 25x35x1mm din988	2
34	BS 512 001 016	bout m10x16 din 933	2
35	BS 532 010 274	rondsel m10x27x2	2
36	MPA 01 420 105	scharnieras schelp	2
37	BR 112 201 500	nylon bus met kraag (20/24/30x15/2)	2
38	BS 512 000 610	bout m6x10 din 933	4
39	MPA 01 420 330	steunlat rubberflap dzc 600	1
40	BR 900 001 680	rubberlap 4 x 120 x 581	1
41	BR 000 910 370	rubber u-profiel 370mm	1
42	BR 000 910 130	rubber u-profiel 130mm	1
43	BR 000 910 700	rubber u-profiel 700mm	1
44	BS 512 000 614	bout m6x14 din 933	3
45	BQ 505 010 070	veiligheidssticker 100x80 (snijwonden)	1
46	BQ 505 010 130	veilgheidssticker 100x80 (riemafscherming)	1
47	MPA 01 420 540	afscherming aandrijving	1
48	BS 532 006 183	rondsel m6x18x1.5	2
49	MPA 01 420 605	afsluitplaatje afscherming	1
50	BQ 501 251 010	label-dzc600 250x44	1

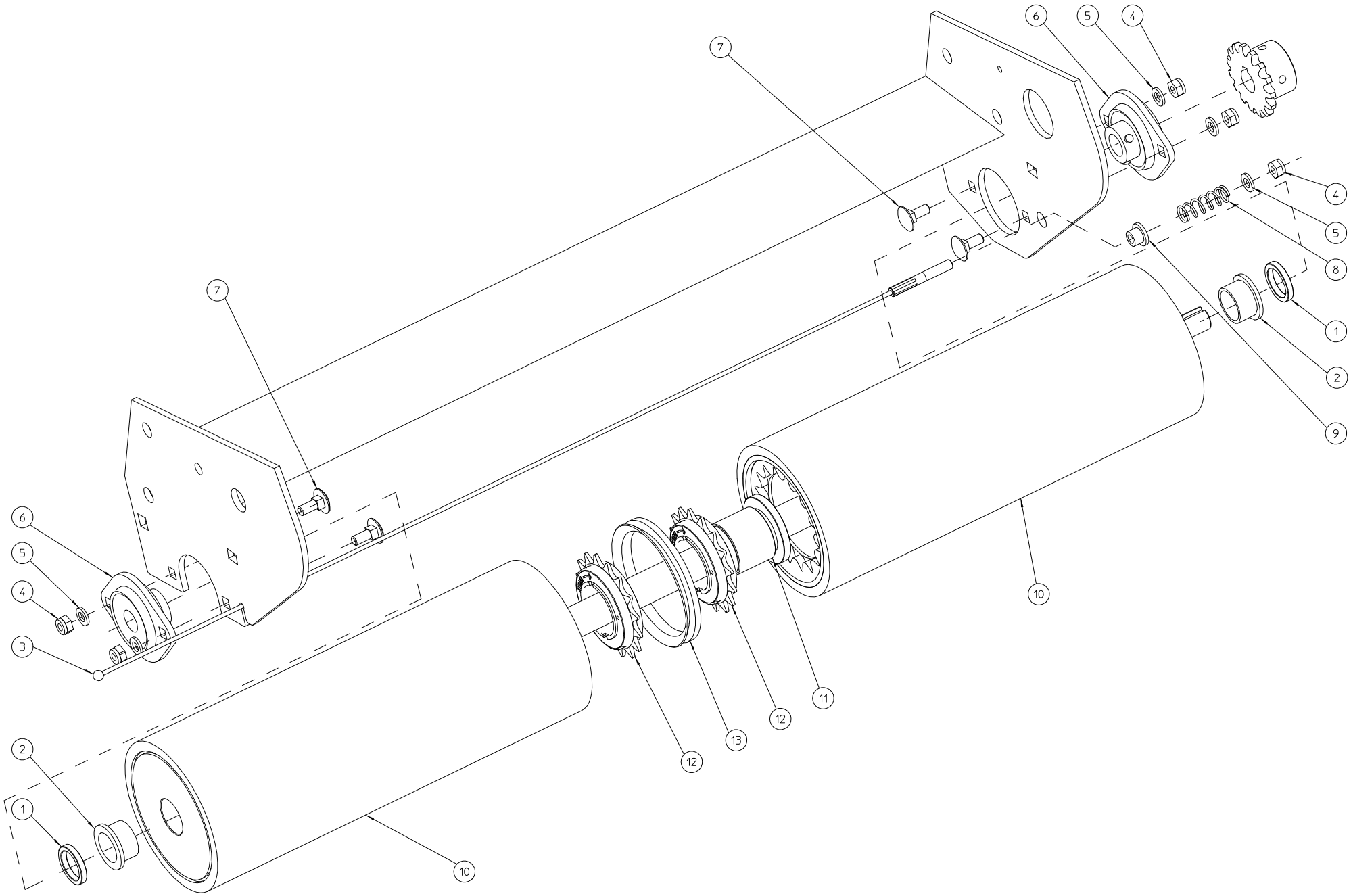

ELIET DZC600 -- DIFFERENTIAL TRACT. ROLL					
NO	MMA 01 420 415	REV	1	DATE	2019/10/01

#	Bestelnummer	Omschrijving	Aantal
1	MPA 01 420 575	tussenring rol e600 -	2
2	BR 112 201 500	nylon bus met kraag (20/24/30x15/2)	2
3	BK 155 250 630	afsleepkabel 2,5x 49 x 630mm	1
4	BS 502 000 600	borgmoer met nylonring m6 din 985	5
5	BS 531 000 600	rondsel m6 din 125	5
6	BL 801 101 500	lager + flenzen aspfl 202	2
7	BS 554 100 616	bout m6x16 din 603	4
8	BV 925 000 010	drukveer 1,3 x 11 x 33,6	1
9	BR 112 060 800	nylon bus met kraag (6/10/15x8.5/2)	1
10	MPA 01 420 565	berubberde differentiele tractierol e600 -	2
11	MPA 01 420 570	as differentiele tractierol e600 -	1
12	BA 240 303 416	vrijloopkoppeling voor as	2
13	BH 813 080 010	v-ring 80 a	1

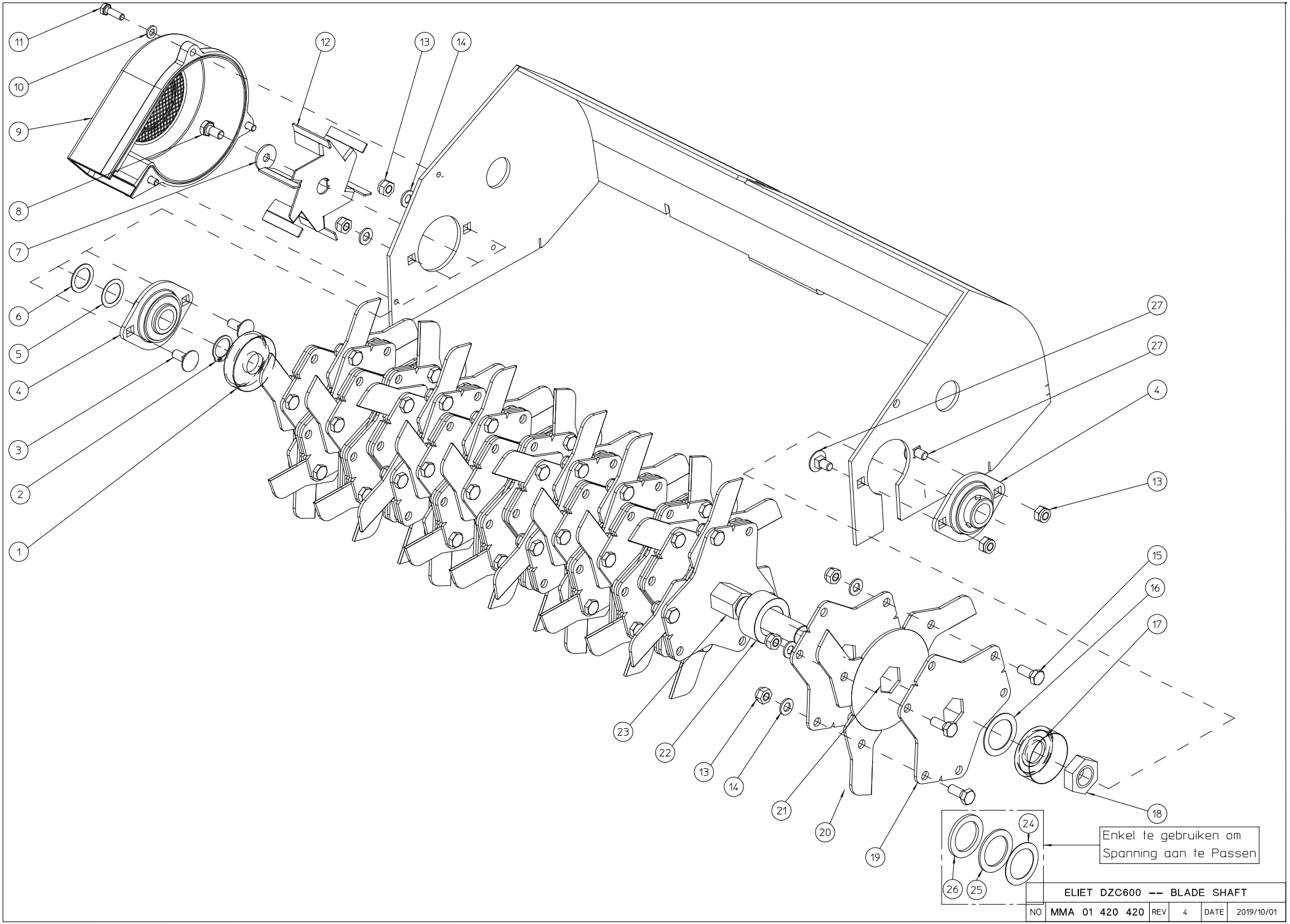

ELIET DZC600 -- BLADE SHAFT					
NO	MMA 01 420 420	REV	4	DATE	2019/10/01

#	Bestelnummer	Omschrijving	Aantal
1	MPA 01 420 050	steunsluitring messen links	1
2	BB 001 000 200	borgring 20 din 471	1
3	BS 554 100 820	bout m8x20 din 603	2
4	BL 801 102 002	lager + flenzen ucpfl 204	2
5	BS 036 002 005	pasring 20x28x0.5mm din988	1
6	BS 036 002 010	pasring 20x28x1mm din988	1
7	BS 532 008 254	rondsel m8x25x2	1
8	BS 512 170 816	bout linkse draad m8x1.25x16	1
9	BR 930 040 090	kunstof behuizing met rooster	1
10	BS 531 000 600	rondsel m6 din 125	3
11	BS 512 000 620	bout m6x20 din 933	3
12	MPA 01 420 135	ventilatorschroef	1
13	BS 502 000 800	borgmoer met nylonring m8 din 985	61
14	BS 531 000 800	rondsel m8 din 125	59
15	BS 512 000 820	bout m8x20 din 933	57
16	BS 036 003 010	pasring 30x42x1 mm-din 988	1
17	MPA 01 420 055	steunsluitring messen rechts	1
18	BS 501 902 200	moer m22x1.50 din 439	1
19	MPA 01 420 265	mesplaat	38
20	BU 102 200 300	los mes dzc 600	57
21	MPA 01 420 035	tussenring mes	19
22	MPA 01 420 060	afstandsring mesplaat	18
23	MPA 01 420 045	messenas	1
24	BS 036 003 005	pasring 30x42x0,5 mm-din 988	1
25	BS 036 003 020	pasring 30x42x42x2 mm-din 988	1
26	BS 036 003 030	pasring 30x42x42x3 mm-din 988	1
27	BS 554 100 816	bout m8x16 din 603	2

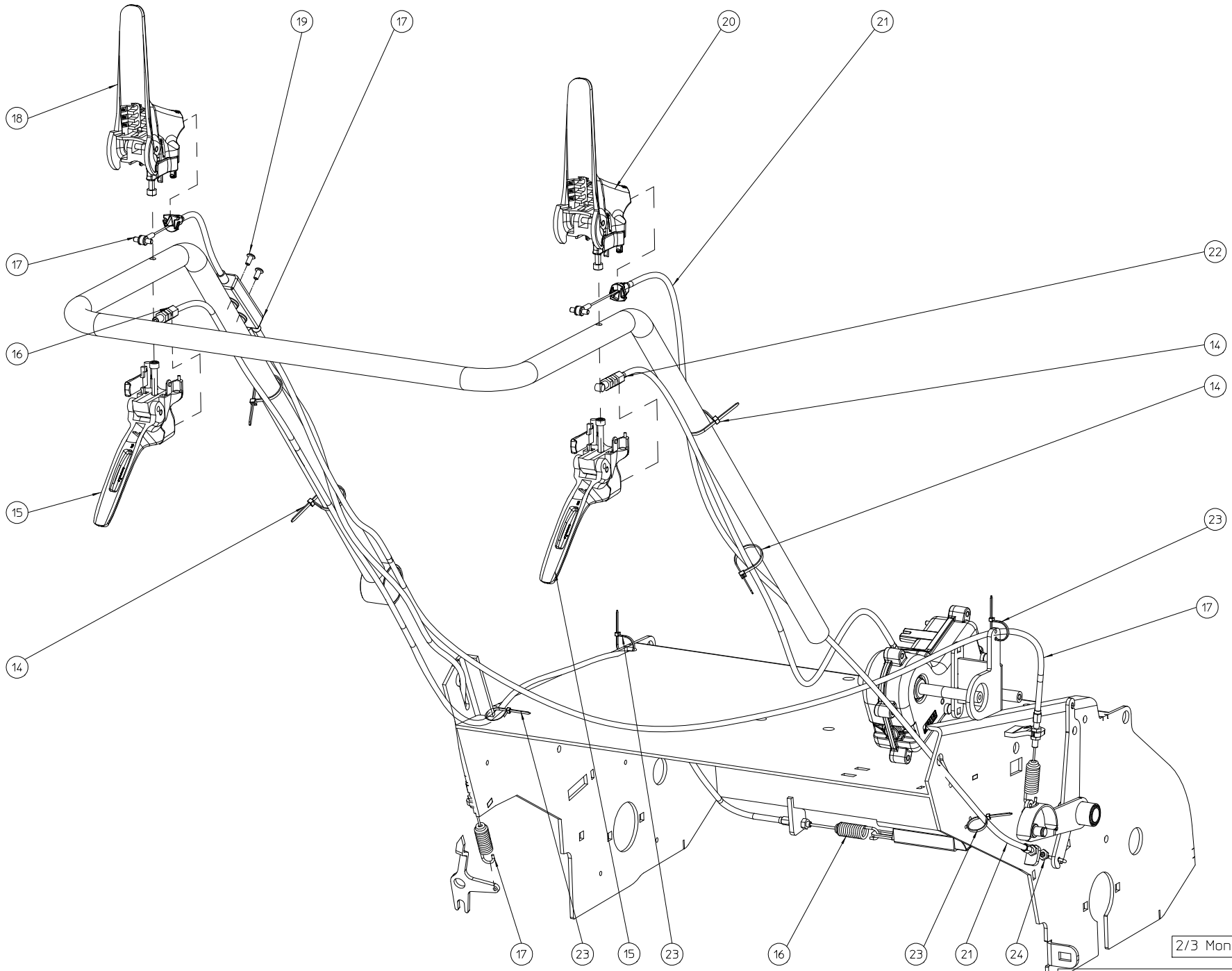

2/3 Montage Stuur

ELIET DZC600 -- HANDLEBARS					
NO	MMA 01 420 425	REV	1	DATE	2019/10/01

#	Bestelnummer	Omschrijving	Aantal
14	BE 043 010 140	spanband 140x3.5	4
15	BN 332 500 870	hendel zwart	2
16	BK 153 181 941	gesloten kabel grendelbediening	1
17	BK 153 181 795	bedieningskabel + aandrijving met duplicator 1795mm	1
18	BN 332 500 670	hendel geel dzc 600	1
19	BB 221 005 100	klinknagel stalen 4.8x10 din 7337 a	2
20	BN 332 500 570	hendel rood dzc 600	1
21	BK 153 181 373	gesloten bedieningskabel aandrijving messen dzc600 2017	1
22	BK 153 181 216	bedieningskabel tractierol dzc600 2017	1
23	BE 043 010 100	spanband 100x2.5	4
24	BS 501 900 600	moer m6 din 439	1

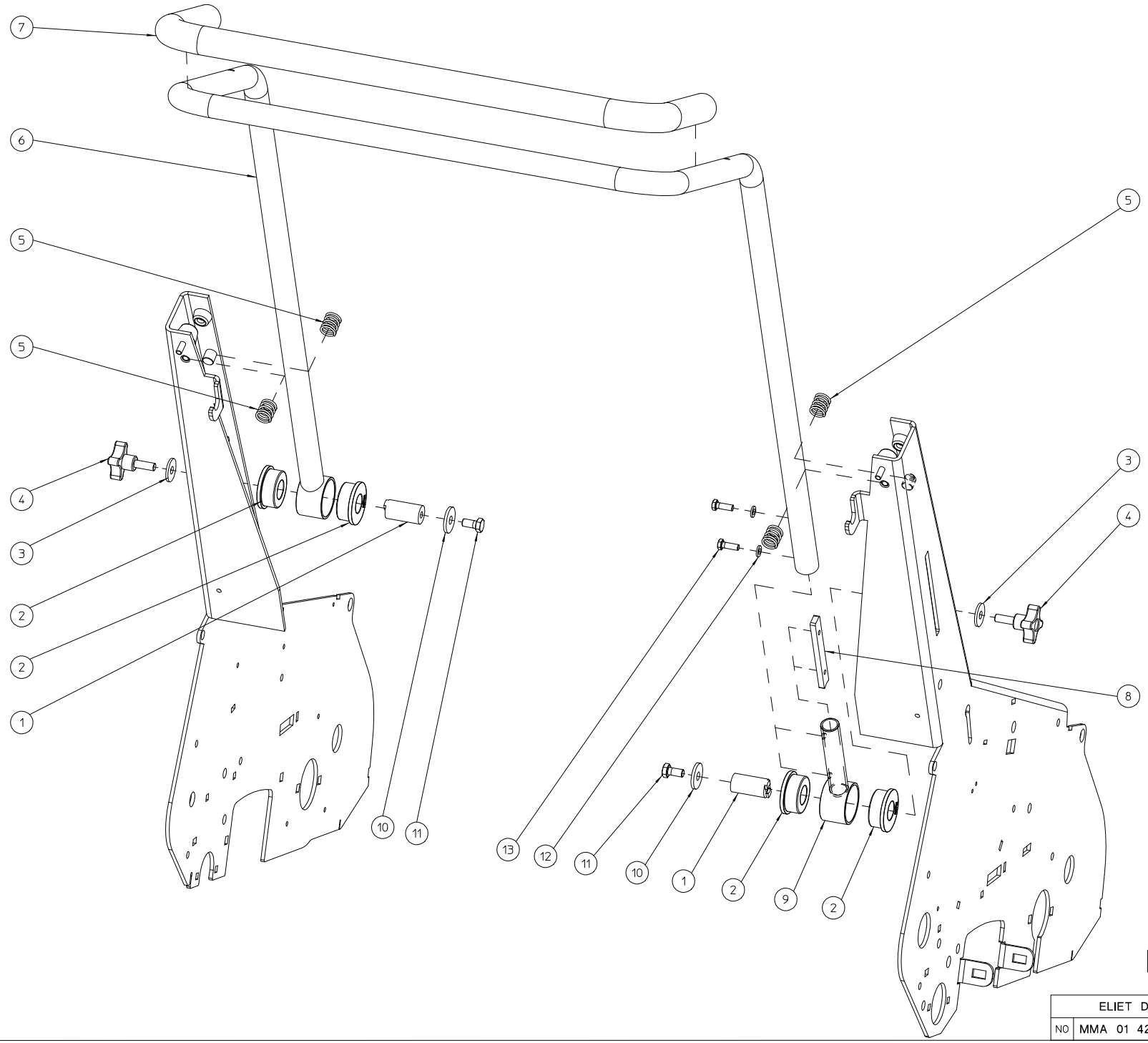

1/3-Montage Stuur

ELIET DZC600 -- HANDLEBARS					
NO	MMA 01 420 425	REV	1	DATE	2019/10/01

#	Bestelnummer	Omschrijving	Aantal
1	MPA 01 420 875	scharnierhefboom	2
2	BR 900 001 860	silentbloc amortisseur	4
3	BR 111 080 200	washer nylon 8.4 x 25 x 2.5	2
4	BN 630 208 200	sterknopmoer m8x20	2
5	BV 925 000 040	veer	4
6	MPA 01 420 870	stuurbeugel	1
7	BN 231 002 085	zachte gummi handgreep dia 24.5mm (l=805mm)	1
8	MPA 01 480 170	klemplaat stuur	1
9	MPA 01 480 165	scharnier klembeugel stuur	1
10	BS 532 008 306	rondsel m8x30x3	2
11	BS 512 000 816	bout m8x16 din 933	2
12	BS 531 000 600	rondsel m6 din 125	2
13	BS 512 000 618	bout m6x18 din 933	2

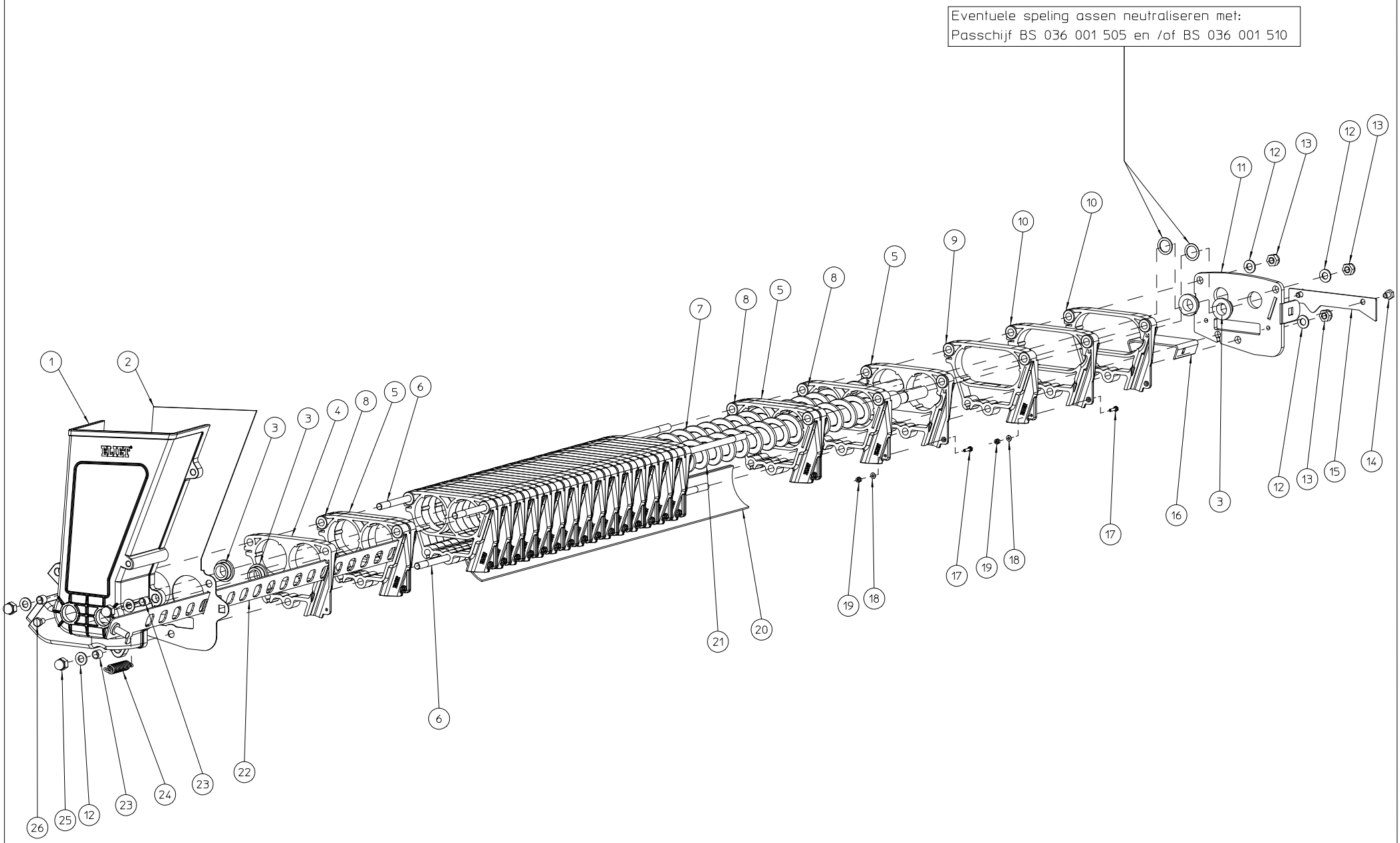

ELIET DZC600 -- SEEDING UNIT					
NO	MMA 01 420 430	REV	3	DATE	2019/10/01

#	Bestelnummer	Omschrijving	Aantal
1	BR 930 040 100	kunstof zaadtrechter doseerunit	1
2	MPA 01 420 475	afsluitplaat zaadtrechter doseerunit	1
3	BR 112 151 090	nylon bus met kraag (15/21/27x10/3)	4
4	BR 930 040 050	einddoseerunit	1
5	BR 930 040 030	zaadelement rechts	18
6	MPA 01 420 070	opspanstang	3
7	MPA 01 420 205	archimedesschroef afvoer	1
8	BR 930 040 040	zaadelement links	18
9	BR 930 040 070	doorloop doseer unit rechts	1
10	BR 930 040 060	doorloop doseer unit links	2
11	MPA 01 420 075	afsluitplaat rechts doseerunit	1
12	BS 531 000 800	rondsel m8 din 125	6
13	BS 502 000 800	borgmoer met nylonring m8 din 985	3
14	BS 512 000 608	bout m6x8 din 933	2
15	MPA 01 420 180	afdichtplaatje luchtkanaal	1
16	MPA 01 420 230	u-steun doseer-unit	1
17	BS 512 000 312	bout m3x12 din 933	19
18	BS 531 000 300	rondsel m3 din 125	19
19	BS 502 000 300	borgmoer met nylonring m3 din 985	19
20	BY 431 306 059	pvc strip Ø5x60x595	1
21	MPA 01 420 270	schroef toevoer	1
22	MPA 01 420 490	doseerplaat	1
23	MPA 01 420 800	afstandsbus zaadtrechter	3
24	BV 925 000 030	trekveer 1,8 x 13 x 57	1
25	BS 505 500 800	moer m8 din 1587	3
26	BS 912 000 610	bout m6x10 din 933 - rood	1

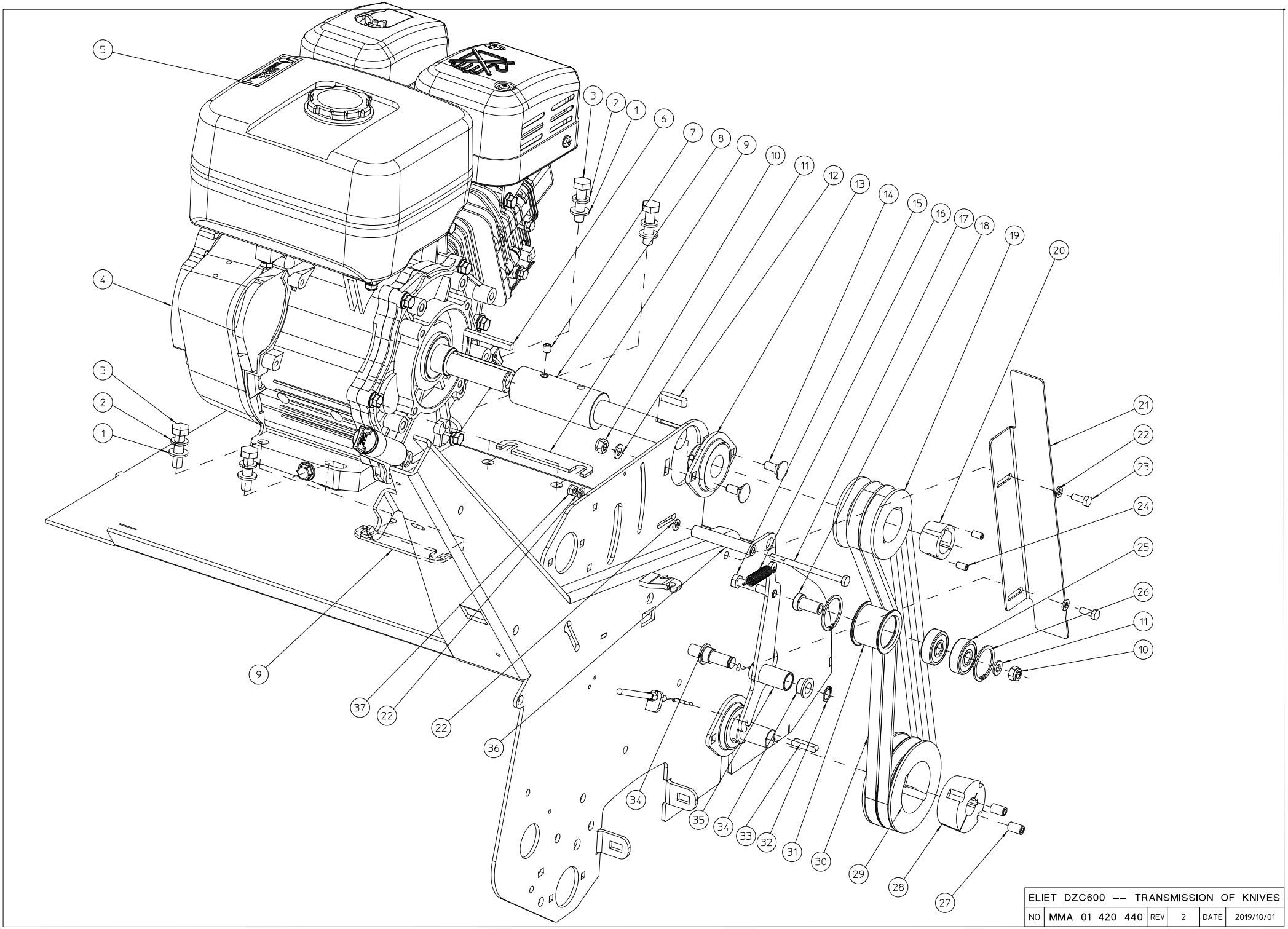

ELIET DZC600 -- TRANSMISSION OF KNIVES					
NO	MMA 01 420 440	REV	2	DATE	2019/10/01

#	Bestelnummer	Omschrijving	Aantal
1	BS 531 001 000	rondsel m10 din 125	4
2	BS 533 001 000	borgrondsel m10 din 127b	4
3	BS 511 001 040	bout m10x40 din 931	4
4	BM 204 109 000	subaru ex27	1
5	BQ 505 010 020	sticker max 2800 t/min 90x25	1
6	BB 342 060 657	spie 6.35x6.35x57 din 6880	1
7	BS 023 000 808	stelschroef m8x8 din 916	1
8	MPA 01 350 125	verlengde motoras	1
9	MPA 01 420 445	tussenplaatje motor	2
10	BS 502 000 800	borgmoer met nylonring m8 din 985	3
11	BS 531 000 800	rondsel m8 din 125	3
12	BB 351 080 732	spie 8x7x32 din 6885a	1
13	BL 801 102 500	lager + flenzen aspfl 205	1
14	BS 554 100 820	bout m8x20 din 603	2
15	BS 511 000 841	bout m8x45 din 931	1
16	BV 011 011 005	veer 1x11x55	1
17	BS 511 000 649	bout m6x90 din 931	1
18	MPA 01 350 040	afstandsbus riemspanner verzinkt	1
19	BA 562 707 130	riemschijf spa iii 71 tl1108	1
20	BB 501 112 500	klembus tl 1108-25	1
21	MPA 01 420 255	riemvanger	1
22	BS 531 000 600	rondsel m6 din 125	4
23	BS 512 000 616	bout m6x16 din 933	2
24	BB 501 306 130	klembusschroef 1/4"x1/2"	2
25	BL 001 203 703	lager 6301 2rz	2
26	BB 002 000 370	borgring 32 din 472	2
27	BB 501 310 160	klembusschroef 3/8"x5/8"	2
28	BB 501 132 000	klembus tl 1610-20	1
29	BA 562 709 521	riemschijf spa ii 95 tl1610	1
30	BA 527 709 910	riem 4l 330	2
31	MPA 01 350 030	aandrukrol riemspanner	1
32	BB 001 000 120	borgring 12 din 471	1
33	BB 351 060 630	spie 6x6x30 din 6885a	1
34	BR 112 121 090	nylon bus met kraag (12/16/22x10/2)	2
35	MPA 01 420 515	steun aandrukrol	1
36	MPA 01 420 735	buisje riemvanger	1
37	BS 502 000 600	borgmoer met nylonring m6 din 985	1

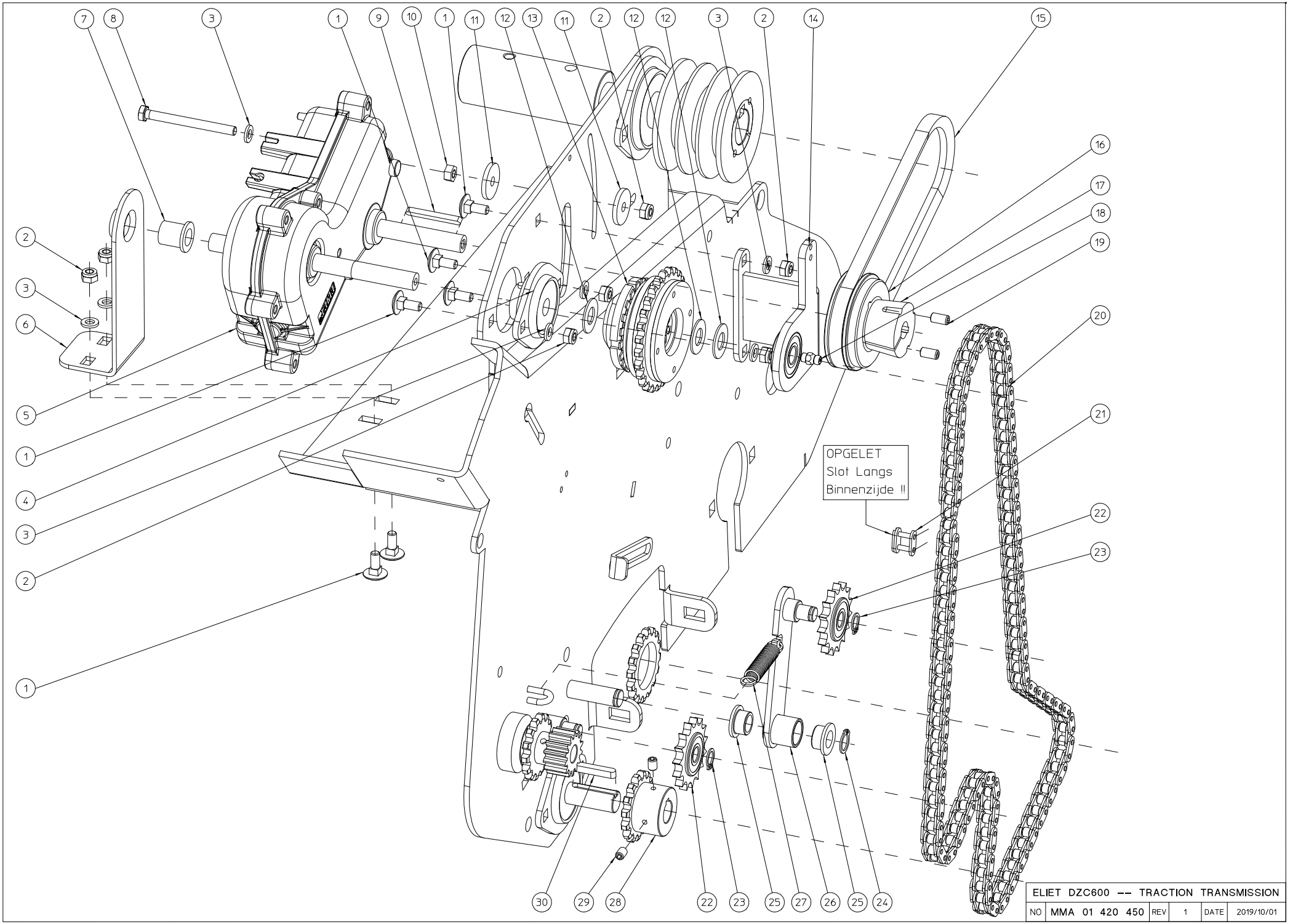

ELIET DZC600 -- TRACTION TRANSMISSION					
NO	MMA 01 420 450	REV	1	DATE	2019/10/01

#	Bestelnummer	Omschrijving	Aantal
1	BS 554 100 616	bout m6x16 din 603	6
2	BS 502 000 600	borgmoer met nylonring m6 din 985	7
3	BS 531 000 600	rondsel m6 din 125	7
4	BL 801 101 200	lager + flenzen aspfl 201	1
5	BA 670 405 405	reduktiekast e600 compactor	1
6	MPA 01 350 135	steun reductiekast	1
7	BR 112 121 900	nylon bus met kraag (12/16/21x19/2)	1
8	BS 512 000 645	bout m6x65 din 933	1
9	BB 351 040 440	spie 4x4x40 din 6885a	1
10	BS 501 000 600	moer m6 din 934	1
11	BS 532 006 276	rondsel m6x27x3	2
12	BR 111 120 100	nylon bus (12.2x24x1.3)	3
13	BA 240 107 051	slipkoppeling 1.70-df t2 17-60nm	1
14	MPA 01 420 480	lagersteun	1
15	BA 521 404 870	riem z 487	1
16	BA 561 706 310	riemschijf spz 63 tl1108	1
17	BB 501 111 200	klembus tl 1108-12	1
18	BY 100 106 100	smeernippel m6 din 71412	1
19	BB 501 306 130	klembusschroef 1/4"x1/2"	2
20	BA 101 125 020	ketting simplex 3/8"x7/32" 125s	1
21	BA 151 200 000	verbindingsschakel simplex 3/8"x7/32"	1
22	BA 198 010 150	kettingwiel simplex 3/8"x7/32" 15t + lager	2
23	BB 001 000 100	borgring 10 din 471	2
24	BB 001 000 120	borgring 12 din 471	1
25	BR 112 121 090	nylon bus met kraag (12/16/22x10/2)	2
26	MPA 01 420 110	steun kettingspanner	1
27	BV 011 311 005	veer 1,3x11x55	1
28	BA 171 015 150	kettingwiel simplex 3/8"x7/32" 15t	1
29	BS 023 000 608	stelschroef m6x8 din 916	2
30	BB 351 050 532	spie 5x5x32 din 6885a	1

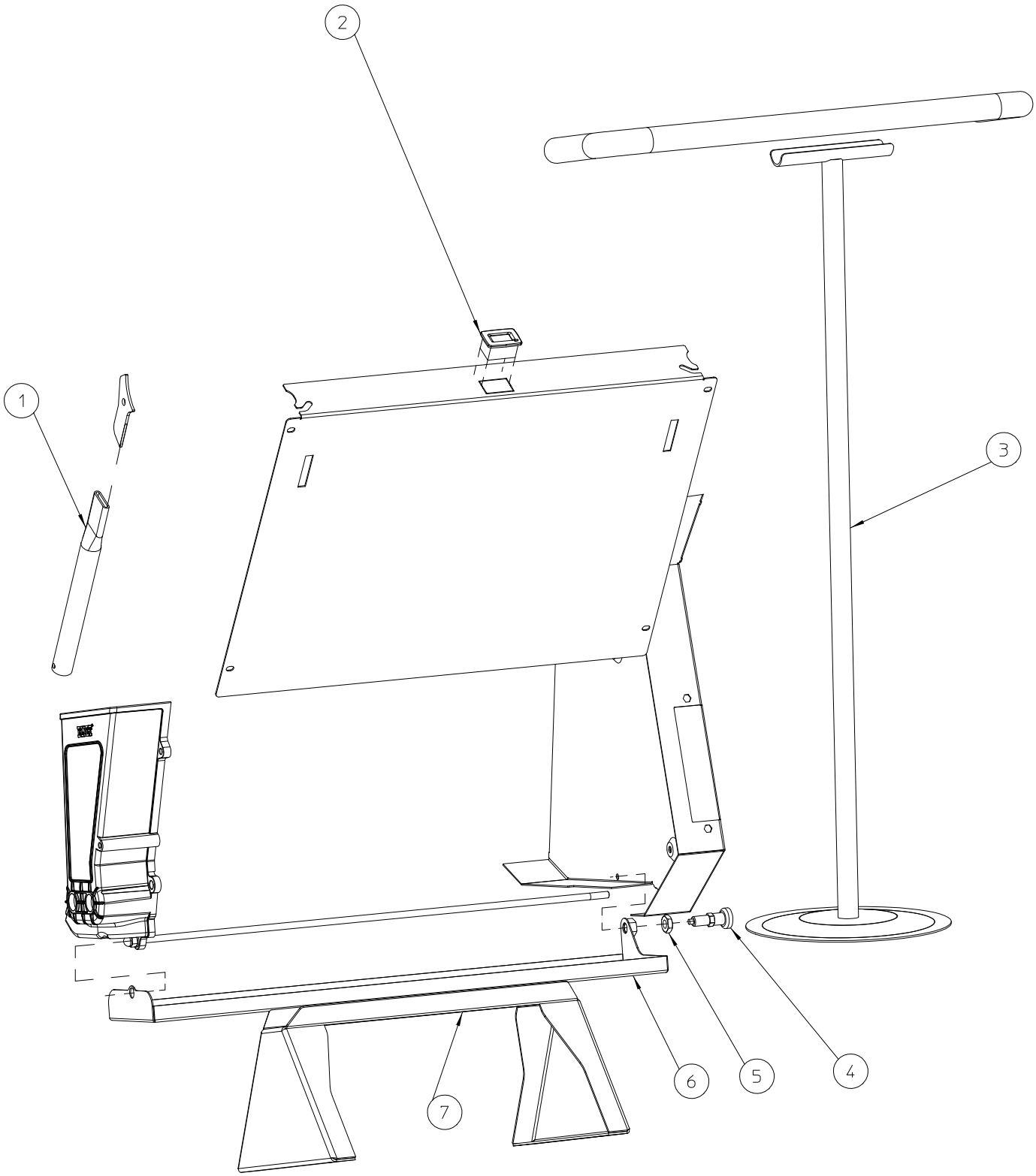

ELIET DZC600 -- OPTIONS					
NO	MMA 01 420 460	REV	2	DATE	2019/10/01

#	Bestelnummer	Omschrijving	Aantal
1	MPA 01 350 625	messenrechter	1
2	BE 412 430 000	onderhoudsmeter	1
3	MPA 01 420 730	machinesteun voor zaadmeting optie	1
4	BN 000 212 550	indexbouten met vergrendelgleuf	1
5	BS 501 901 202	moer m12x1 din 439b	1
6	MPA 01 420 495	zaad meetbakje	1
7	MPA 01 420 220	easy clean	1

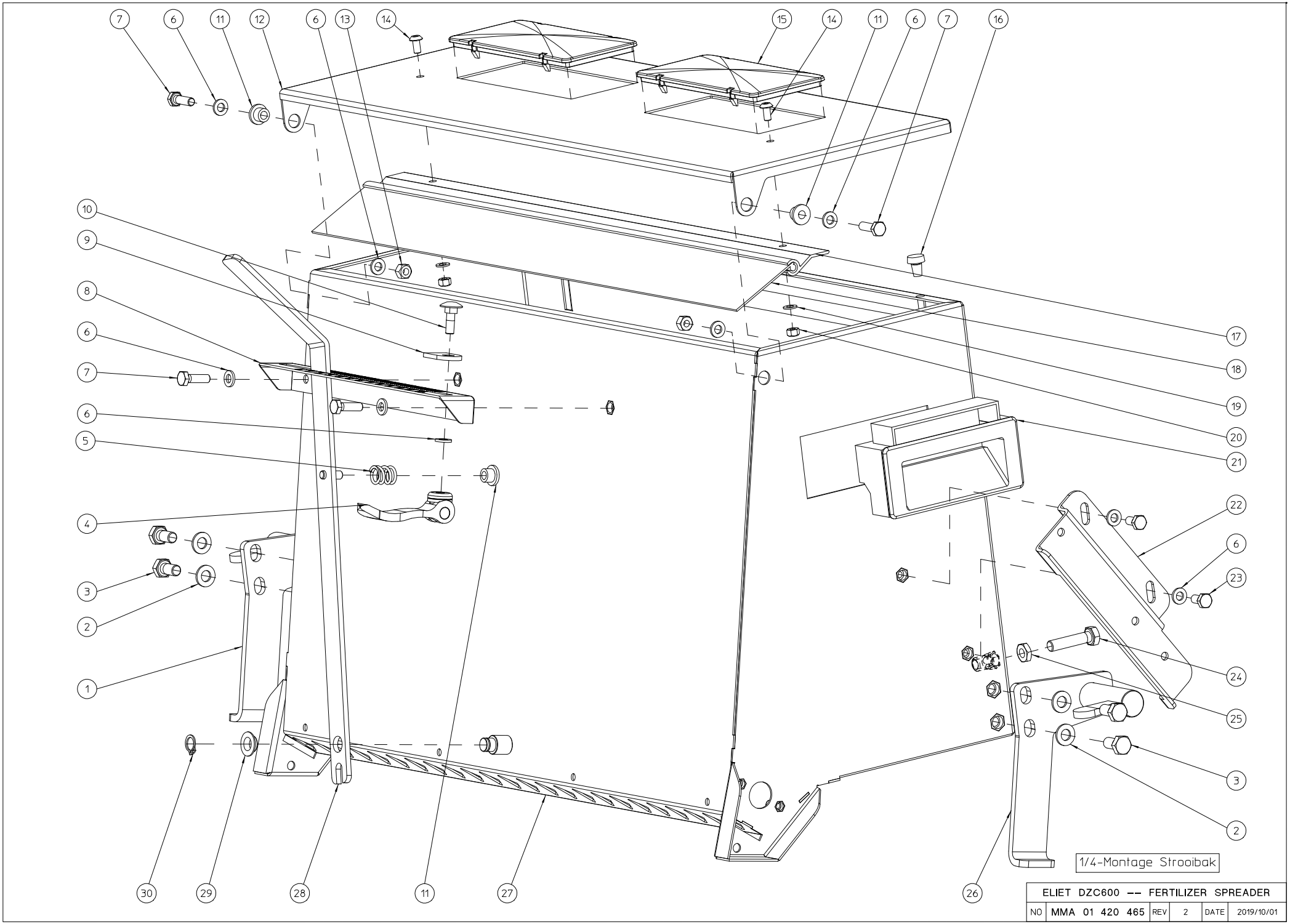

ELIET DZC600 -- FERTILIZER SPREADER					
NO	MMA 01 420 465	REV	2	DATE	2019/10/01

#	Bestelnummer	Omschrijving	Aantal
1	MPA 01 420 640	grendelsteun - l	1
2	BS 331 000 800	rondsel m8 din 7349 - rvs	4
3	BS 312 000 816	bout m8x16 din 933 - rvs	4
4	BN 530 406 631	klemhefboom	1
5	BV 911 000 010	veer 14x2x16	1
6	BS 331 000 600	rondsel m6 din 7349 - rvs	9
7	BS 312 000 620	bout m6x20 din 933 - rvs	4
8	MPA 01 420 795	regelplaat	1
9	MPA 01 460 025	afregelplaatje	1
10	BS 354 100 620	bout m6x20 din 603 - rvs	1
11	BR 112 060 800	nylon bus met kraag (6/10/15x8.5/2)	3
12	MPA 01 420 630	deksel strooibak	1
13	BS 302 000 600	borgmoer met nylonring m6 din 985 - rvs	2
14	BS 322 500 510	schroef m5x10 iso 7380 - rvs	10
15	BR 930 220 040	kijkglas	2
16	BR 602 006 151	rubber stootdopjes	2
17	MPA 01 420 750	aluminium profiel	1
18	BY 431 306 057	pvc strip Ø5x60x570	1
19	BS 331 000 500	rondsel m5 din 7349 - rvs	14
20	BS 302 000 500	borgmoer met nylonring m5 din 985 - rvs	10
21	BN 230 100 600	handgreep	2
22	MPA 01 420 785	positioneringsplaat	1
23	BS 312 000 612	bout m6x12 din 933 - rvs	2
24	BS 312 000 835	bout m8x35 din 933 - rvs	2
25	BS 301 900 800	moer m8 din 439 - rvs	2
26	MPA 01 420 755	grendelsteun - r	1
27	MPA 01 420 625	strooibak meststof	1
28	MPA 01 420 780	hendel	1
29	BR 112 100 590	nylon bus met kraag (10/12/18x5/1)	2
30	BB 001 000 100	borgring 10 din 471	2

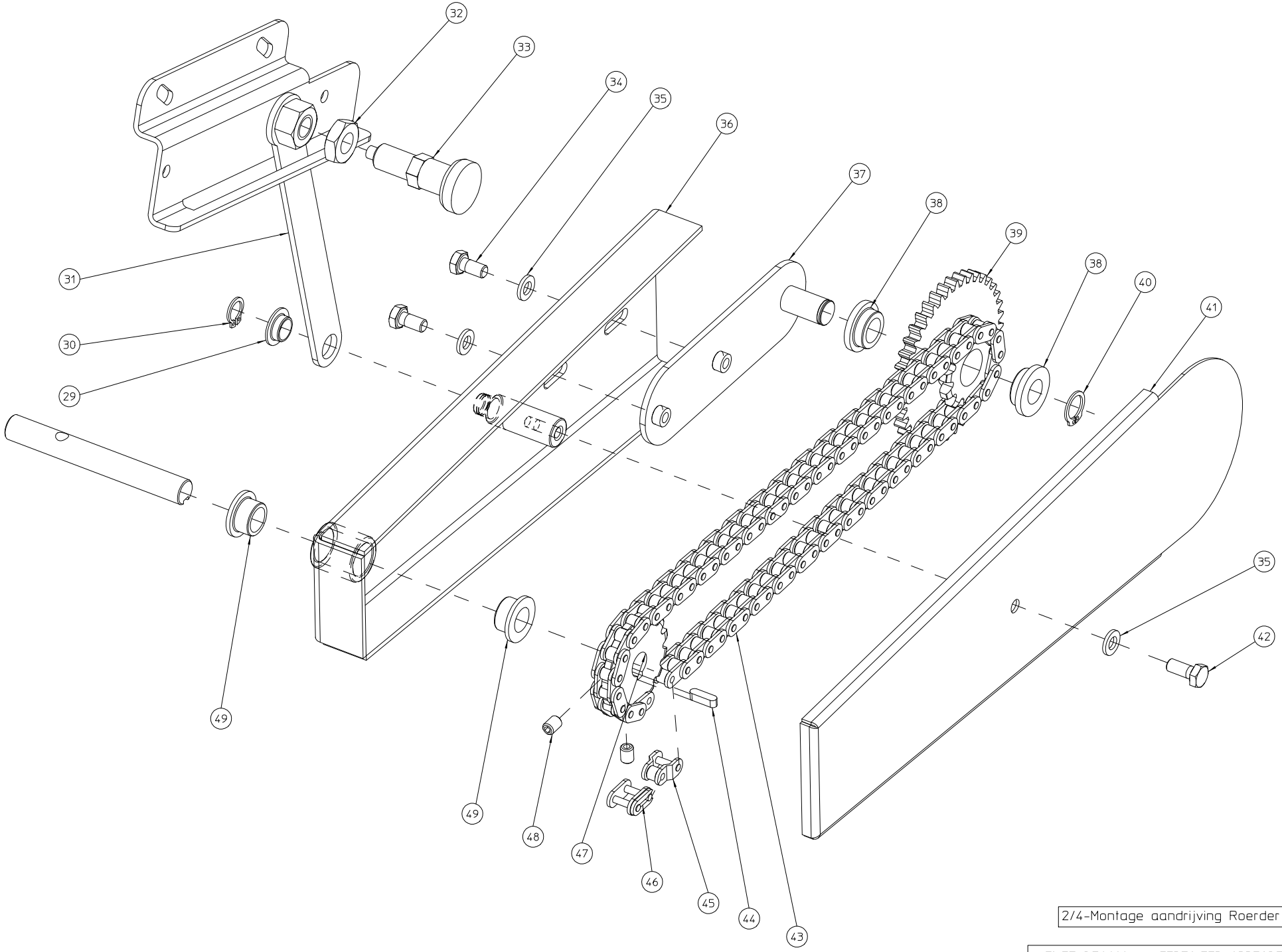

2/4-Montage aandrijving Roerder

ELIET DZC600 -- FERTILIZER SPREADER					
NO	MMA 01 420 465	REV	2	DATE	2019/10/01

#	Bestelnummer	Omschrijving	Aantal
29	BR 112 100 590	nylon bus met kraag (10/12/18x5/1)	2
30	BB 001 000 100	borgring 10 din 471	2
31	MPA 01 420 760	positioneringsstang	1
32	BS 501 901 202	moer m12x1 din 439b	1
33	BN 000 212 550	indexbouten met vergrendelgleuf	1
34	BS 512 000 612	bout m6x12 din 933	2
35	BS 531 000 600	rondsel m6 din 125	3
36	MPA 01 420 690	steun aandrijving	1
37	MPA 01 420 695	steun tand/kettingwiel	1
38	BR 112 120 890	nylon bus met kraag (12/18/24x8/3)	2
39	MPA 01 420 720	tandwiel	1
40	BB 001 000 120	borgring 12 din 471	1
41	MPA 01 420 685	afscherming aandrijving	1
42	BS 512 000 614	bout m6x14 din 933	1
43	BA 101 069 020	ketting simplex 3/8"x7/32" 69s	1
44	BB 351 040 414	spie 4x4x14 din 6885a	1
45	BA 151 400 000	verbindingsschakel simplex (1/2) 3/8"x7/32"	1
46	BA 151 200 000	verbindingsschakel simplex 3/8"x7/32"	1
47	BA 161 015 121	kettingwiel simplex 3/8"x7/32" 15t	1
48	BS 023 000 608	stelschroef m6x8 din 916	2
49	BR 112 121 090	nylon bus met kraag (12/16/22x10/2)	2

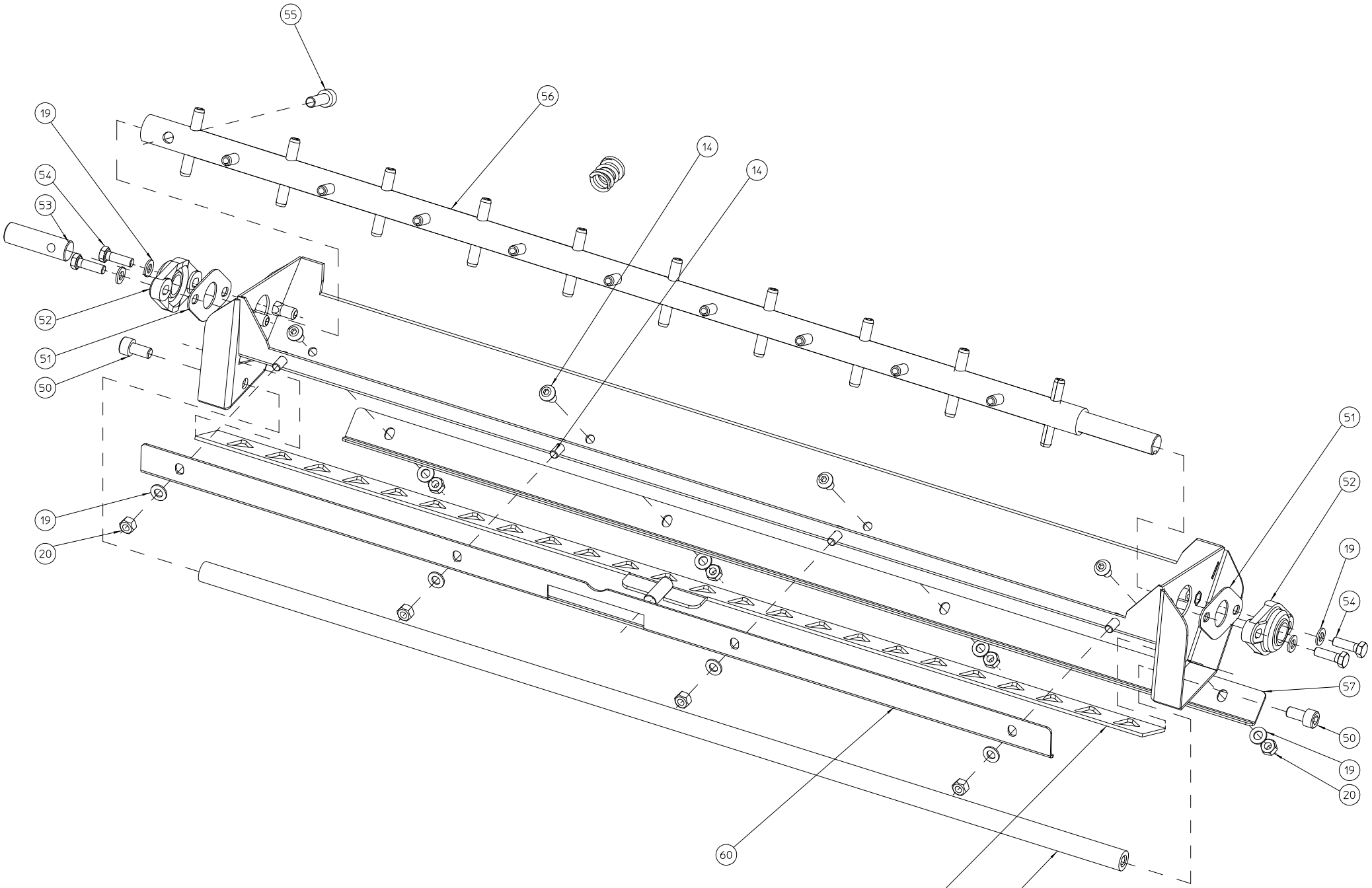

3/4-Montage Roerder

ELIET DZC600 -- FERTILIZER SPREADER					
NO	MMA 01 420 465	REV	2	DATE	2019/10/01

#	Bestelnummer	Omschrijving	Aantal
14	BS 322 500 510	schroef m5x10 iso 7380 - rvs	10
19	BS 331 000 500	rondsel m5 din 7349 - rvs	14
20	BS 302 000 500	borgmoer met nylonring m5 din 985 - rvs	10
50	BS 321 100 612	schroef m6x12 din 912	2
51	MPA 01 420 670	afsluitplaat lager	2
52	BL 855 007 124	flenslager efom-12	2
53	MPA 01 420 655	aseind reorder	1
54	BS 312 000 516	bout m5x16 din 933 - rvs	4
55	BS 321 100 620	schroef m6x20 din 912	1
56	MPA 01 420 665	reorder	1
57	MPA 01 420 770	schofgeleiding voor	1
58	MPA 01 420 790	verspreidingsbuis	1
59	MPA 01 420 765	doseerschof meststrooier	1
60	MPA 01 420 775	schofgeleiding achter	1

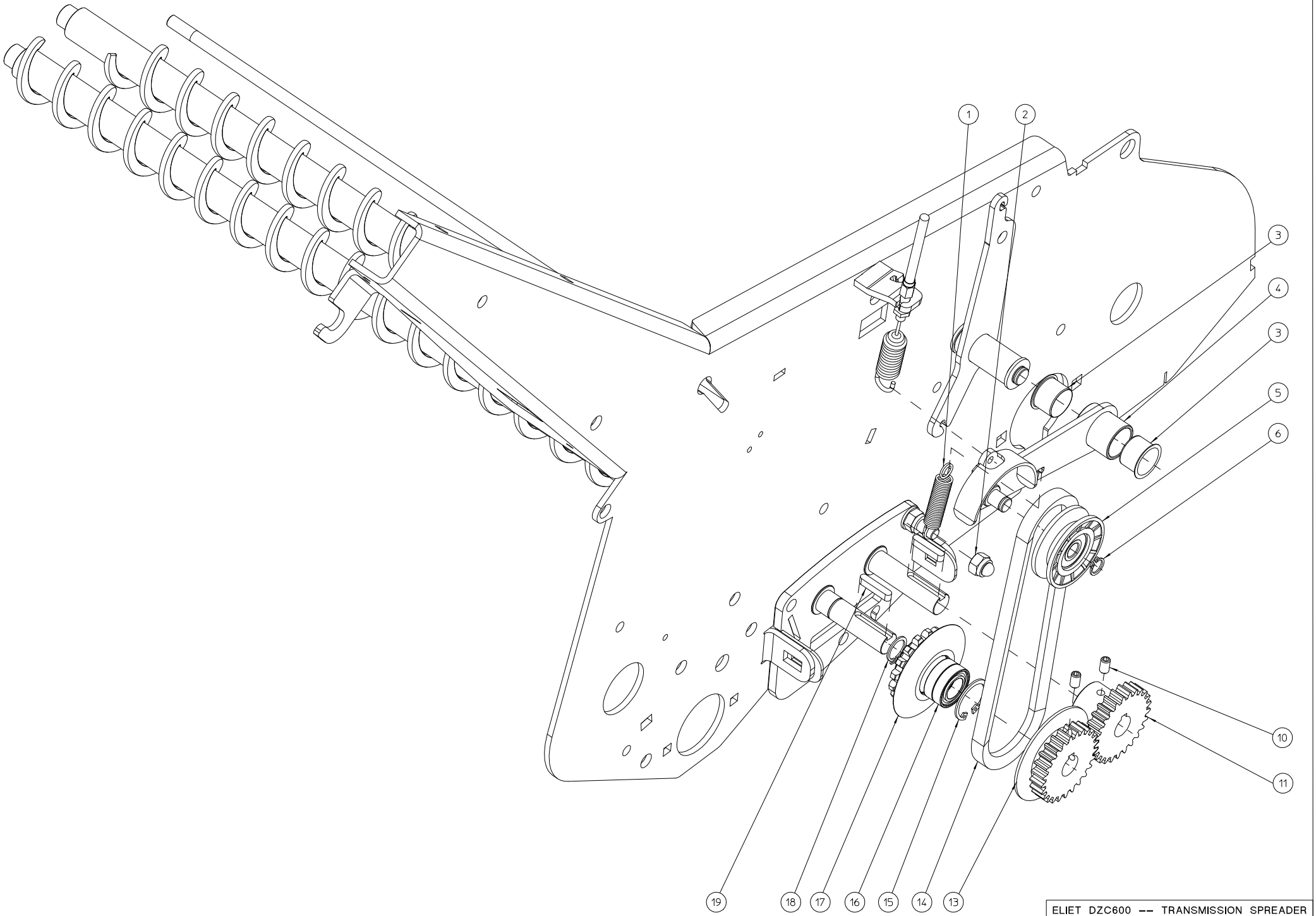

ELIET DZC600 -- TRANSMISSION SPREADER					
NO	MMA 01 420 470	REV	2	DATE	2019/10/01

#	Bestelnummer	Omschrijving	Aantal
1	BV 011 311 005	veer 1,3x11x55	1
2	BS 505 800 800	moer m8 din 986	1
3	BR 112 201 590	nylon bus met kraag	2
4	MPA 01 420 520	scharniersteun v-riemschijf	1
5	BA 599 094 350	riemspanrol vØ50	1
6	BB 001 000 100	borgring 10 din 471	1
10	BS 023 000 610	stelschroef m6x10 din 916	4
11	BA 602 002 502	tandwiel m2 25t l=31mm	1
13	MPA 01 420 320	tandwiel 25t + 1/2 riemschijf	1
14	BA 521 404 870	riem z 487	1
15	BB 002 000 280	borgring 28 din 472	1
16	BL 001 502 803	lager 6902 llu	2
17	MPA 01 420 315	kettingwiel 3/8" 16t + 1/2 riemschijf	1
18	BB 001 000 150	borgring 15 din 471	1
19	BB 351 050 525	spie 5x5x25 din 6885a	2

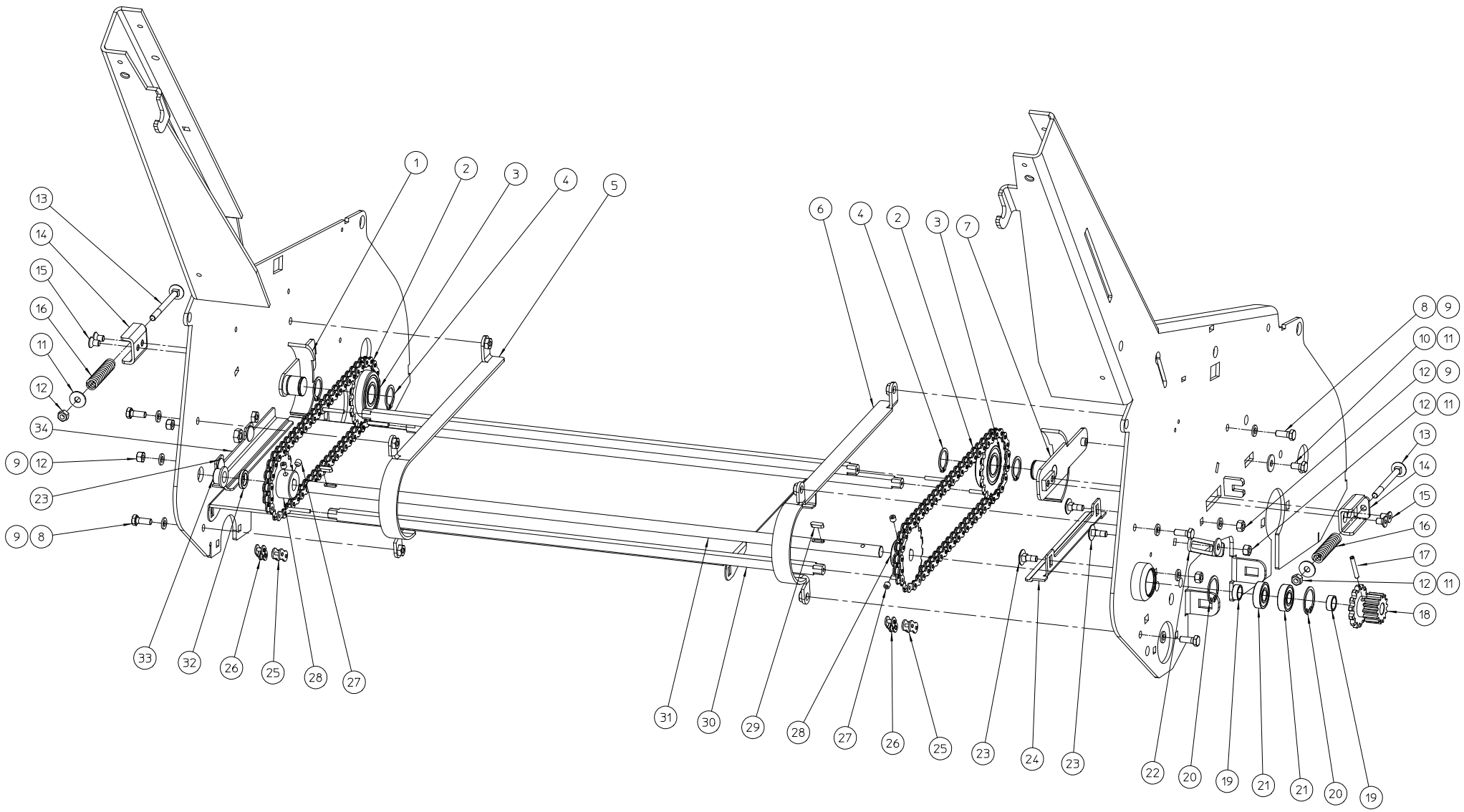

ELIET DZC600 -- EVACUATOR TRANS.					
NO	MMA 01 420 485	REV	1	DATE	2019/10/01

#	Bestelnummer	Omschrijving	Aantal
1	MPA 01 420 830	steun kettingspanner links	1
2	BA 111 053 010	din 8187 rolketting 1/2' x 1/8' 53 s (+ pin + verloopschakel)	2
3	BA 181 017 429	kettingwiel duplex 1/2'x1/8' 17t + lager	2
4	BB 001 000 200	borgring 20 din 471	4
5	MPA 01 420 840	afscherming kettingspanner links	1
6	MPA 01 420 845	afscherming ketting rechts	1
7	MPA 01 420 835	steun kettingspanner rechts	1
8	BS 512 000 616	bout m6x16 din 933	6
9	BS 531 000 600	rondsel m6 din 125	10
10	BS 512 000 612	bout m6x12 din 933	1
11	BS 532 006 183	rondsel m6x18x1.5	4
12	BS 502 000 600	borgmoer met nylonring m6 din 985	7
13	BS 554 100 646	bout m6x70 din 603	2
14	MPA 01 420 820	klemplaat kettingspanner	2
15	BS 522 100 610	schroef m6x10 din 7991	4
16	BV 915 000 030	veer	2
17	BB 120 040 300	borgpen 4x30 din 1481	1
18	MPA 01 420 610	tand/kettingwiel -14t m2-3/8"x7/32"	1
19	MPA 01 420 550	tussenring	2
20	BB 002 000 280	borgring 28 din 472	2
21	BL 001 202 803	lager 6001 zz	2
22	MPA 01 420 590	aanslag kettingspanner	1
23	BS 554 100 616	bout m6x16 din 603	5
24	MPA 01 420 855	l-afscherming ketting rechts	1
25	BA 111 200 000	verbindingsschakel simplex 1/2' x 1/8'	2
26	BA 111 400 000	verbindingsschakel simplex (1/2) 1/2' x 1/8'	2
27	BS 023 000 606	stelschroef m6x6 din 916	4
28	BA 181 017 121	kettingwiel 17t 1/2"x 1/8" simplex	2
29	BB 351 040 414	spie 4x4x14 din 6885a	2
30	MPA 01 420 860	afsleepbaar	3
31	MPA 01 420 545	aandrijfas sleepketting	1
32	MPA 01 420 380	tussenring	1
33	BR 112 121 090	nylon bus met kraag (12/16/22x10/2)	1
34	MPA 01 420 850	l-afscherming ketting links	1

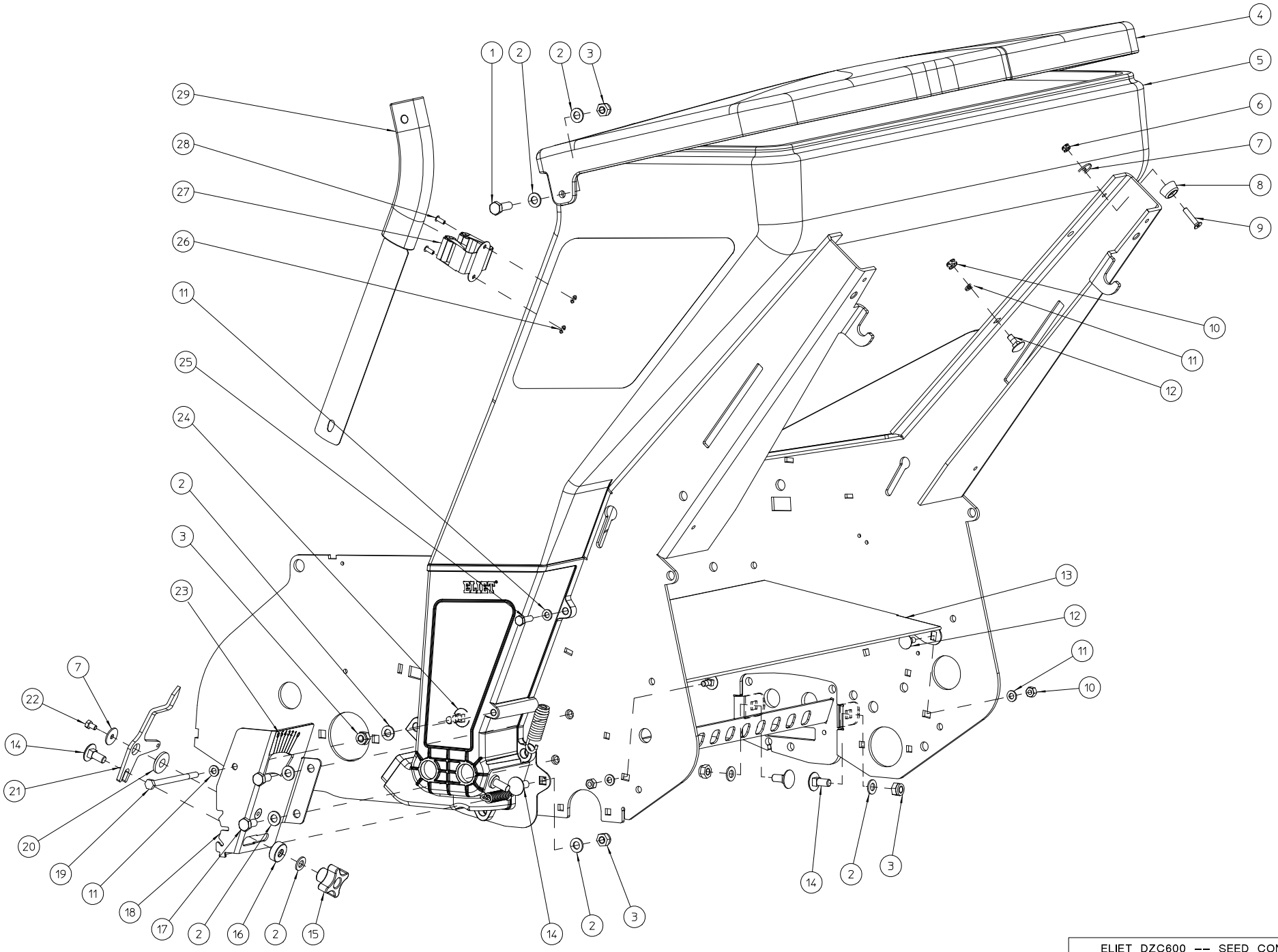

ELIET DZC600 -- SEED CONTAINER					
NO	MMA 01 420 495	REV	3	DATE	2019/10/01

#	Bestelnummer	Omschrijving	Aantal
1	BS 512 000 825	bout m8x25 din 933	2
2	BS 531 000 800	rondsel m8 din 125	11
3	BS 502 000 800	borgmoer met nylonring m8 din 985	6
4	BR 930 040 020	deksel zaadcontainer	1
5	BR 930 040 010	zaacontainer	1
6	BS 502 000 500	borgmoer met nylonring m5 din 985	2
7	BS 532 005 202	rondsel m5x20x1.5	3
8	BR 625 020 100	stootdoppen 20x10	2
9	BS 522 100 525	schroef m5x25 din 7991	2
10	BS 502 000 600	borgmoer met nylonring m6 din 985	4
11	BS 531 000 600	rondsel m6 din 125	7
12	BS 554 100 616	bout m6x16 din 603	4
13	MPA 01 420 140	afscherming zaadunit	1
14	BS 554 100 820	bout m8x20 din 603	4
15	BN 630 808 400	sterknopmoer 188-40 m8	1
16	MPA 01 420 225	afstelring doseerlat	1
17	BS 512 000 816	bout m8x16 din 933	2
18	MPA 01 420 485	scharniersteun doseerplaat	1
19	BS 511 000 649	bout m6x90 din 931	1
20	BR 112 100 600	nylon bus met kraag (10/13.5/25x6/2.5)	1
21	MPA 01 420 510	scharnierhefboom	1
22	BS 512 000 508	bout m5x8 din 933	1
23	BQ 501 251 090	label positie doseerplaat	1
24	BS 554 100 825	bout m8x25 din 603	1
25	BS 512 000 620	bout m6x20 din 933	2
26	BS 531 000 400	rondsel m4 din 125	2
27	BG 741 905 111	gereedschapshouder	1
28	BB 221 004 100	stalen klinknagel 3.9x10	2
29	BG 220 225 401	rolschraper	1