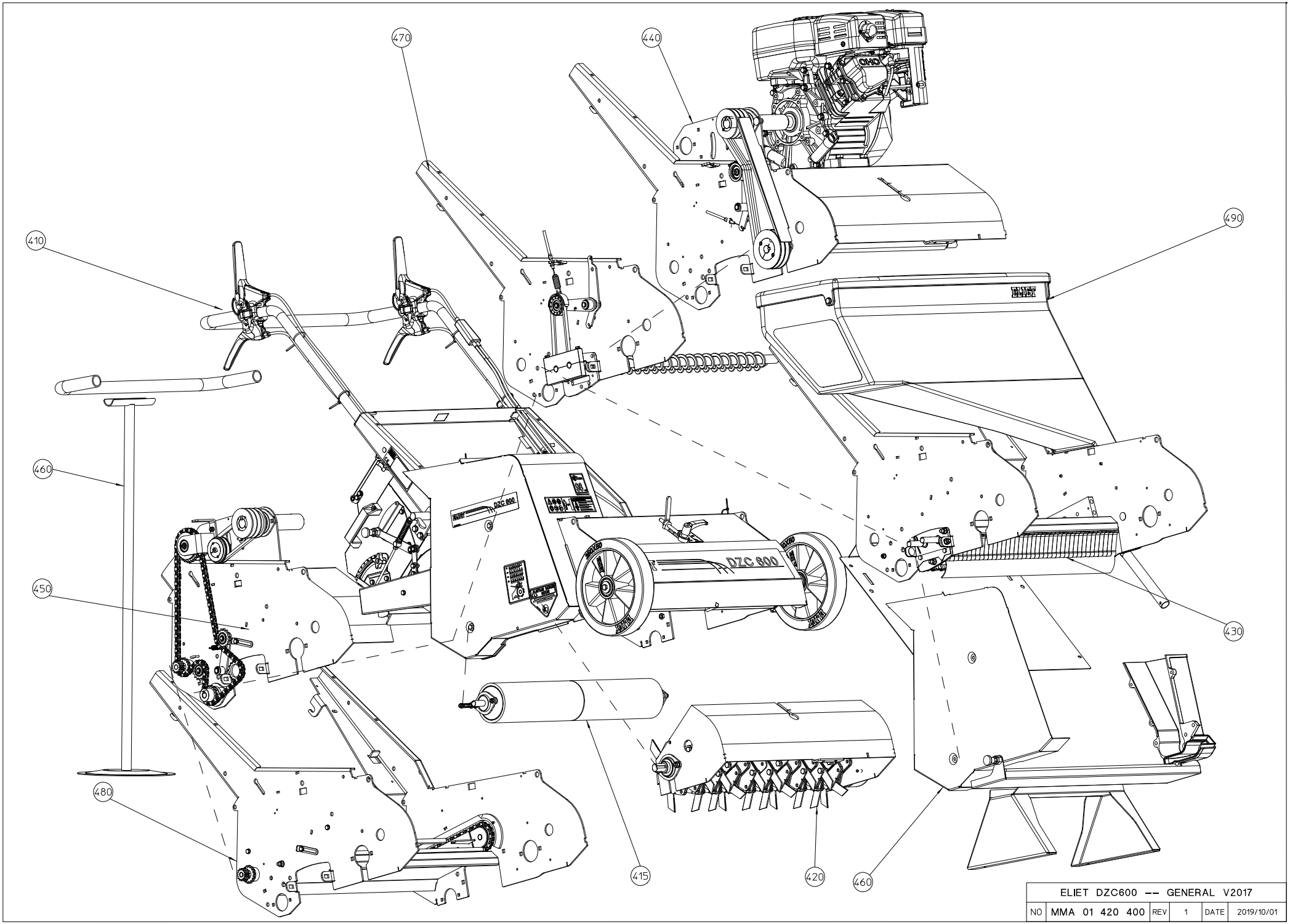

ELIET DZC600 -- GENERAL V2017					
NO	MMA 01 420 400	REV	1	DATE	2019/10/01

#	Bestelnummer	Omschrijving	Aantal
410	MMA 01 420 410	gestel	1
415	MMA 01 420 415	tractierol met differentieel	1
420	MMA 01 420 420	messenas	1
430	MMA 01 420 430	zaai-unit dzc-600	1
440	MMA 01 420 440	aandrijving messenas	1
450	MMA 01 420 450	aandrijving tractierol	1
460	MMA 01 420 460	opties-dzc600	1
470	MMA 01 420 470	aandrijving archimedesschroef	1
480	MMA 01 420 480	afsleper beschermplaat doseerunit	1
490	MMA 01 420 490	debietregeling zaad	1

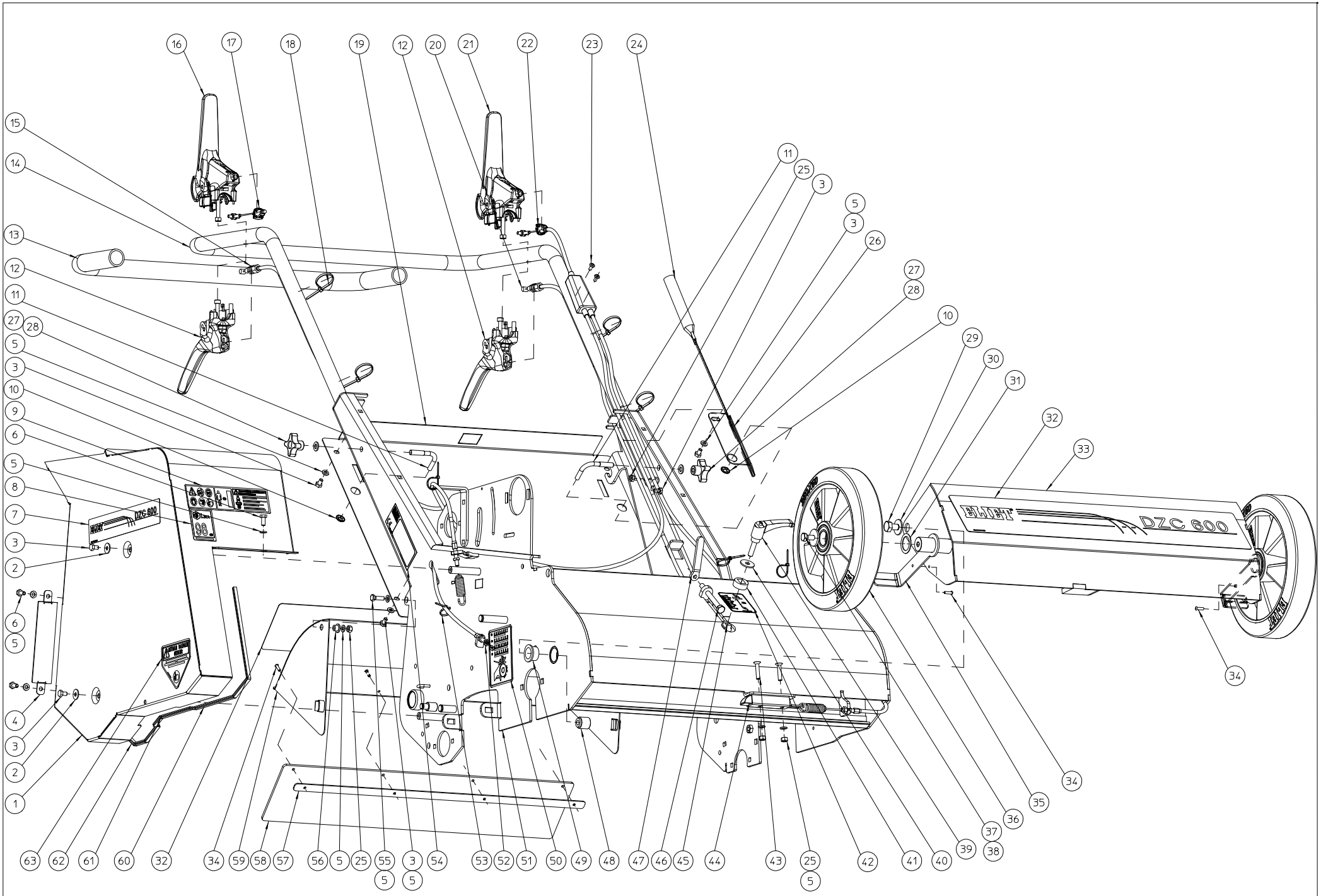

ELIET DZC600 -- CHASSIS					
NO	MMA 01 420 410	REV	3	DATE	2019/10/01

#	Bestelnummer	Omschrijving	Aantal
1	MPA 01 420 540	afscherming aandrijving	1
2	BS 532 006 183	rondsel m6x18x1.5	2
3	BS 512 000 610	bout m6x10 din 933	8
4	MPA 01 420 605	afsluitplaatje afscherming	1
5	BS 531 000 600	rondsel m6 din 125	13
6	BS 512 000 614	bout m6x14 din 933	3
7	BQ 501 251 010	label-dzc600 250x44	1
8	BQ 505 112 098	sticker geluidsniveau 98 db	1
9	BQ 505 010 171	veiligheidssticker 70x115 (pictogram)	1
10	BB 011 000 070	starlock 7mm	2
11	MPA 01 420 095	stuur spanklem	2
12	BN 332 500 870	hendel zwart	2
13	BN 231 002 085	zachte gummi handgreep dia 24.5mm (l=805mm)	1
14	MPA 01 420 580	stuurbeugel	1
15	BK 153 181 216	bedieningskabel tractierol dzc600 2017	1
16	BN 332 500 570	hendel rood dzc 600	1
17	BK 153 181 373	gesloten bedieningskabel aandrijving messen dzc600 2017	1
18	BE 043 010 140	spanband 140x3.5	4
19	MPA 01 420 600	afsluitplaat gestel	1
20	BK 153 181 941	gesloten kabel grendelbediening	1
21	BN 332 500 670	hendel geel dzc 600	1
22	BK 153 181 795	bedieningskabel + aandrijving met duplicator 1795mm	1
23	BB 221 005 100	klinknagel stalen 4.8x10 din 7337 a	2
24	MPA 01 350 495	rolreiniger	1
25	BS 502 000 600	borgmoer met nylonring m6 din 985	6
26	MPA 01 350 605	houder rolreiniger e600	1
27	BS 531 000 800	rondsel m8 din 125	6
28	BN 630 808 400	sterknopmoer 188-40 m8	2
29	BS 512 001 016	bout m10x16 din 933	2
30	BS 532 010 274	rondsel m10x27x2	2
31	BS 036 002 510	pasring 25x35x1mm din988	2
32	BQ 501 251 020	label-dzc600 250x44	2
33	MPA 01 420 460	scharnierschelp wielen	1
34	BB 221 104 140	klinknagel alu 3.9x14 din 7337 a	6
35	MPA 01 420 100	wielschraper	2
36	BW 325 025 000	achterwiel alu 250/50-60 (e 501 pro)	2
37	BS 512 000 820	bout m8x20 din 933	2
38	BS 532 008 306	rondsel m8x30x3	2
39	BN 530 108 305	klemhefboom	1
40	BS 532 008 254	rondsel m8x25x2	1
41	MPA 01 420 585	aanslag diepteregeling	1
42	BQ 501 251 080	label 50x65 diepteregeling messen	1
43	BS 522 100 630	schroef m6x30 din 7991	2
44	BO 360 505 180	trekgrendel 0°	1
45	BS 007 100 800	moer m8 din 508	1
46	BS 512 000 848	bout m8x80 din 933	1
47	MPA 01 420 535	klemhendel hoogteregeling	1
48	MPA 01 420 105	scharnieras schelp	2
49	BR 112 201 500	nylon bus met kraag (20/24/30x15/2)	2
50	BQ 505 010 130	veilgheidssticker 100x80 (riemafscherming)	1
51	MPA 01 420 530	gestel	1
52	BS 501 900 600	moer m6 din 439	1

53	BE 043 010 100	spanband 100x2.5	4
54	BQ 505 010 010	identiteitsticker ce 120x30	1
55	BS 512 000 620	bout m6x20 din 933	2
56	BR 112 060 800	nylon bus met kraag (6/10/15x8.5/2)	2
57	MPA 01 420 330	steunlat rubberflap dzc 600	1
58	BR 900 001 680	rubberlap 4 x 120 x 581	1
59	MPA 01 420 115	afschermschelp achter	1
60	BR 000 910 370	rubber u-profiel 370mm	1
61	BR 000 910 130	rubber u-profiel 130mm	1
62	BR 000 910 700	rubber u-profiel 700mm	1
63	BQ 505 010 070	veiligheidssticker 100x80 (snijwonden)	1

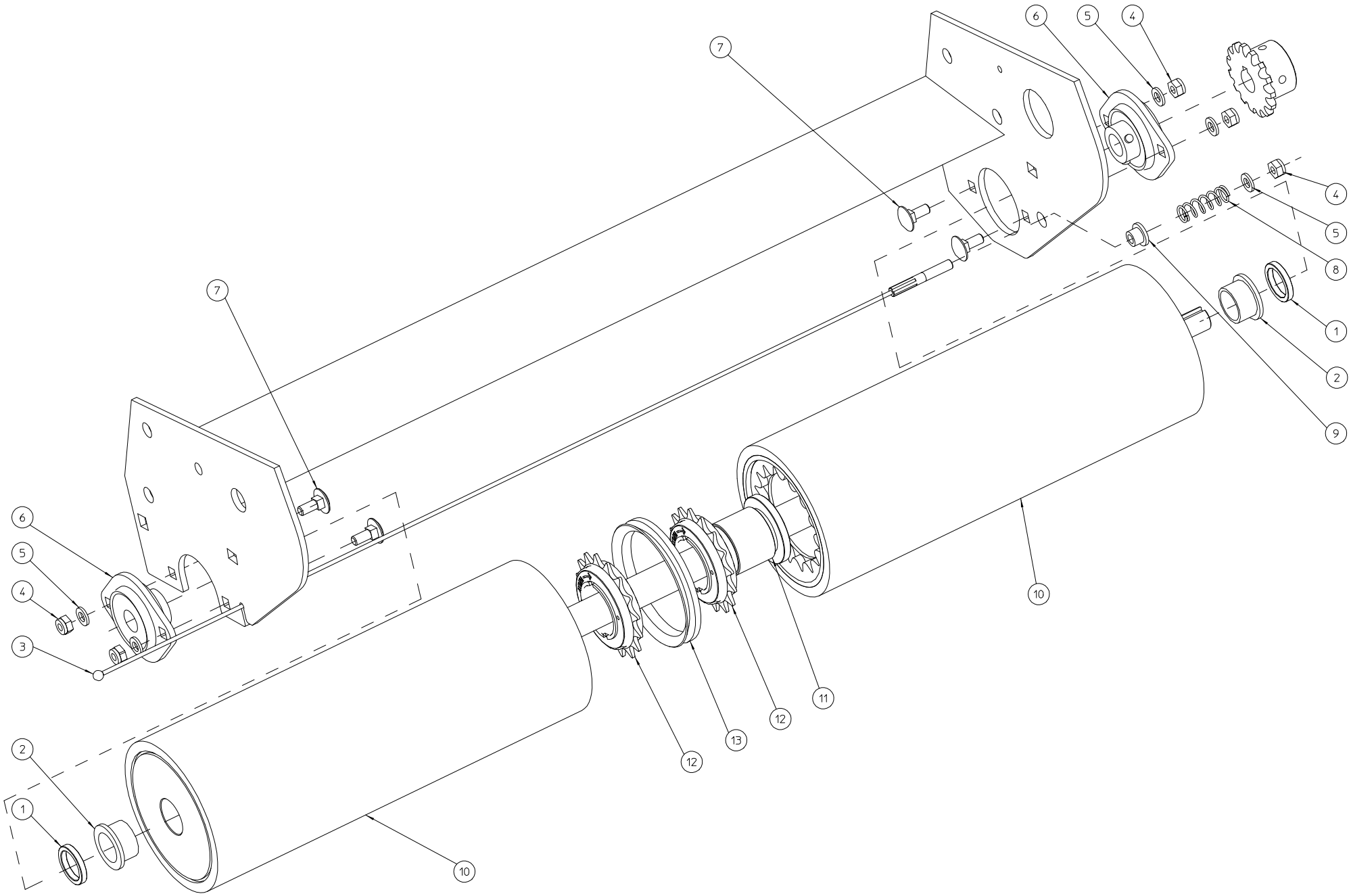

ELIET DZC600 -- DIFFERENTIAL TRACT. ROLL					
NO	MMA 01 420 415	REV	1	DATE	2019/10/01

#	Bestelnummer	Omschrijving	Aantal
1	MPA 01 420 575	tussenring rol e600 -	2
2	BR 112 201 500	nylon bus met kraag (20/24/30x15/2)	2
3	BK 155 250 630	afsleepkabel 2,5x 49 x 630mm	1
4	BS 502 000 600	borgmoer met nylonring m6 din 985	5
5	BS 531 000 600	rondsel m6 din 125	5
6	BL 801 101 500	lager + flenzen aspfl 202	2
7	BS 554 100 616	bout m6x16 din 603	4
8	BV 925 000 010	drukveer 1,3 x 11 x 33,6	1
9	BR 112 060 800	nylon bus met kraag (6/10/15x8.5/2)	1
10	MPA 01 420 565	berubberde differentiele tractierol e600 -	2
11	MPA 01 420 570	as differentiele tractierol e600 -	1
12	BA 240 303 416	vrijloopkoppeling voor as	2
13	BH 813 080 010	v-ring 80 a	1

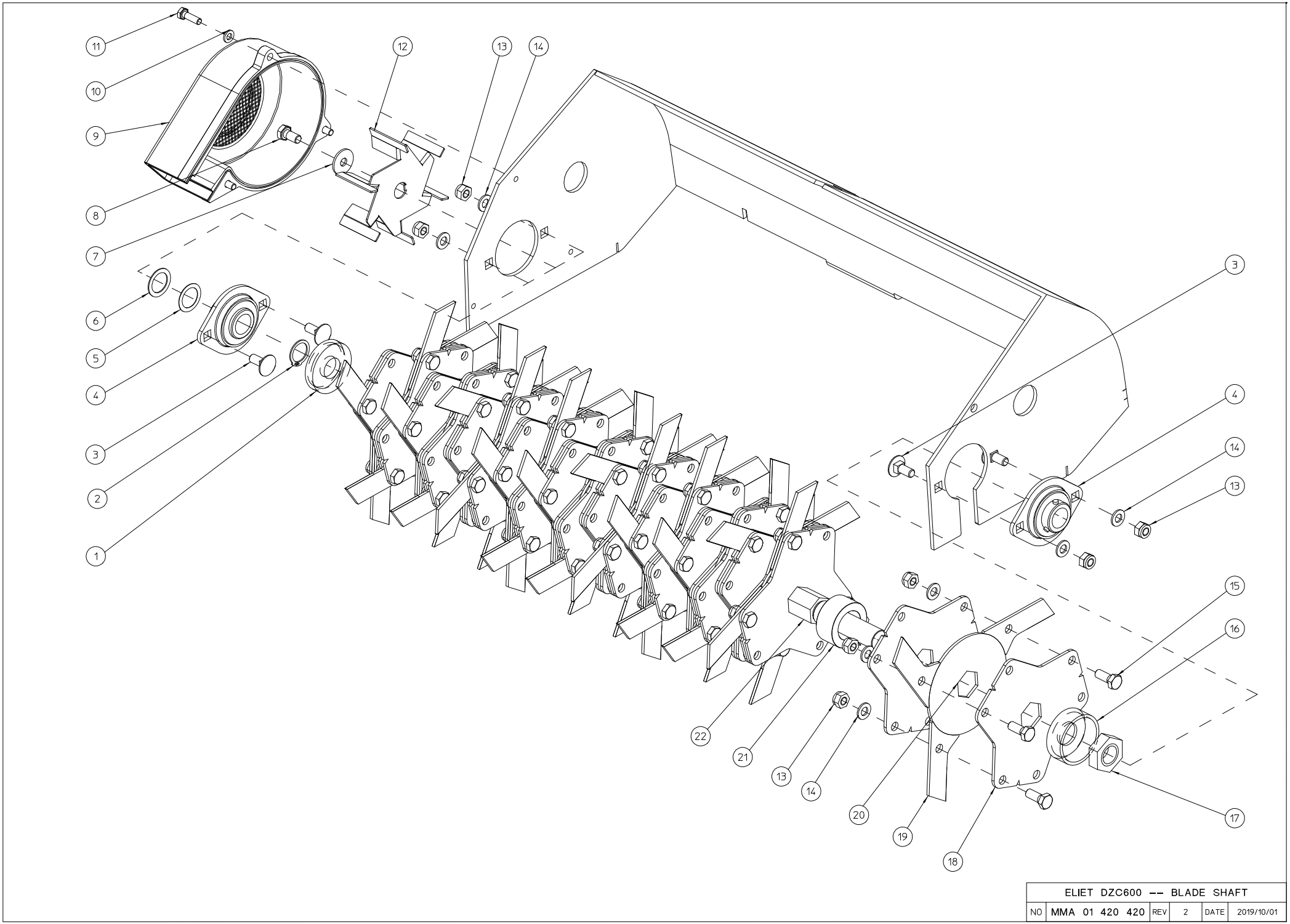

ELIET DZC600 -- BLADE SHAFT					
NO	MMA 01 420 420	REV	2	DATE	2019/10/01

#	Bestelnummer	Omschrijving	Aantal
1	MPA 01 420 050	steunsluitring messen links	1
2	BB 001 000 200	borgring 20 din 471	1
3	BS 554 100 820	bout m8x20 din 603	2
4	BL 801 102 002	lager + flenzen ucpfl 204	2
5	BS 036 002 005	pasring 20x28x0.5mm din988	1
6	BS 036 002 010	pasring 20x28x1mm din988	1
7	BS 532 008 254	rondsel m8x25x2	1
8	BS 512 170 816	bout linkse draad m8x1.25x16	1
9	BR 930 040 090	kunstof behuizing met rooster	1
10	BS 531 000 600	rondsel m6 din 125	3
11	BS 512 000 620	bout m6x20 din 933	3
12	MPA 01 420 135	ventilatorschroef	1
13	BS 502 000 800	borgmoer met nylonring m8 din 985	61
14	BS 531 000 800	rondsel m8 din 125	59
15	BS 512 000 820	bout m8x20 din 933	57
16	MPA 01 420 055	steunsluitring messen rechts	1
17	BS 501 902 200	moer m22x1.50 din 439	1
18	MPA 01 420 265	mesplaat	38
19	BU 102 200 300	los mes dzc 600	57
20	MPA 01 420 035	tussenring mes	19
21	MPA 01 420 060	afstandsring mesplaat	18
22	MPA 01 420 045	messenas	1

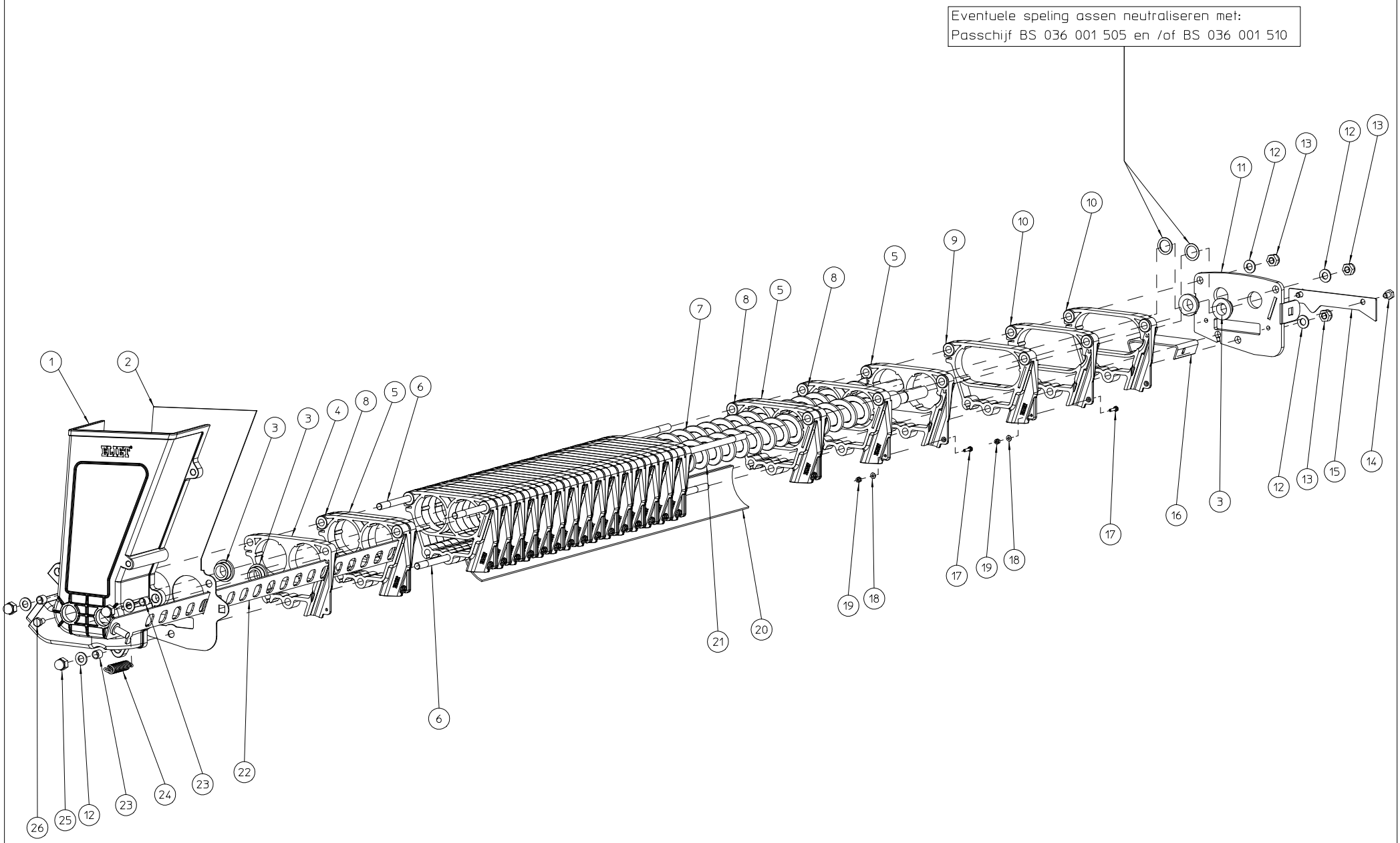

ELIET DZC600 -- SEEDING UNIT					
NO	MMA 01 420 430	REV	3	DATE	2019/10/01

#	Bestelnummer	Omschrijving	Aantal
1	BR 930 040 100	kunstof zaadtrechter doseerunit	1
2	MPA 01 420 475	afsluitplaat zaadtrechter doseerunit	1
3	BR 112 151 090	nylon bus met kraag (15/21/27x10/3)	4
4	BR 930 040 050	einddoseerunit	1
5	BR 930 040 030	zaadelement rechts	18
6	MPA 01 420 070	opspanstang	3
7	MPA 01 420 205	archimedesschroef afvoer	1
8	BR 930 040 040	zaadelement links	18
9	BR 930 040 070	doorloop doseer unit rechts	1
10	BR 930 040 060	doorloop doseer unit links	2
11	MPA 01 420 075	afsluitplaat rechts doseerunit	1
12	BS 531 000 800	rondsel m8 din 125	6
13	BS 502 000 800	borgmoer met nylonring m8 din 985	3
14	BS 512 000 608	bout m6x8 din 933	2
15	MPA 01 420 180	afdichtplaatje luchtkanaal	1
16	MPA 01 420 230	u-steun doseer-unit	1
17	BS 512 000 312	bout m3x12 din 933	19
18	BS 531 000 300	rondsel m3 din 125	19
19	BS 502 000 300	borgmoer met nylonring m3 din 985	19
20	BY 431 306 059	pvc strip Ø5x60x595	1
21	MPA 01 420 270	schroef toevoer	1
22	MPA 01 420 490	doseerplaat	1
23	MPA 01 420 800	afstandsbus zaadtrechter	3
24	BV 925 000 030	trekveer 1,8 x 13 x 57	1
25	BS 505 500 800	moer m8 din 1587	3
26	BS 912 000 610	bout m6x10 din 933 - rood	1

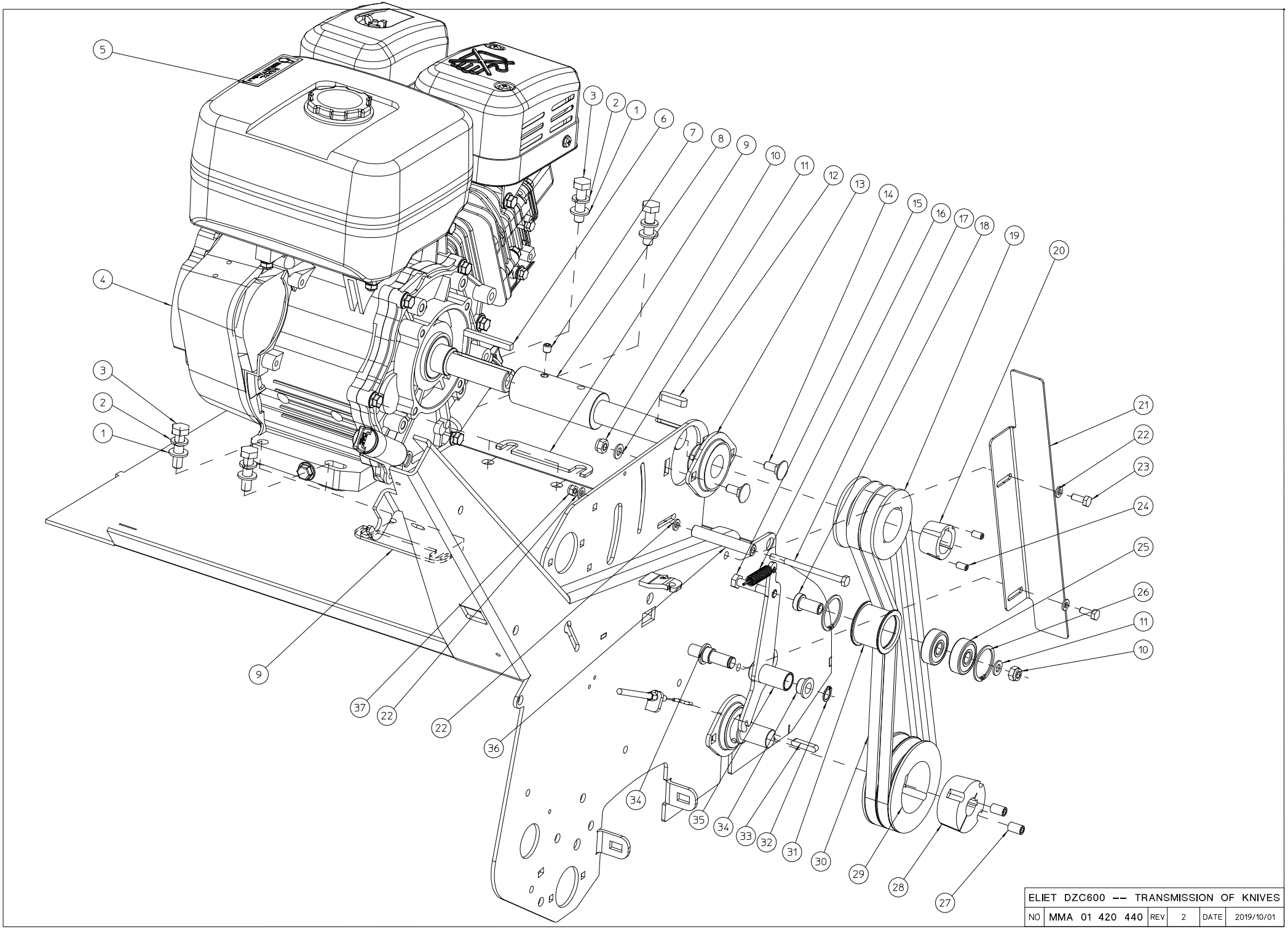

ELIET DZC600 -- TRANSMISSION OF KNIVES					
NO	MMA 01 420 440	REV	2	DATE	2019/10/01

#	Bestelnummer	Omschrijving	Aantal
1	BS 531 001 000	rondsel m10 din 125	4
2	BS 533 001 000	borgrondsel m10 din 127b	4
3	BS 511 001 040	bout m10x40 din 931	4
4	BM 204 109 000	subaru ex27	1
5	BQ 505 010 020	sticker max 2800 t/min 90x25	1
6	BB 342 060 657	spie 6.35x6.35x57 din 6880	1
7	BS 023 000 808	stelschroef m8x8 din 916	1
8	MPA 01 350 125	verlengde motoras	1
9	MPA 01 420 445	tussenplaatje motor	2
10	BS 502 000 800	borgmoer met nylonring m8 din 985	3
11	BS 531 000 800	rondsel m8 din 125	3
12	BB 351 080 732	spie 8x7x32 din 6885a	1
13	BL 801 102 500	lager + flenzen aspfl 205	1
14	BS 554 100 820	bout m8x20 din 603	2
15	BS 511 000 841	bout m8x45 din 931	1
16	BV 011 011 005	veer 1x11x55	1
17	BS 511 000 649	bout m6x90 din 931	1
18	MPA 01 350 040	afstandsbus riemspanner verzinkt	1
19	BA 562 707 130	riemschijf spa iii 71 tl1108	1
20	BB 501 112 500	klembus tl 1108-25	1
21	MPA 01 420 255	riemvanger	1
22	BS 531 000 600	rondsel m6 din 125	4
23	BS 512 000 616	bout m6x16 din 933	2
24	BB 501 306 130	klembusschroef 1/4"x1/2"	2
25	BL 001 203 703	lager 6301 2rz	2
26	BB 002 000 370	borgring 32 din 472	2
27	BB 501 310 160	klembusschroef 3/8"x5/8"	2
28	BB 501 132 000	klembus tl 1610-20	1
29	BA 562 709 521	riemschijf spa ii 95 tl1610	1
30	BA 527 709 910	riem 4l 330	2
31	MPA 01 350 030	aandrukrol riemspanner	1
32	BB 001 000 120	borgring 12 din 471	1
33	BB 351 060 630	spie 6x6x30 din 6885a	1
34	BR 112 121 090	nylon bus met kraag (12/16/22x10/2)	2
35	MPA 01 420 515	steun aandrukrol	1
36	MPA 01 420 735	buisje riemvanger	1
37	BS 502 000 600	borgmoer met nylonring m6 din 985	1

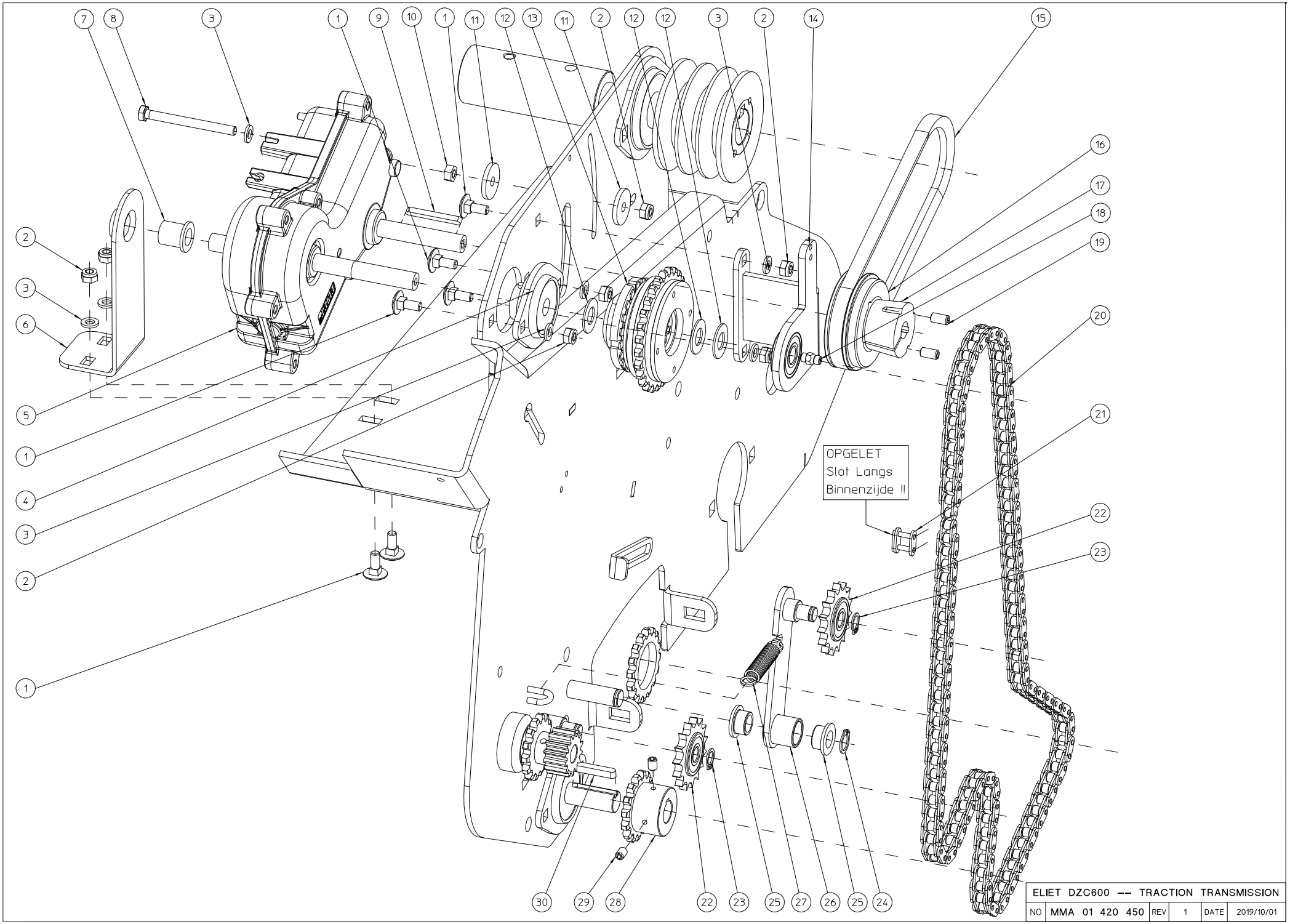

ELIET DZC600 -- TRACTION TRANSMISSION					
NO	MMA 01 420 450	REV	1	DATE	2019/10/01

#	Bestelnummer	Omschrijving	Aantal
1	BS 554 100 616	bout m6x16 din 603	6
2	BS 502 000 600	borgmoer met nylonring m6 din 985	7
3	BS 531 000 600	rondsel m6 din 125	7
4	BL 801 101 200	lager + flenzen aspfl 201	1
5	BA 670 405 405	reduktiekast e600 compactor	1
6	MPA 01 350 135	steun reductiekast	1
7	BR 112 121 900	nylon bus met kraag (12/16/21x19/2)	1
8	BS 512 000 645	bout m6x65 din 933	1
9	BB 351 040 440	spie 4x4x40 din 6885a	1
10	BS 501 000 600	moer m6 din 934	1
11	BS 532 006 276	rondsel m6x27x3	2
12	BR 111 120 100	nylon bus (12.2x24x1.3)	3
13	BA 240 107 051	slipkoppeling 1.70-df t2 17-60nm	1
14	MPA 01 420 480	lagersteun	1
15	BA 521 404 870	riem z 487	1
16	BA 561 706 310	riemschijf spz 63 tl1108	1
17	BB 501 111 200	klembus tl 1108-12	1
18	BY 100 106 100	smeernippel m6 din 71412	1
19	BB 501 306 130	klembusschroef 1/4"x1/2"	2
20	BA 101 125 020	ketting simplex 3/8"x7/32" 125s	1
21	BA 151 200 000	verbindingsschakel simplex 3/8"x7/32"	1
22	BA 198 010 150	kettingwiel simplex 3/8"x7/32" 15t + lager	2
23	BB 001 000 100	borgring 10 din 471	2
24	BB 001 000 120	borgring 12 din 471	1
25	BR 112 121 090	nylon bus met kraag (12/16/22x10/2)	2
26	MPA 01 420 110	steun kettingspanner	1
27	BV 011 311 005	veer 1,3x11x55	1
28	BA 171 015 150	kettingwiel simplex 3/8"x7/32" 15t	1
29	BS 023 000 608	stelschroef m6x8 din 916	2
30	BB 351 050 532	spie 5x5x32 din 6885a	1

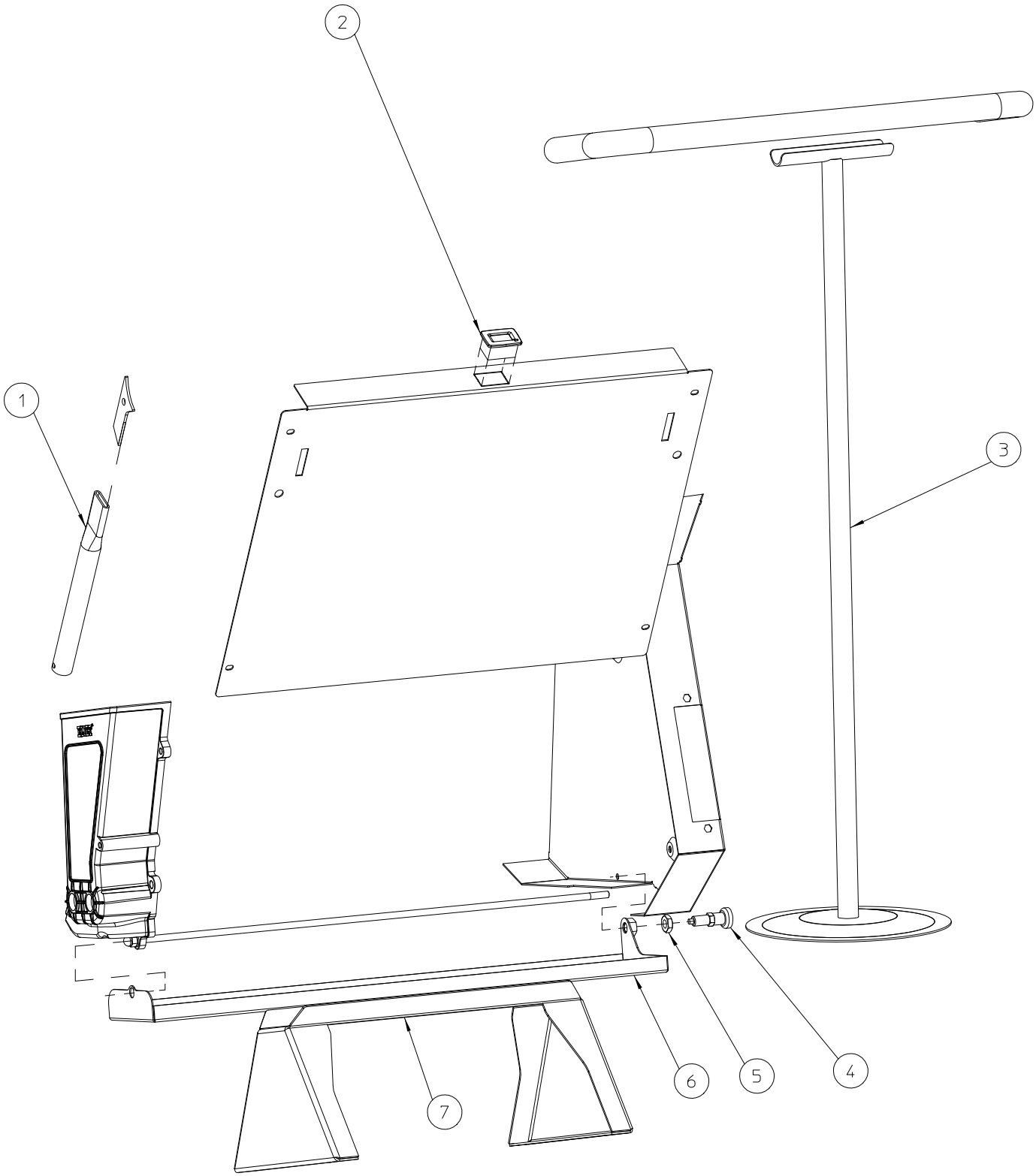

ELIET DZC600 -- OPTIONS					
NO	MMA 01 420 460	REV	1	DATE	2019/10/01

#	Bestelnummer	Omschrijving	Aantal
1	MPA 01 350 625	messenrechter	1
2	BE 412 430 000	onderhoudsmeter	1
3	MPA 01 420 730	machinesteun voor zaadmeting optie	1
4	BN 000 212 550	indexbouten met vergrendelgleuf	1
5	BS 501 901 202	moer m12x1 din 439b	1
6	MPA 01 420 495	zaad meetbakje	1
7	MPA 01 420 220	easy clean	1

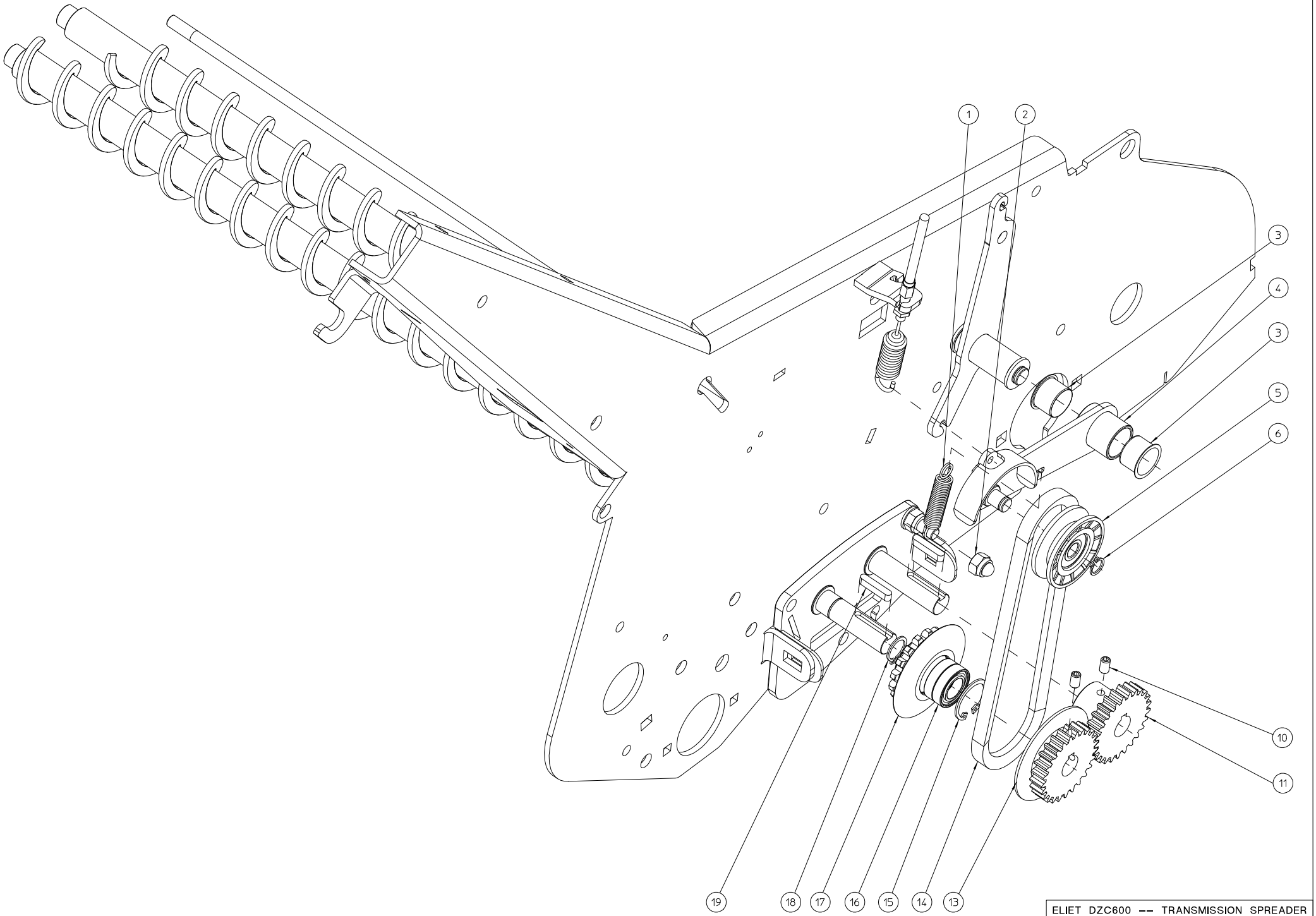

ELIET DZC600 -- TRANSMISSION SPREADER					
NO	MMA 01 420 470	REV	2	DATE	2019/10/01

#	Bestelnummer	Omschrijving	Aantal
1	BV 011 311 005	veer 1,3x11x55	1
2	BS 505 800 800	moer m8 din 986	1
3	BR 112 201 590	nylon bus met kraag	2
4	MPA 01 420 520	scharniersteun v-riemschijf	1
5	BA 599 094 350	riemspanrol vØ50	1
6	BB 001 000 100	borgring 10 din 471	1
10	BS 023 000 610	stelschroef m6x10 din 916	4
11	BA 602 002 502	tandwiel m2 25t l=31mm	1
13	MPA 01 420 320	tandwiel 25t + 1/2 riemschijf	1
14	BA 521 404 870	riem z 487	1
15	BB 002 000 280	borgring 28 din 472	1
16	BL 001 502 803	lager 6902 llu	2
17	MPA 01 420 315	kettingwiel 3/8" 16t + 1/2 riemschijf	1
18	BB 001 000 150	borgring 15 din 471	1
19	BB 351 050 525	spie 5x5x25 din 6885a	2

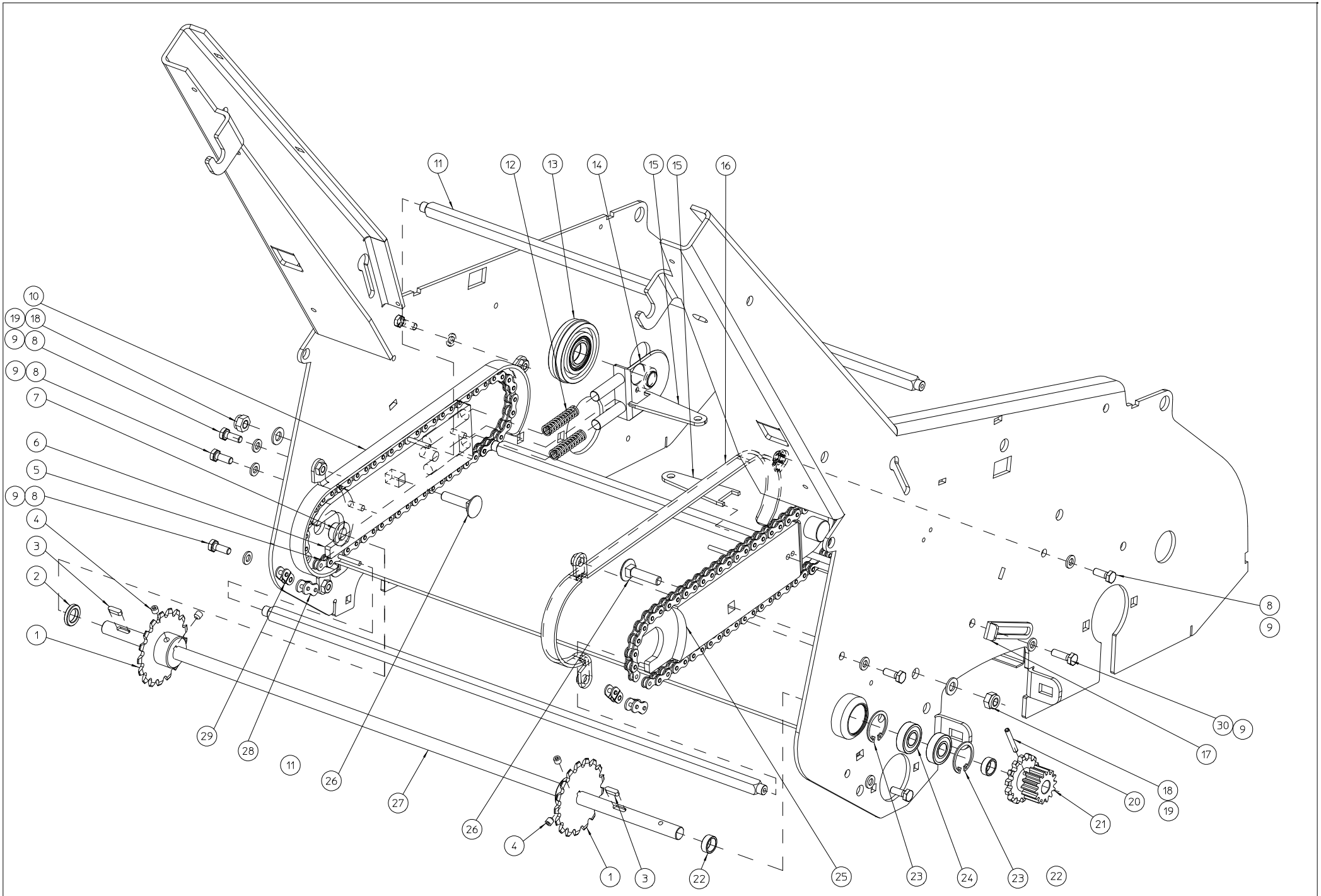

ELIET DZC600 -- EVACUATOR TRANS.					
NO	MMA 01 420 480	REV	3	DATE	2019/10/01

#	Bestelnummer	Omschrijving	Aantal
1	BA 181 017 121	kettingwiel 17t 1/2"x 1/8" simplex	2
2	MPA 01 420 380	tussenring	1
3	BB 351 040 414	spie 4x4x14 din 6885a	2
4	BS 023 000 606	stelschroef m6x6 din 916	4
5	BA 111 053 010	din 8187 rolketting 1/2' x 1/8' 53 s (+ pin + verloopschakel)	2
6	MPA 01 420 500	steunplaat ketting-l	1
7	BR 112 121 090	nylon bus met kraag (12/16/22x10/2)	1
8	BS 512 000 616	bout m6x16 din 933	7
9	BS 531 000 600	rondsel m6 din 125	9
10	MPA 01 420 745	afscherming ketting links	1
11	MPA 01 420 385	afsleepstaaf	3
12	BV 925 000 020	drukveer 361,5 x 10 x 42 inox	4
13	BR 910 000 940	gelagerd kettingspanwiel dzc600 (2017)	2
14	MPA 01 420 410	steun kettingspanwiel	2
15	MPA 01 420 505	montagehulpstuk kettingspanwiel	2
16	MPA 01 420 740	afscherming ketting rechts	1
17	MPA 01 420 590	aanslag kettingspanner	1
18	BS 502 000 800	borgmoer met nylonring m8 din 985	1
19	BS 531 000 800	rondsel m8 din 125	1
20	BB 120 040 300	borgpen 4x30 din 1481	1
21	MPA 01 420 610	tand/kettingwiel -14t m2-3/8"x7/32"	1
22	MPA 01 420 550	tussenring	2
23	BB 002 000 280	borgring 28 din 472	2
24	BL 001 202 803	lager 6001 zz	2
25	MPA 01 420 415	steunplaat ketting rechts	1
26	BS 554 100 835	bout m8x35 din 603	2
27	MPA 01 420 545	aandrijfas sleepketting	1
28	BA 111 200 000	verbindingsschakel simplex 1/2' x 1/8'	2
29	BA 111 400 000	verbindingsschakel simplex (1/2) 1/2' x 1/8'	2
30	BS 512 000 620	bout m6x20 din 933	1

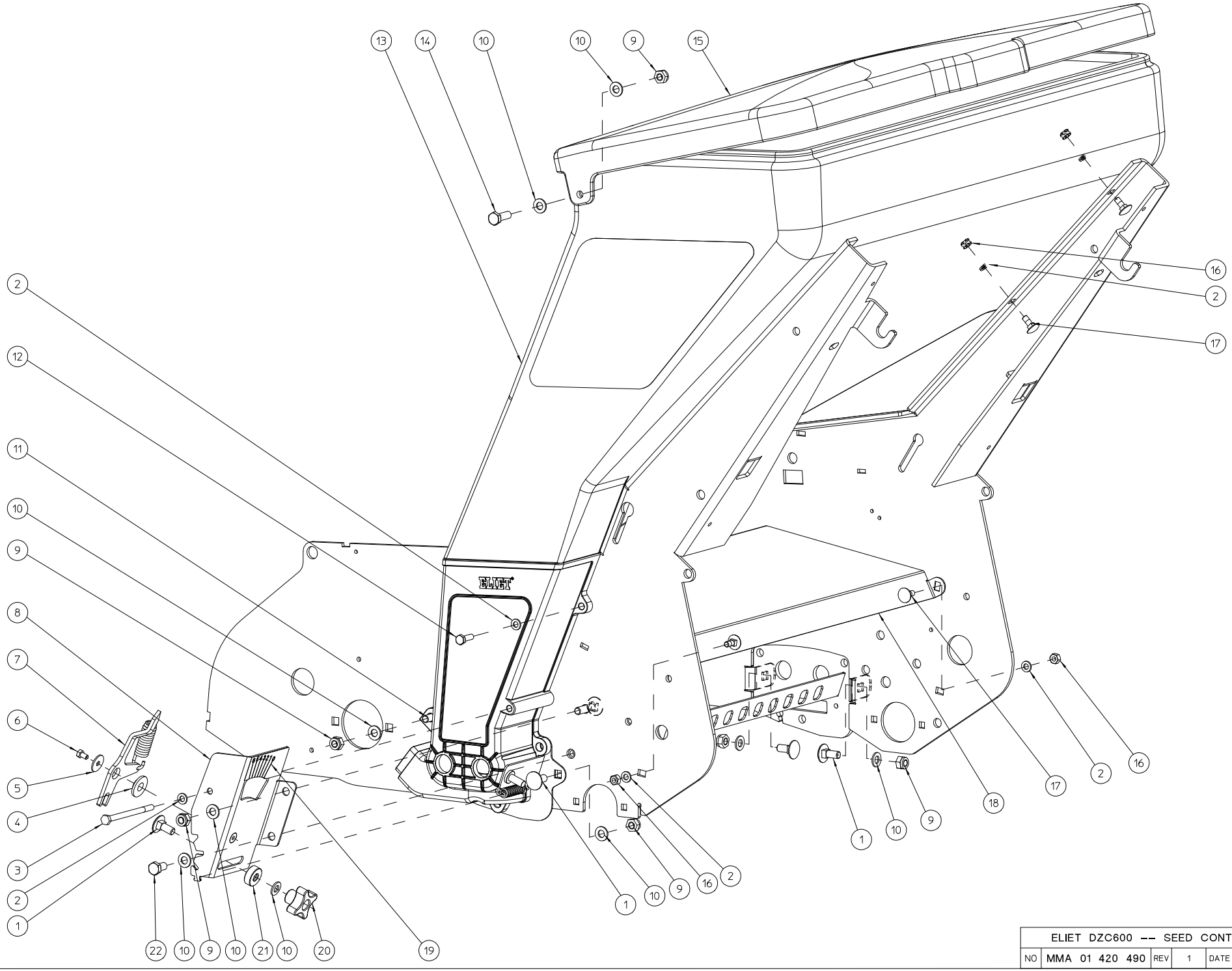

ELIET DZC600 -- SEED CONTAINER					
NO	MMA 01 420 490	REV	1	DATE	2019/10/01

#	Bestelnummer	Omschrijving	Aantal
1	BS 554 100 820	bout m8x20 din 603	4
2	BS 531 000 600	rondsel m6 din 125	9
3	BS 511 000 649	bout m6x90 din 931	1
4	BR 112 100 600	nylon bus met kraag (10/13.5/25x6/2.5)	1
5	BS 532 005 202	rondsel m5x20x1.5	1
6	BS 512 000 508	bout m5x8 din 933	1
7	MPA 01 420 510	scharnierhefboom	1
8	MPA 01 420 485	scharniersteun doseerplaat	1
9	BS 502 000 800	borgmoer met nylonring m8 din 985	7
10	BS 531 000 800	rondsel m8 din 125	11
11	BS 554 100 825	bout m8x25 din 603	1
12	BS 512 000 620	bout m6x20 din 933	2
13	BR 930 040 010	zaacontainer	1
14	BS 512 000 825	bout m8x25 din 933	2
15	BR 930 040 020	deksel zaadcontainer	1
16	BS 502 000 600	borgmoer met nylonring m6 din 985	6
17	BS 554 100 616	bout m6x16 din 603	6
18	MPA 01 420 140	afscherming zaadunit	1
19	BQ 501 251 090	label positie doseerplaat	1
20	BN 630 808 400	sterknopmoer 188-40 m8	1
21	MPA 01 420 225	afstelring doseerlat	1
22	BS 512 000 816	bout m8x16 din 933	1