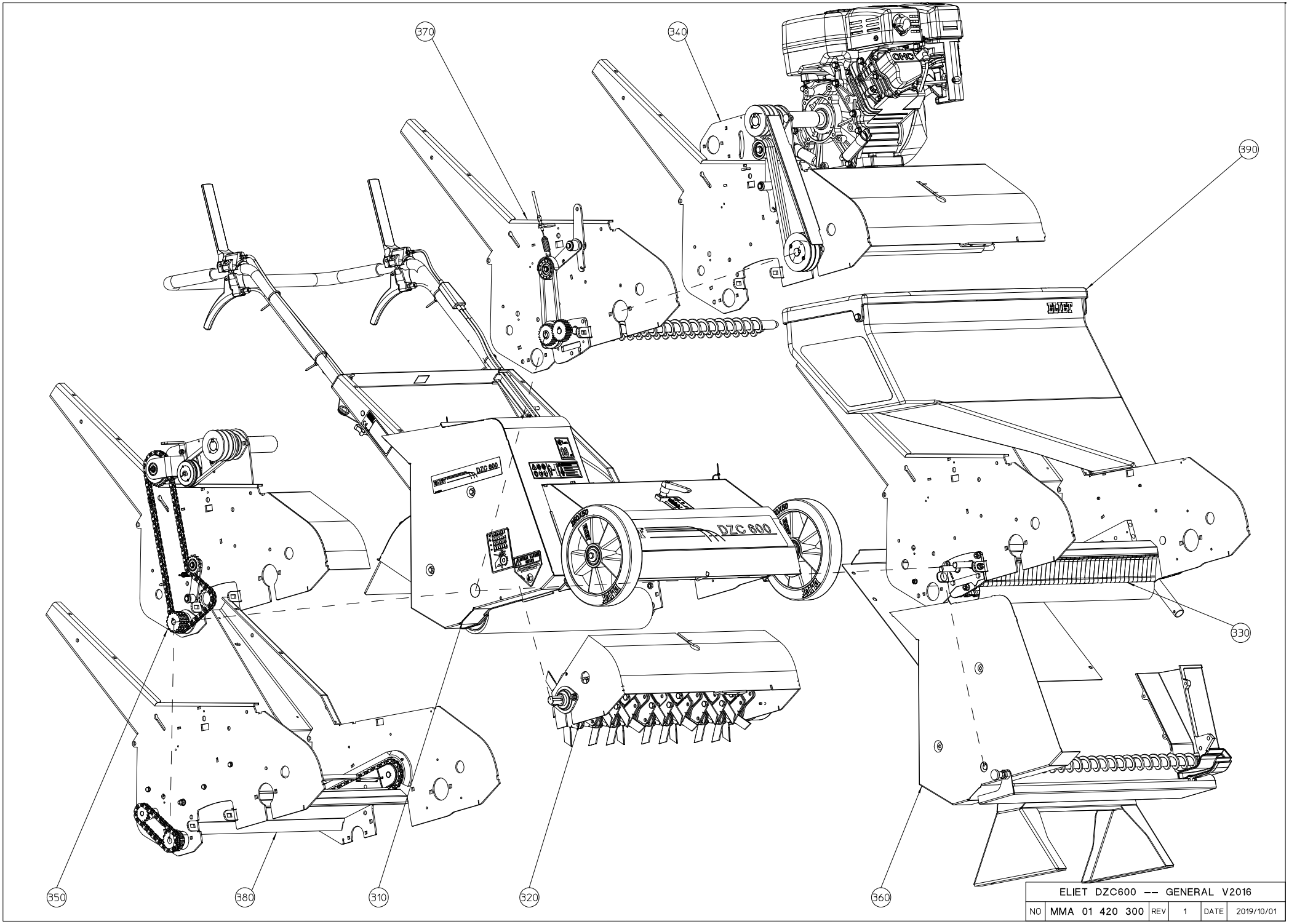

ELIET DZC600 -- GENERAL V2016					
NO	MMA 01 420 300	REV	1	DATE	2019/10/01

#	Bestelnummer	Omschrijving	Aantal
310	MMA 01 420 310	gestel	1
320	MMA 01 420 320	messenas	1
330	MMA 01 420 330	zaai-unit dzc-600	1
340	MMA 01 420 340	aandrijving messenas	1
350	MMA 01 420 350	aandrijving tractierol	1
360	MMA 01 420 360	opties-dzc600	0
370	MMA 01 420 370	aandrijving archimedesschroef	1
380	MMA 01 420 380	afsleper beschermplaat doseerunit	1
390	MMA 01 420 390	debietregeling zaad	1

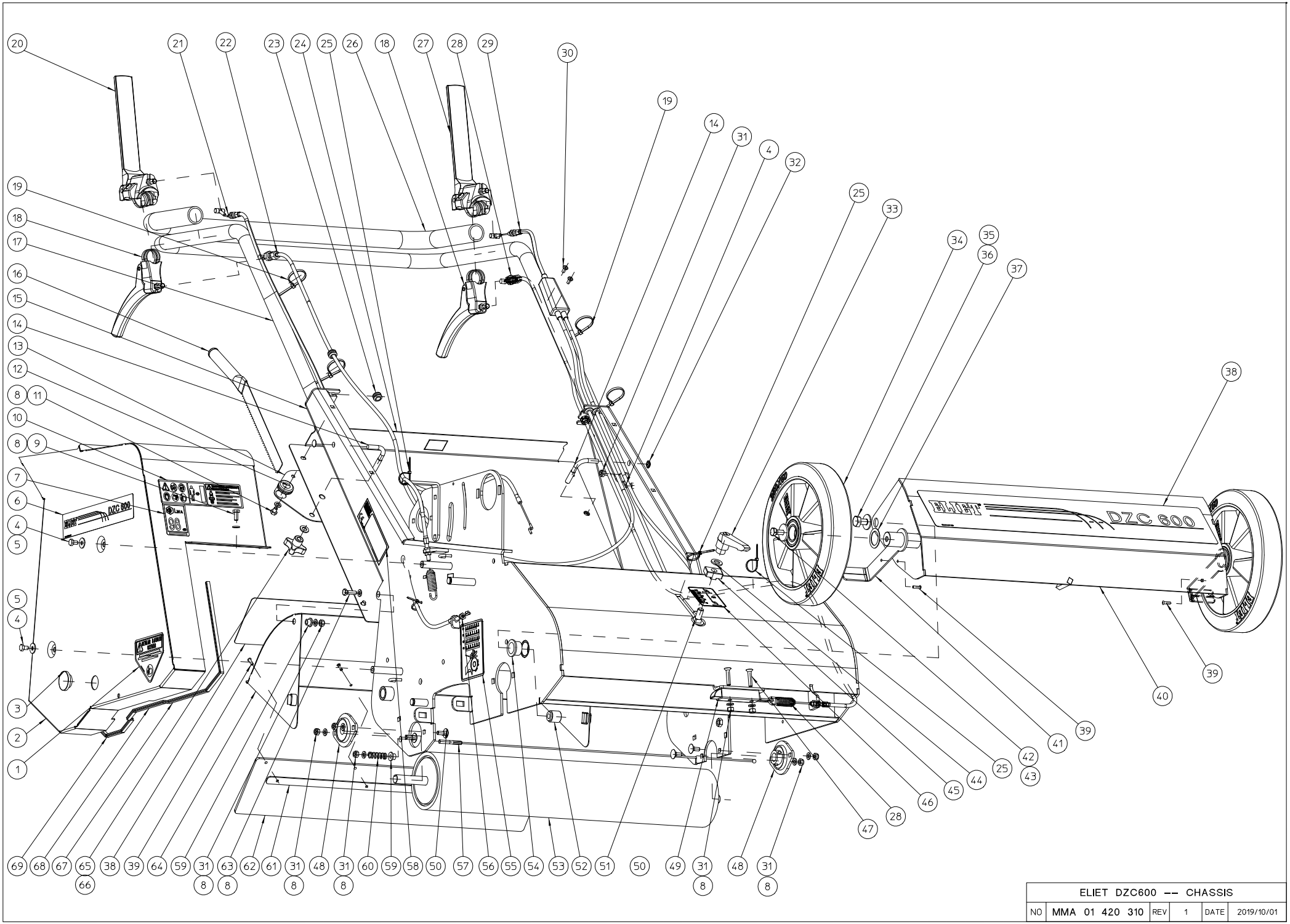

ELIET DZC600 -- CHASSIS					
NO	MMA 01 420 310	REV	1	DATE	2019/10/01

#	Bestelnummer	Omschrijving	Aantal
1	BQ 505 010 070	veiligheidssticker 100x80 (snijwonden)	1
2	MPA 01 420 310	afscherming aandijving	1
3	BR 500 102 500	rubber dop 25x2	1
4	BS 512 000 610	bout m6x10 din 933	4
5	BS 532 006 183	rondsel m6x18x1.5	2
6	BQ 501 251 010	label-dzc600 250x44	1
7	BQ 505 112 098	sticker geluidsniveau 98 db	1
8	BS 531 000 600	rondsel m6 din 125	16
9	BS 512 000 614	bout m6x14 din 933	1
10	BQ 505 010 171	veiligheidssticker 70x115 (pictogram)	1
11	BS 512 000 608	bout m6x8 din 933	4
12	BR 000 214 020	rubber draaddoorvoeren	1
13	MPA 01 420 235	gereedshapshouder	1
14	MPA 01 420 095	stuur spanklem	2
15	MPA 01 420 470	gestel	1
16	MPA 01 350 495	rolreiniger	1
17	MPA 01 420 455	stuurbeugel	1
18	BN 332 500 350	kabel hendel	2
19	BE 043 010 140	spanband 140x3.5	4
20	BN 332 500 140	kabel hendel	1
21	BK 153 181 462	bedienningskabel 1,8 x 1460	1
22	BK 153 181 220	bedieningskabel tractierol	1
23	BR 000 208 030	rubber draaddoorvoeren 8/3	2
24	MPA 01 420 190	afsluitplaat	1
25	BE 043 010 100	spanband 100x2.5	4
26	BN 231 002 090	zachte gummi handgreep dia 24.5mm (l=900mm)	1
27	BN 332 500 140	kabel hendel	1
28	BK 153 180 350	gesloten kabel grendelbediening	1
29	BK 153 181 751	bedieiningskabel schof + aandrijving dzc 600	1
30	BB 221 005 100	klinknagel stalen 4.8x10 din 7337 a	2
31	BS 502 000 600	borgmoer met nylonring m6 din 985	11
32	BB 011 000 070	starlock 7mm	2
33	BN 530 110 830	klemhendel met inwendige draad m10	1
34	BW 325 025 000	achterwiel alu 250/50-60 (e 501 pro)	2
35	BS 532 010 274	rondsel m10x27x2	2
36	BS 512 001 016	bout m10x16 din 933	2
37	BS 036 002 510	pasring 25x35x1mm din988	2
38	BQ 501 251 020	label-dzc600 250x44	2
39	BB 221 104 140	klinknagel alu 3.9x14 din 7337 a	6
40	MPA 01 420 460	scharnierschelp wielen	1
41	MPA 01 420 100	wielschraper	2
42	BS 512 000 820	bout m8x20 din 933	2
43	BS 532 008 306	rondsel m8x30x3	2
44	BS 531 001 000	rondsel m10 din 125	1
45	MPA 01 420 090	aanslag diepteregeling	1
46	BQ 501 251 080	label 50x65 diepteregeling messen	1
47	BS 522 100 630	schroef m6x30 din 7991	2
48	BL 801 101 500	lager + flenzen aspfl 202	2
49	BO 360 505 180	trekgrendel 0°	1
50	BS 554 100 616	bout m6x16 din 603	4
51	BS 554 101 025	bout m8x60 din 603	1
52	MPA 01 420 105	scharnieras schelp	2

53	MPA 01 350 515	berubberde tractierol	1
54	BR 112 201 500	nylon bus met kraag (20/24/30x15/2)	2
55	BQ 505 010 130	veilgheidssticker 100x80 (riemafscherming)	1
56	BS 501 900 600	moer m6 din 439	1
57	BK 155 250 630	afsleepkabel 2,5x 49 x 630mm	1
58	BQ 505 010 010	identiteitsticker ce 120x30	1
59	BR 112 060 800	nylon bus met kraag (6/10/15x8.5/2)	3
60	BV 925 000 010	drukveer 1,3 x 11 x 33,6	1
61	MPA 01 420 330	steunlat rubberflap dzc 600	1
62	BR 900 001 680	rubberlap 4 x 120 x 581	1
63	BS 512 000 620	bout m6x20 din 933	2
64	MPA 01 420 115	afschermschelp achter	1
65	BN 630 808 400	sterknopmoer 188-40 m8	2
66	BS 531 000 800	rondsel m8 din 125	2
67	BR 000 910 370	rubber u-profiel 370mm	1
68	BR 000 910 130	rubber u-profiel 130mm	1
69	BR 000 910 700	rubber u-profiel 700mm	1

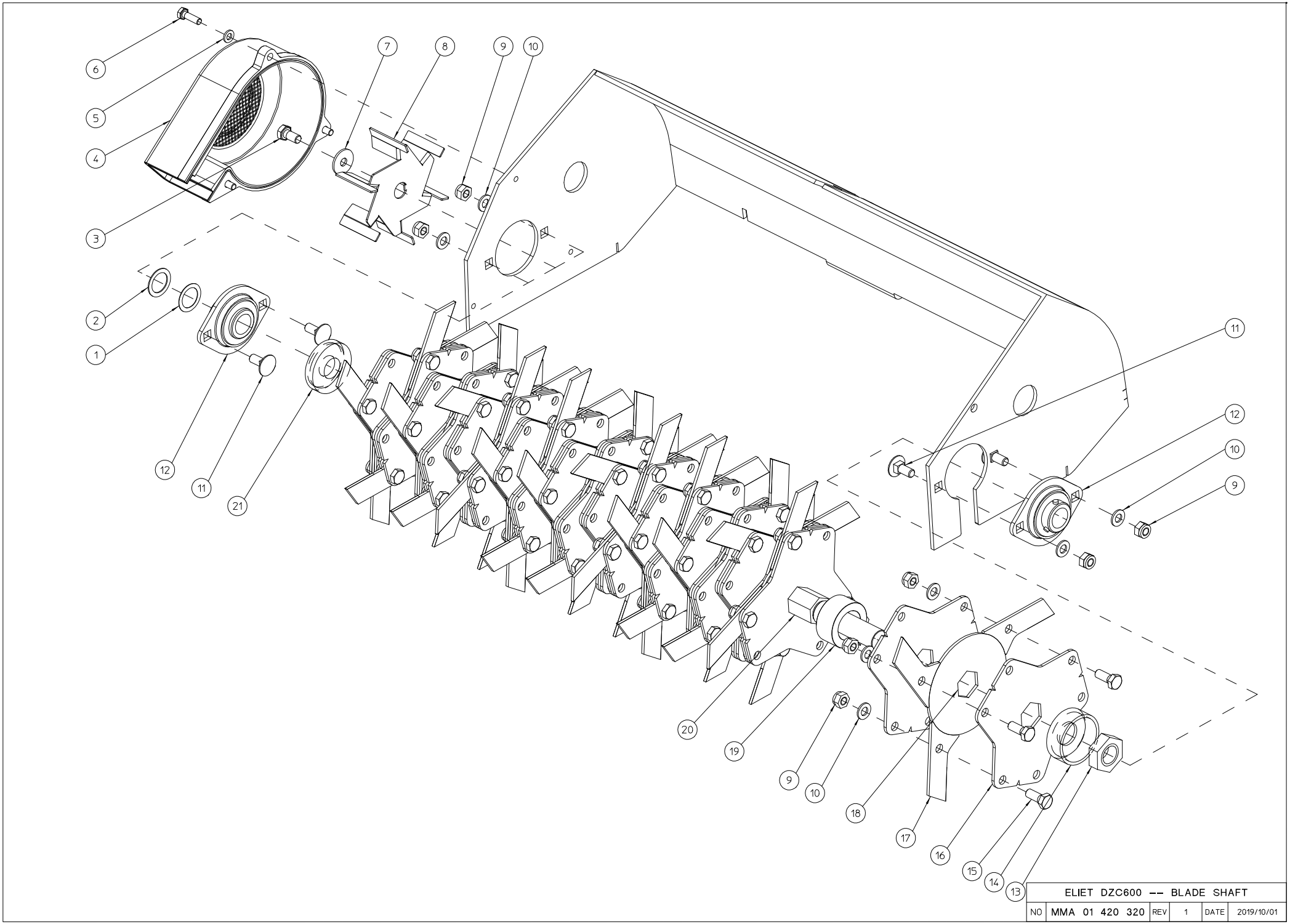

ELIET DZC600 -- BLADE SHAFT					
NO	MMA 01 420 320	REV	1	DATE	2019/10/01

#	Bestelnummer	Omschrijving	Aantal
1	BS 036 002 005	pasring 20x28x0.5mm din988	1
2	BS 036 002 010	pasring 20x28x1mm din988	1
3	BS 512 170 816	bout linkse draad m8x1.25x16	1
4	BR 930 040 090	kunstof behuizing met rooster	1
5	BS 531 000 600	rondsel m6 din 125	3
6	BS 512 000 620	bout m6x20 din 933	3
7	BS 532 008 254	rondsel m8x25x2	1
8	MPA 01 420 135	ventilatorschroef	1
9	BS 502 000 800	borgmoer met nylonring m8 din 985	61
10	BS 531 000 800	rondsel m8 din 125	61
11	BS 554 100 820	bout m8x20 din 603	4
12	BL 801 102 002	lager + flenzen ucpfl 204	2
13	BS 501 902 200	moer m22x1.50 din 439	1
14	MPA 01 420 055	steunsluitring messen rechts	1
15	BS 512 000 820	bout m8x20 din 933	57
16	MPA 01 420 265	mesplaat	38
17	BU 102 200 300	los mes dzc 600	57
18	MPA 01 420 035	tussenring mes	19
19	MPA 01 420 060	afstandsring mesplaat	18
20	MPA 01 420 045	messenas	1
21	MPA 01 420 050	steunsluitring messen links	1

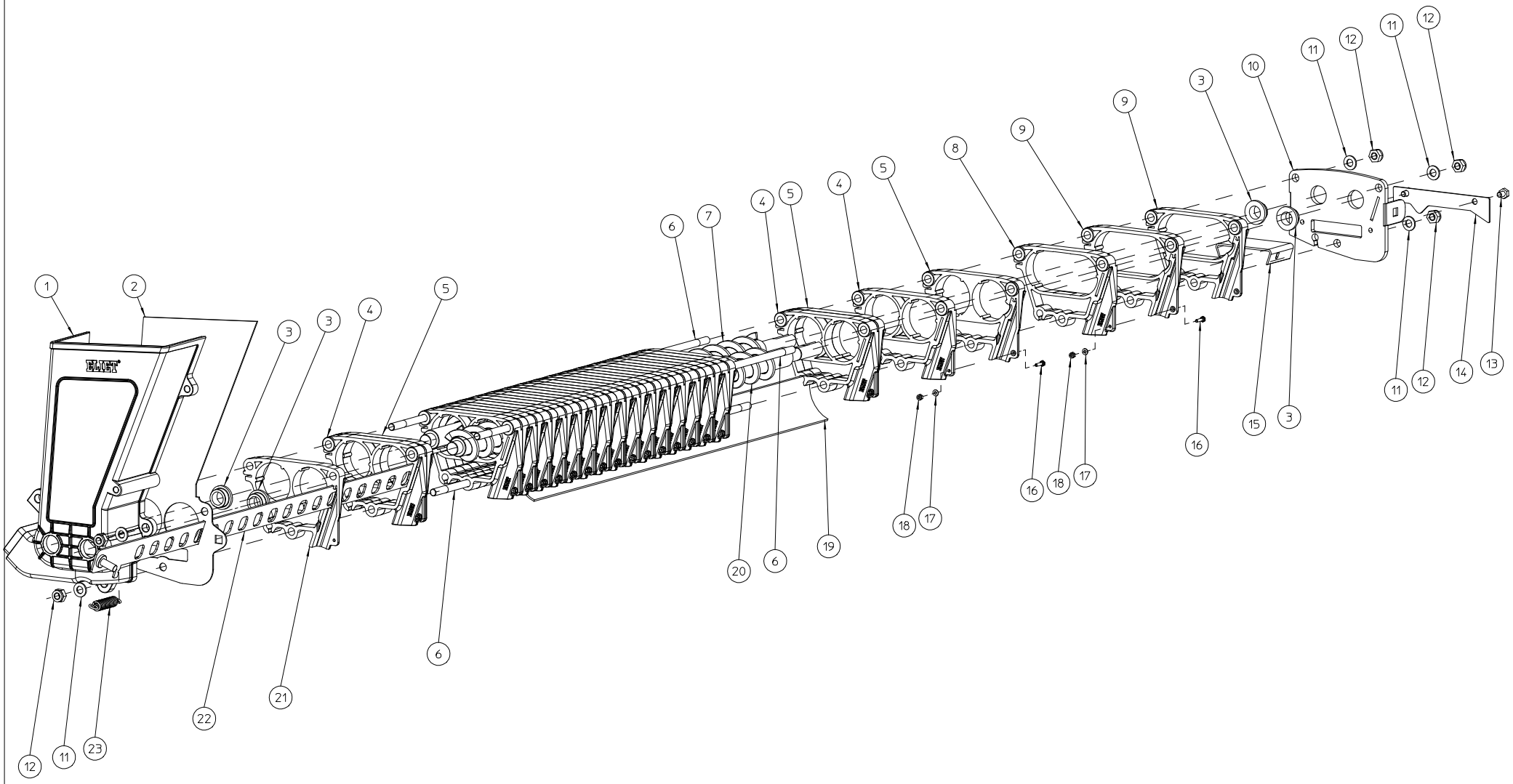

ELIET DZC600 -- SEEDING UNIT					
NO	MMA 01 420 330	REV	1	DATE	2019/10/01

#	Bestelnummer	Omschrijving	Aantal
1	BR 930 040 100	kunstof zaadtrechter doseerunit	1
2	MPA 01 420 475	afsluitplaat zaadtrechter doseerunit	1
3	BR 112 151 090	nylon bus met kraag (15/21/27x10/3)	4
4	BR 930 040 040	zaadelement links	18
5	BR 930 040 030	zaadelement rechts	18
6	MPA 01 420 070	opspanstang	3
7	MPA 01 420 205	archimedesschroef afvoer	1
8	BR 930 040 070	doorloop doseer unit rechts	1
9	BR 930 040 060	doorloop doseer unit links	2
10	MPA 01 420 075	afsluitplaat rechts doseerunit	1
11	BS 531 000 800	rondsel m8 din 125	6
12	BS 502 000 800	borgmoer met nylonring m8 din 985	6
13	BS 512 000 608	bout m6x8 din 933	2
14	MPA 01 420 180	afdichtplaatje luchtkanaal	1
15	MPA 01 420 230	u-steun doseer-unit	1
16	BS 512 000 312	bout m3x12 din 933	19
17	BS 531 000 300	rondsel m3 din 125	19
18	BS 502 000 300	borgmoer met nylonring m3 din 985	19
19	BY 431 306 059	pvc strip Ø5x60x595	1
20	MPA 01 420 270	schroef toevoer	1
21	BR 930 040 050	einddoseerunit	1
22	MPA 01 420 490	doseerplaat	1
23	BV 925 000 030	trekveer 1,8 x 13 x 57	1

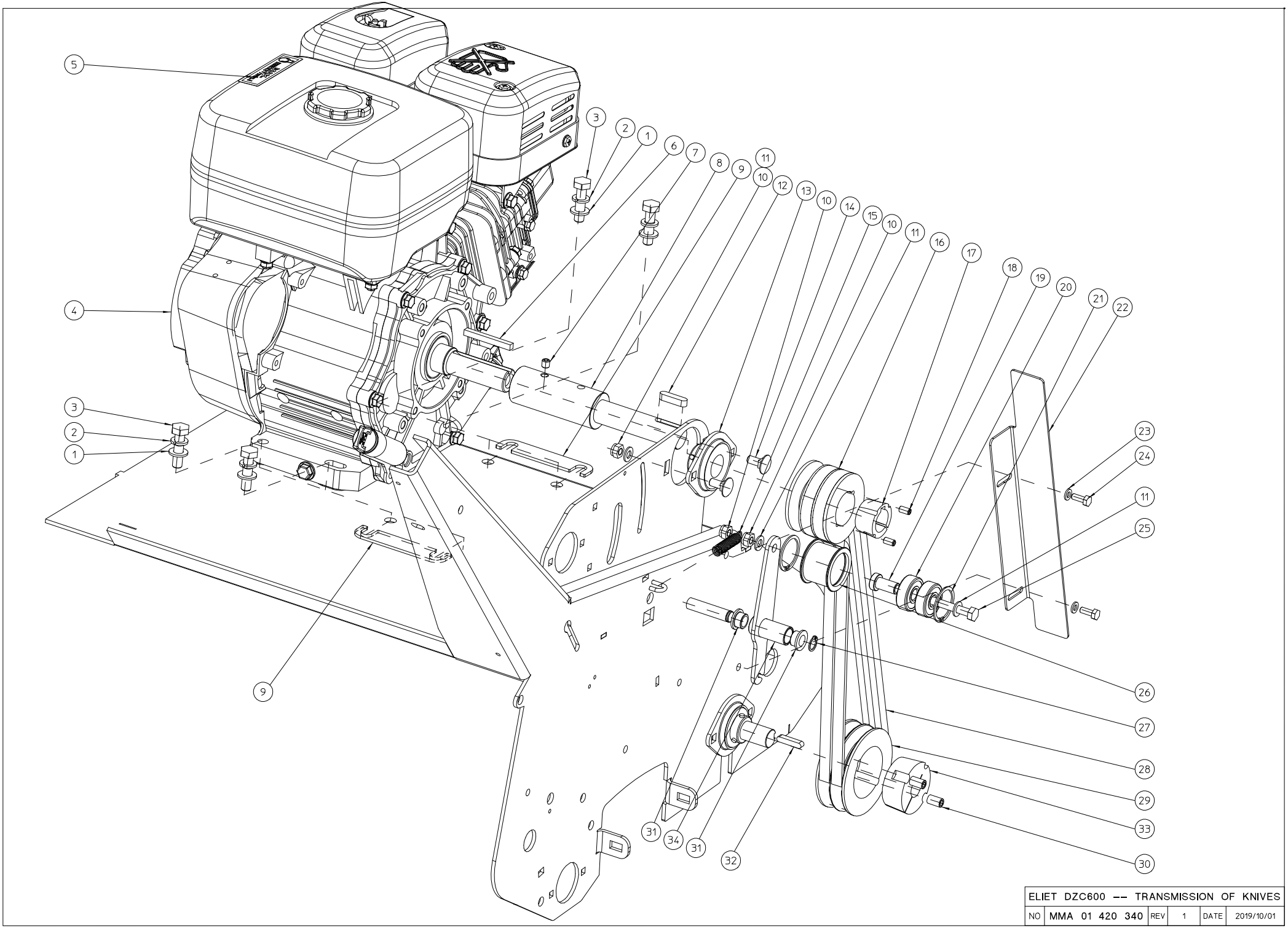

ELIET DZC600 -- TRANSMISSION OF KNIVES					
NO	MMA 01 420 340	REV	1	DATE	2019/10/01

#	Bestelnummer	Omschrijving	Aantal
1	BS 531 001 000	rondsel m10 din 125	4
2	BS 533 001 000	borgrondsel m10 din 127b	4
3	BS 511 001 040	bout m10x40 din 931	4
4	BM 204 109 000	subaru ex27	1
5	BQ 505 010 020	sticker max 2800 t/min 90x25	1
6	BB 342 060 657	spie 6.35x6.35x57 din 6880	1
7	BS 023 000 808	stelschroef m8x8 din 916	1
8	MPA 01 350 125	verlengde motoras	1
9	MPA 01 420 445	tussenplaatje motor	2
10	BS 502 000 800	borgmoer met nylonring m8 din 985	4
11	BS 531 000 800	rondsel m8 din 125	4
12	BB 351 080 732	spie 8x7x32 din 6885a	1
13	BL 801 102 500	lager + flenzen aspfl 205	1
14	BS 554 100 820	bout m8x20 din 603	2
15	BV 011 011 005	veer 1x11x55	1
16	BA 562 707 130	riemschijf spa iii 71 tl1108	1
17	BB 501 112 500	klembus tl 1108-25	1
18	BB 501 306 130	klembusschroef 1/4"x1/2"	2
19	MPA 01 350 040	afstandsbus riemspanner verzinkt	1
20	BL 001 203 703	lager 6301 2rz	2
21	BB 002 000 370	borgring 32 din 472	2
22	MPA 01 420 255	riemvanger	1
23	BS 531 000 600	rondsel m6 din 125	2
24	BS 512 000 616	bout m6x16 din 933	2
25	BS 511 000 844	bout m8x60 din 931	1
26	MPA 01 350 030	aandrukrol riemspanner	1
27	BB 001 000 120	borgring 12 din 471	1
28	BA 527 709 910	riem 4l 330	2
29	BA 562 709 021	riemschijf spa ii 90 tl1610	1
30	BB 501 310 160	klembusschroef 3/8"x5/8"	2
31	BR 112 121 090	nylon bus met kraag (12/16/22x10/2)	2
32	BB 351 060 630	spie 6x6x30 din 6885a	1
33	BB 501 132 000	klembus tl 1610-20	1
34	MPA 01 420 250	steun aandrukrol	1

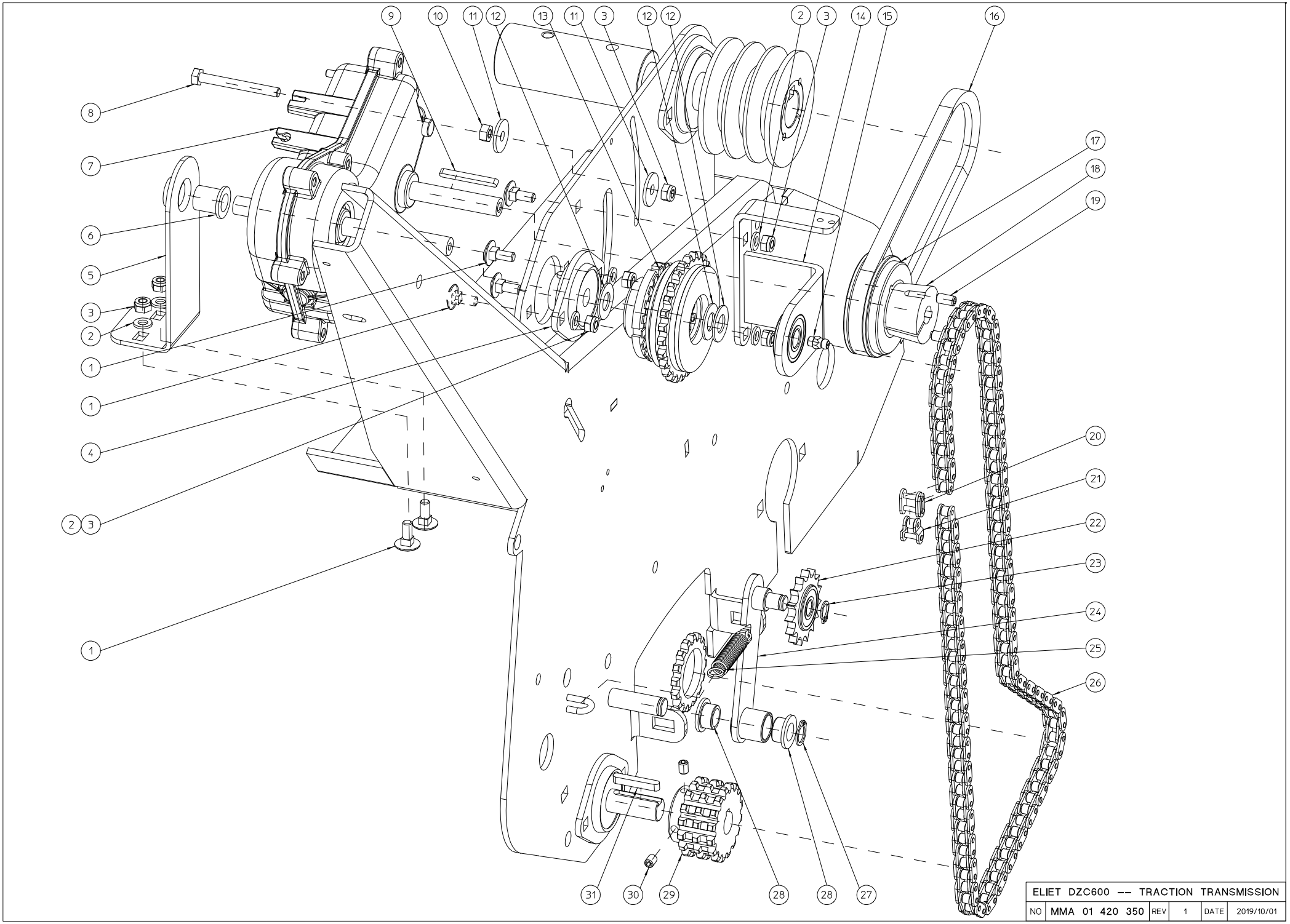

ELIET DZC600 -- TRACTION TRANSMISSION					
NO	MMA 01 420 350	REV	1	DATE	2019/10/01

#	Bestelnummer	Omschrijving	Aantal
1	BS 554 100 616	bout m6x16 din 603	6
2	BS 531 000 600	rondsel m6 din 125	6
3	BS 502 000 600	borgmoer met nylonring m6 din 985	7
4	BL 801 101 200	lager + flenzen aspfl 201	1
5	MPA 01 350 135	steun reductiekast	1
6	BR 112 121 900	nylon bus met kraag (12/16/21x19/2)	1
7	BA 670 405 405	reduktiekast e600 compactor	1
8	BS 512 000 643	bout m6x55 din 933	1
9	BB 351 040 440	spie 4x4x40 din 6885a	1
10	BS 501 000 600	moer m6 din 934	1
11	BS 532 006 224	rondsel m6x22x2	2
12	BR 111 120 100	nylon bus (12.2x24x1.3)	3
13	BA 240 107 051	slipkoppeling 1.70-df t2 17-60nm	1
14	MPA 01 420 480	lagersteun	1
15	BY 100 106 100	smeernippel m6 din 71412	1
16	BA 521 404 870	riem z 487	1
17	BA 561 706 310	riemschijf spz 63 tl1108	1
18	BB 501 111 200	klembus tl 1108-12	1
19	BB 501 306 130	klembusschroef 1/4"x1/2"	2
20	BA 151 200 000	verbindingsschakel simplex 3/8"x7/32"	1
21	BA 151 400 000	verbindingsschakel simplex (1/2) 3/8"x7/32"	1
22	BA 198 010 150	kettingwiel simplex 3/8"x7/32" 15t + lager	1
23	BB 001 000 100	borgring 10 din 471	1
24	MPA 01 420 110	steun kettingspanner	1
25	BV 011 311 005	veer 1,3x11x55	1
26	BA 101 111 020	ketting simplex 3/8"x7/32" 111s	1
27	BB 001 000 120	borgring 12 din 471	1
28	BR 112 121 090	nylon bus met kraag (12/16/22x10/2)	2
29	BA 172 016 150	kettingwiel triplex 3/8"x7/32" 16t	1
30	BS 023 000 608	stelschroef m6x8 din 916	2
31	BB 351 050 532	spie 5x5x32 din 6885a	1

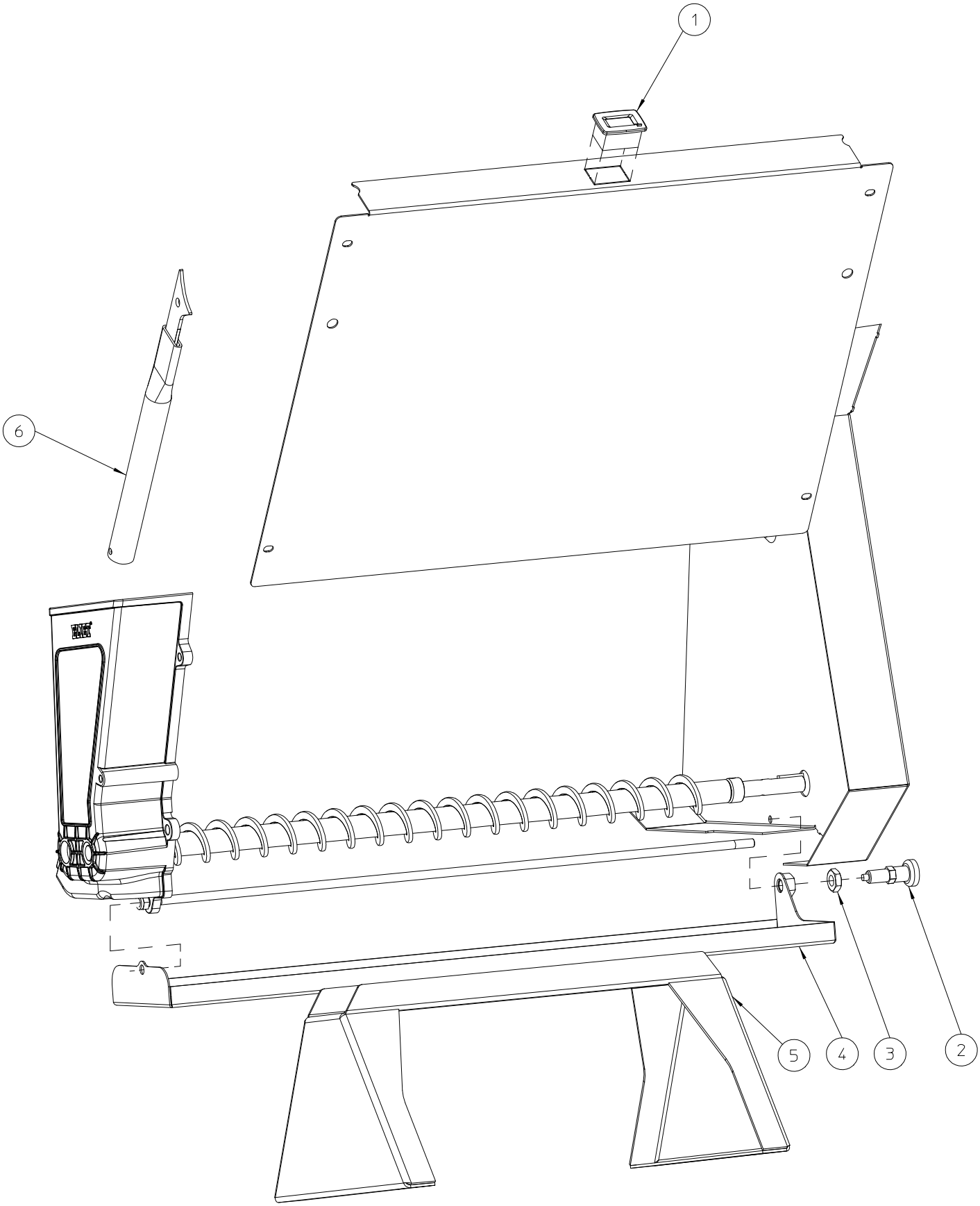

ELIET DZC600 -- OPTIONS					
NO	MMA 01 420 360	REV	1	DATE	2019/10/01

#	Bestelnummer	Omschrijving	Aantal
1	BE 412 430 000	onderhoudsmeter	1
2	BN 000 212 550	indexbouten met vergrendelgleuf	0
3	BS 501 901 202	moer m12x1 din 439b	0
4	MPA 01 420 495	zaad meetbakje	0
5	MPA 01 420 220	easy clean	1
6	MPA 01 350 625	messenrechter	1

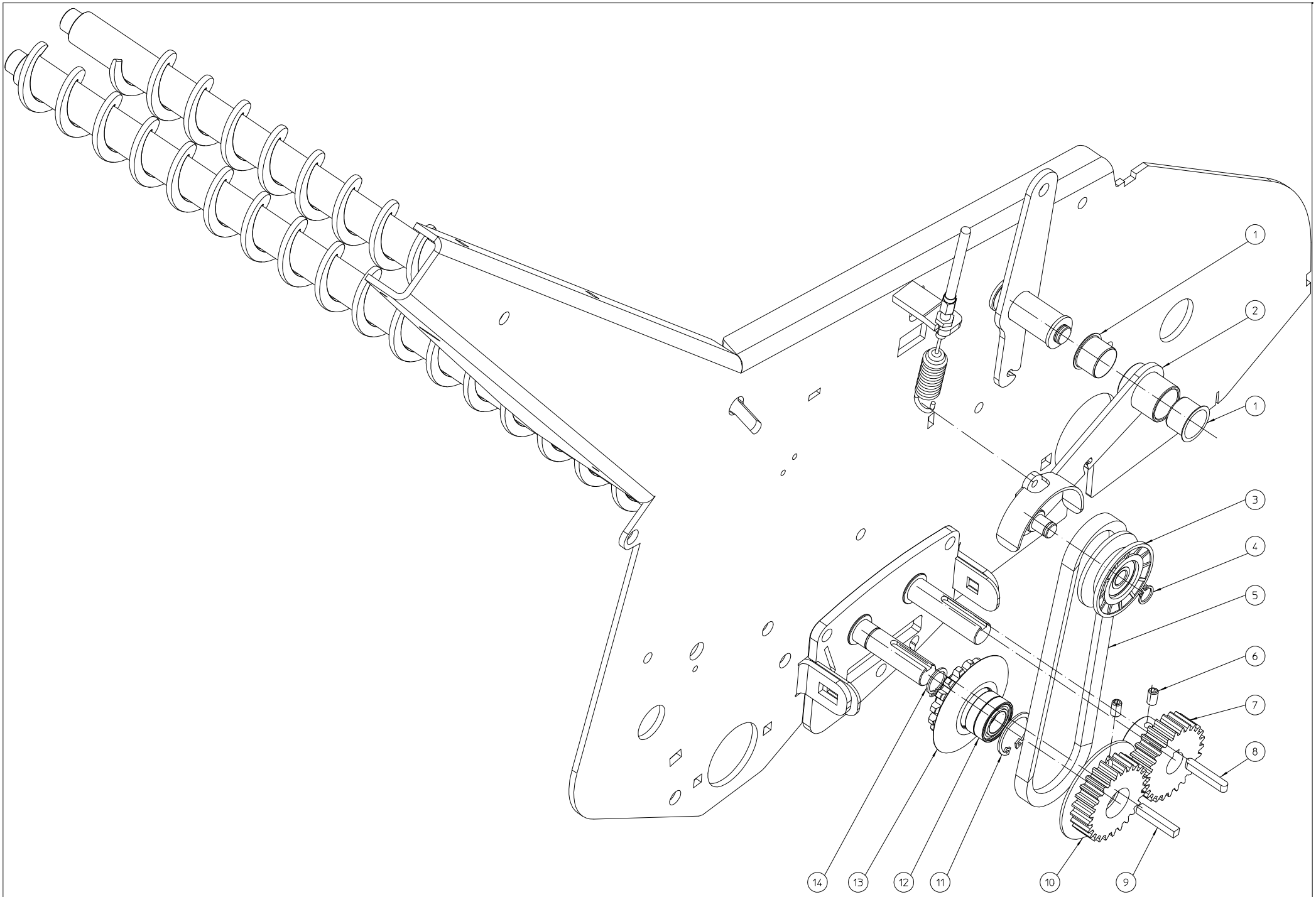

ELIET DZC600 -- TRANSMISSION SPREADER					
NO	MMA 01 420 370	REV	1	DATE	2019/10/01

#	Bestelnummer	Omschrijving	Aantal
1	BR 112 201 590	nylon bus met kraag	2
2	MPA 01 420 240	scharniersteun riemschijf	1
3	BA 599 094 350	riemspanrol vØ50	1
4	BB 001 000 100	borgring 10 din 471	1
5	BA 521 404 870	riem z 487	1
6	BS 023 000 610	stelschroef m6x10 din 916	4
7	BA 602 002 502	tandwiel m2 25t l=31mm	1
8	BB 351 050 532	spie 5x5x32 din 6885a	1
9	BB 341 050 530	spie 5x5x30 din 6880	1
10	MPA 01 420 320	tandwiel 25t + 1/2 riemschijf	1
11	BB 002 000 280	borgring 28 din 472	1
12	BL 001 502 803	lager 6902 llu	2
13	MPA 01 420 315	kettingwiel 3/8" 16t + 1/2 riemschijf	1
14	BB 001 000 150	borgring 15 din 471	1

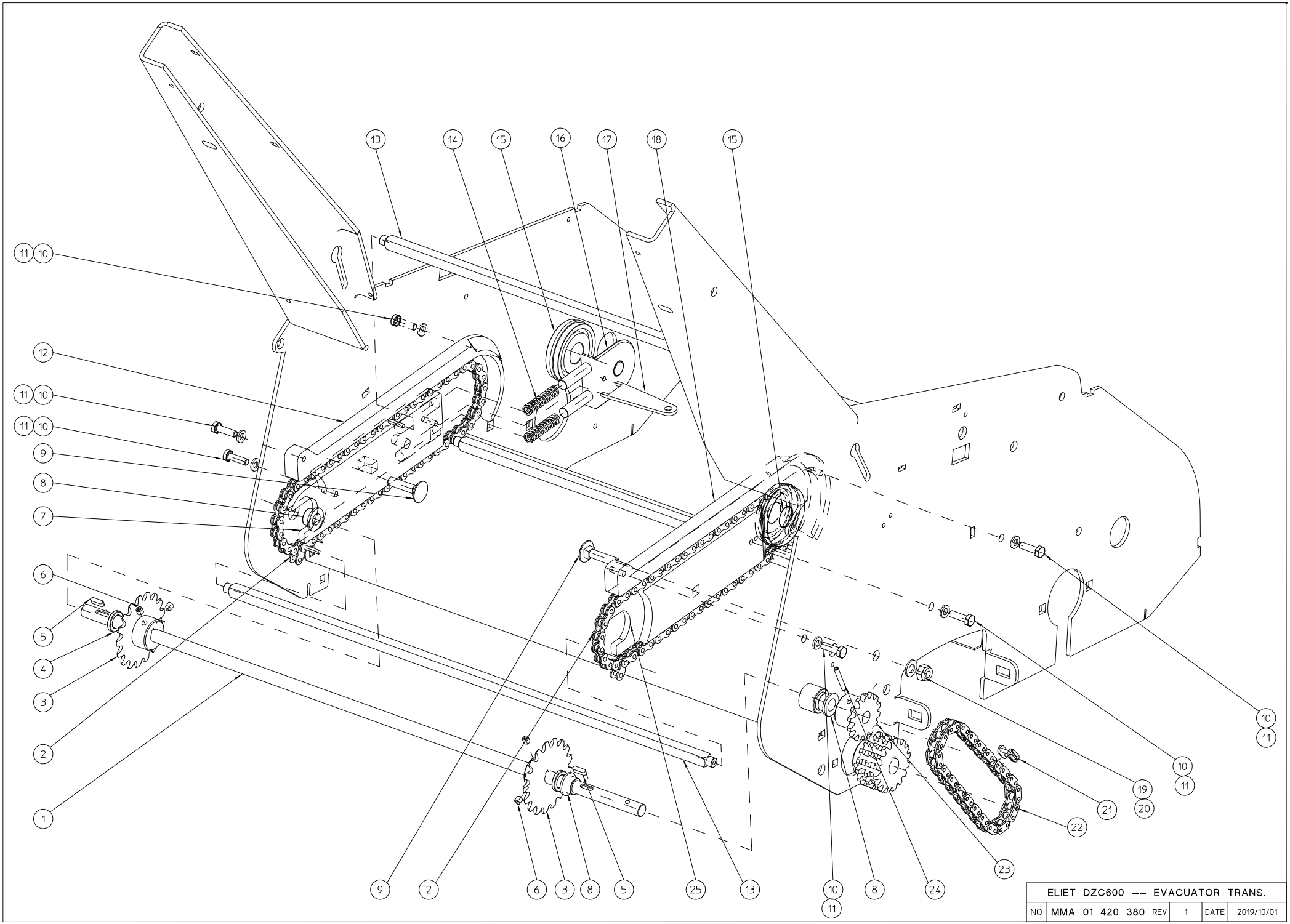

ELIET DZC600 -- EVACUATOR TRANS.					
NO	MMA 01 420 380	REV	1	DATE	2019/10/01

#	Bestelnummer	Omschrijving	Aantal
1	MPA 01 420 360	aandrijfas sleepketting	1
2	BA 111 054 010	din 8187 rolketting 1/2' x 1/8' 54 s (+ pin + verloopschakel)	2
3	BA 181 017 121	kettingwiel 17t 1/2"x 1/8" simplex	2
4	MPA 01 420 380	tussenring	2
5	BB 351 040 414	spie 4x4x14 din 6885a	2
6	BS 023 000 606	stelschroef m6x6 din 916	4
7	MPA 01 420 500	steunplaat ketting-l	1
8	BR 112 121 090	nylon bus met kraag (12/16/22x10/2)	3
9	BS 554 100 835	bout m8x35 din 603	2
10	BS 512 000 620	bout m6x20 din 933	6
11	BS 531 000 600	rondsel m6 din 125	6
12	MPA 01 420 430	afscherming ketting links	1
13	MPA 01 420 385	afsleepstaaf	3
14	BV 925 000 020	drukveer 361,5 x 10 x 42 inox	4
15	BR 910 000 830	kettingspanwiel	2
16	MPA 01 420 410	steun kettingspanwiel	2
17	MPA 01 420 505	montagehulpstuk kettingspanwiel	1
18	MPA 01 420 425	afscherming ketting rechts	1
19	BS 502 000 800	borgmoer met nylonring m8 din 985	1
20	BS 531 000 800	rondsel m8 din 125	1
21	BA 151 200 000	verbindingsschakel simplex 3/8"x7/32"	1
22	BA 101 039 020	ketting simplex 3/8"x7/32" 39s	1
23	BA 171 014 120	kettingwiel simplex 3/8"x7/32" 14t	1
24	BB 120 040 300	borgpen 4x30 din 1481	1
25	MPA 01 420 415	steunplaat ketting rechts	1

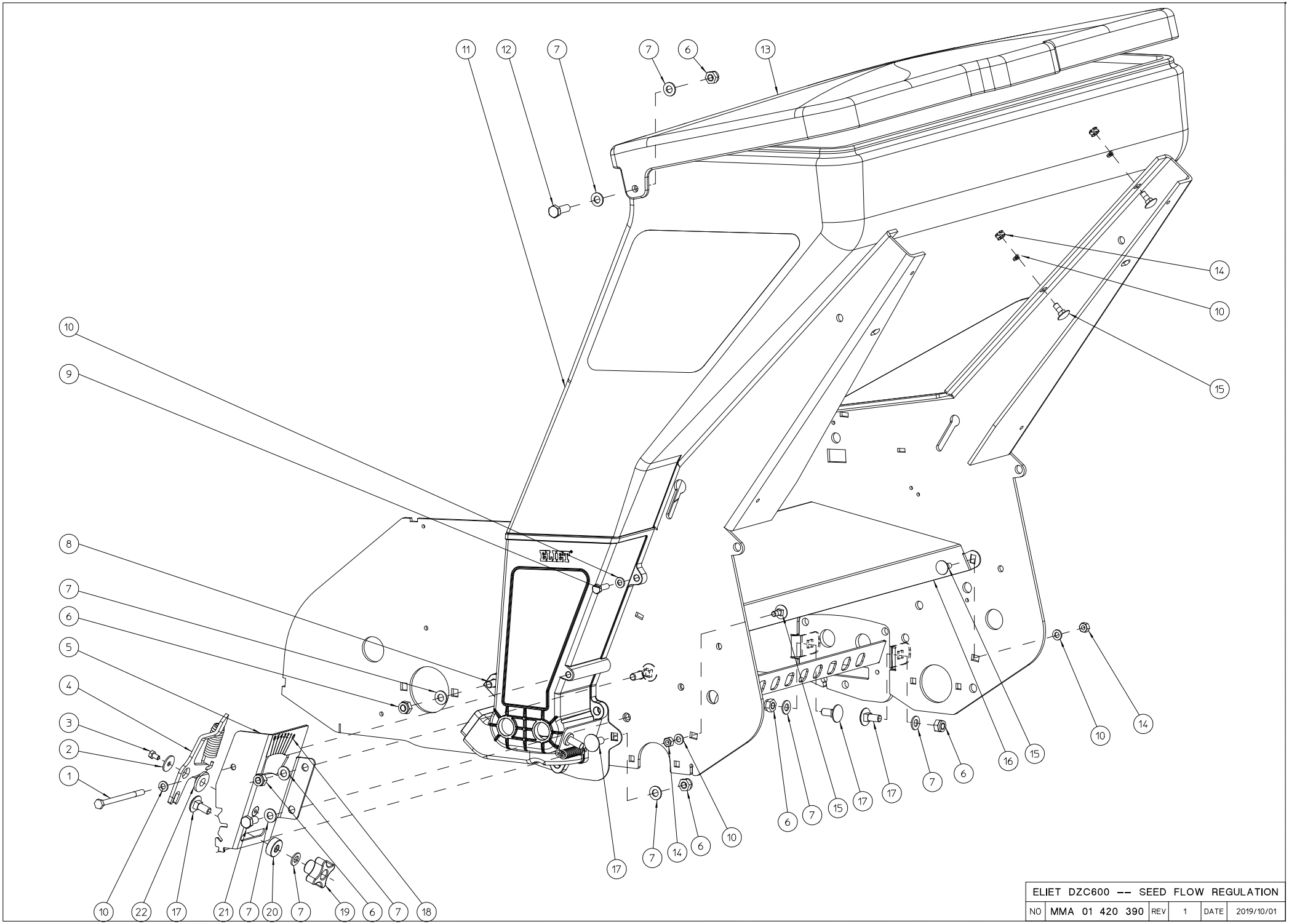

ELIET DZC600 -- SEED FLOW REGULATION					
NO	MMA 01 420 390	REV	1	DATE	2019/10/01

#	Bestelnummer	Omschrijving	Aantal
1	BS 511 000 649	bout m6x90 din 931	1
2	BS 532 005 202	rondsel m5x20x1.5	1
3	BS 512 000 508	bout m5x8 din 933	1
4	MPA 01 420 510	scharnierhefboom	1
5	MPA 01 420 485	scharniersteun doseerplaat	1
6	BS 502 000 800	borgmoer met nylonring m8 din 985	7
7	BS 531 000 800	rondsel m8 din 125	11
8	BS 554 100 825	bout m8x25 din 603	1
9	BS 512 000 620	bout m6x20 din 933	2
10	BS 531 000 600	rondsel m6 din 125	9
11	BR 930 040 010	zaacontainer	1
12	BS 512 000 825	bout m8x25 din 933	2
13	BR 930 040 020	deksel zaadcontainer	1
14	BS 502 000 600	borgmoer met nylonring m6 din 985	6
15	BS 554 100 616	bout m6x16 din 603	6
16	MPA 01 420 140	afscherming zaadunit	1
17	BS 554 100 820	bout m8x20 din 603	4
18	BQ 501 251 090	label positie doseerplaat	1
19	BN 630 808 400	sterknopmoer 188-40 m8	1
20	MPA 01 420 225	afstelring doseerlat	1
21	BS 512 000 816	bout m8x16 din 933	1
22	BR 112 100 600	nylon bus met kraag (10/13.5/25x6/2.5)	1